# Manuel du propriétaire

## Legacy

2021




SUBARU

# Avant-propos

**Toutes nos félicitations pour avoir choisi un véhicule SUBARU. Ce Manuel du conducteur contient tous les renseignements indispensables pour maintenir votre SUBARU en parfait état, y compris les systèmes antipollution. Pour apprendre à connaître votre véhicule et la manière de s'en servir, nous vous conseillons de prendre la peine de lire attentivement ce manuel. Pour tout renseignement complémentaire ne figurant pas dans le Manuel du conducteur, par exemple sur la manière d'effectuer une réparation ou un réglage, veuillez vous adresser au concessionnaire SUBARU chez qui vous avez acheté votre SUBARU ou au concessionnaire SUBARU le plus proche.**

**Les informations, caractéristiques et illustrations contenues dans ce manuel sont à jour à la date d'impression du manuel. SUBARU CORPORATION se réserve le droit de modifier les caractéristiques techniques et la présentation à tout moment sans préavis et sans encourir l'obligation d'effectuer des modifications identiques ou similaires sur les véhicules vendus précédemment. Ce Manuel du conducteur est commun à tous les modèles et présente l'ensemble des équipements, y compris les options montées en usine. De ce fait, certaines explications peuvent concerner des équipements dont votre véhicule n'est pas pourvu.**

**À la revente, prière de laisser ce manuel dans le véhicule. L'acheteur en aura besoin.**

**SUBARU CORPORATION, TOKYO, JAPAN**

"SUBARU" et le motif représentant un amas de six étoiles sont des marques déposées de SUBARU CORPORATION.

Ⓒ Copyright 2020 SUBARU CORPORATION

Ce manuel décrit les types de véhicules suivants.

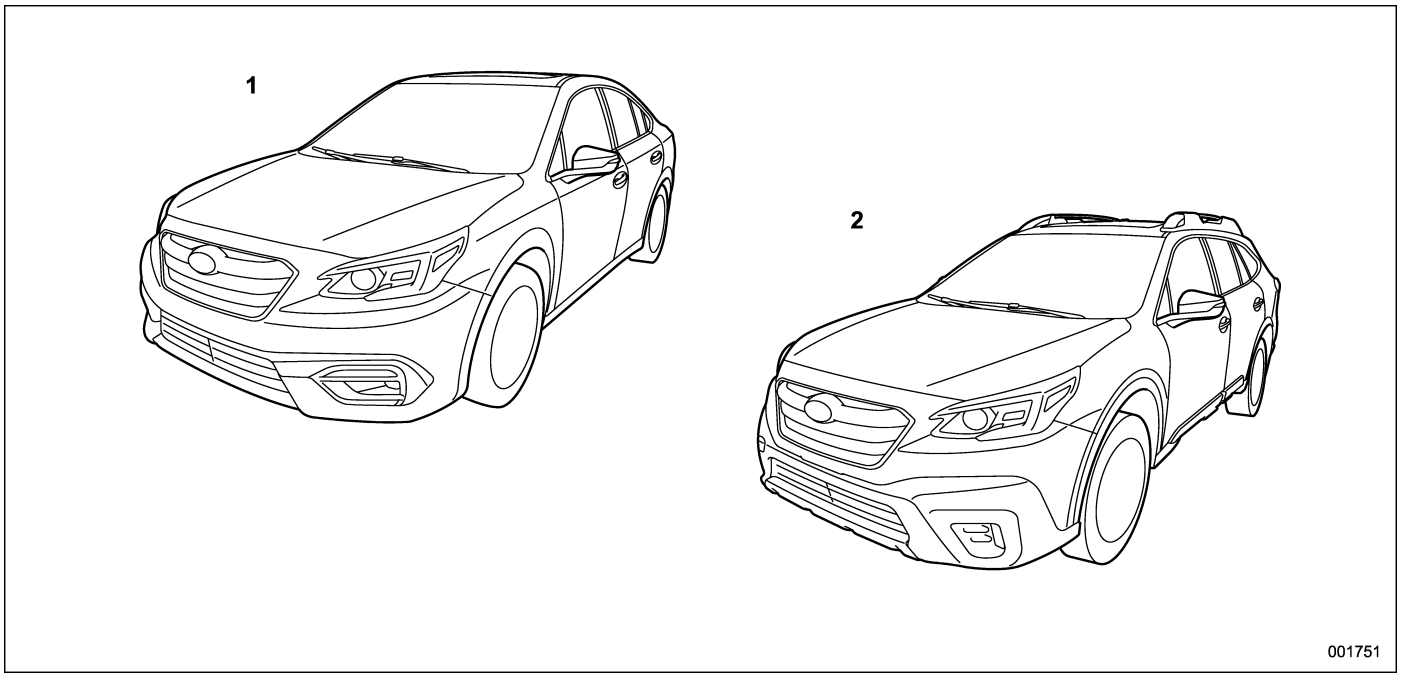


1) Legacy
2) Outback

## Table des matières


| | |
|---|---|
| *Introduction* ..... 1 | |
| *Index illustré* ..... 15 | |
| *Sièges, ceintures de sécurité et coussins de sécurité SRS* ..... 29 | *Chapitre 1* |
| *Clés et portières* ..... 125 | *Chapitre 2* |
| *Instruments et commandes* ..... 183 | *Chapitre 3* |
| *Climatisation* ..... 311 | *Chapitre 4* |
| *Équipement audio* ..... 331 | *Chapitre 5* |
| *Équipements intérieurs* ..... 335 | *Chapitre 6* |
| *Démarrage et conduite* ..... 359 | *Chapitre 7* |
| *Conseils de conduite* ..... 469 | *Chapitre 8* |
| *En cas d'urgence* ..... 503 | *Chapitre 9* |
| *Soins du véhicule* ..... 531 | *Chapitre 10* |
| *Entretien et réparations* ..... 539 | *Chapitre 11* |
| *Caractéristiques techniques* ..... 591 | *Chapitre 12* |
| *Informations au consommateur et déclaration en cas de défaut de sécurité* ..... 611 | *Chapitre 13* |
| *Index* ..... 631 | *Chapitre 14* |

- **Garanties** ..... 2
  - Garanties pour les États-Unis ..... 2
  - Garanties pour le Canada ..... 2
  - Garanties sauf pour les États-Unis d'Amérique et le Canada ..... 2
- **Présentation du Manuel du conducteur** ..... 2
  - Comment utiliser ce Manuel du conducteur ..... 2
  - Mises en garde concernant la sécurité ..... 4
  - Symbole de sécurité ..... 4
  - Liste d'abréviations ..... 4
- **Pictogrammes utilisés sur le véhicule** ..... 5
- **Précautions de sécurité pendant la conduite** ..... 6
  - Ceintures de sécurité et coussins de sécurité SRS ..... 6
  - Sécurité des enfants ..... 7
  - Gaz d'échappement du moteur (monoxyde de carbone) ..... 8
  - Alcool et conduite ..... 8
  - Médicaments et conduite ..... 9
  - Fatigue, sommeil et conduite ..... 9
  - Modification du véhicule ..... 9
  - Utilisation de téléphones cellulaires/composition de messages texte et conduite ..... 10
  - Conduite des véhicules équipés d'un système de navigation ..... 10
  - Animaux de compagnie à bord du véhicule ..... 10
  - Pression des pneus ..... 11
  - Conduite sur route et hors route ..... 11
  - Fixation des accessoires ..... 11
- **Informations générales** ..... 12
  - Avertissement de l'état de Californie sur le Perchlorate ..... 12
  - Bruit venant du dessous du véhicule ..... 12
  - Enregistreur de données ..... 12

# Garanties

## ■ Garanties pour les États-Unis

Les véhicules SUBARU distribués par Subaru of America, Inc. et vendus par les concessionnaires agréés SUBARU aux États-Unis sont couverts par les garanties suivantes:

- **Garanties limitées SUBARU**
- **Garanties fédérales des systèmes antipollution**
- **Garanties des systèmes antipollution de Californie**

Vous trouverez toutes les informations utiles sur les garanties, y compris leur applicabilité, la présentation détaillée de la couverture et des exclusions, dans le “Livret de Garantie et d’Entretien”. Lisez attentivement ces clauses de garantie.

## ■ Garanties pour le Canada

Les véhicules SUBARU distribués par Subaru Canada, Inc. et vendus par les concessionnaires agréés SUBARU au Canada sont couverts par les garanties suivantes:

- **Garantie limitée SUBARU**
- **Garantie pour système antipollution**

Vous trouverez toutes les informations utiles sur les garanties, y compris leur applicabilité, la présentation détaillée de la couverture et des exclusions, dans le “Livret de Garantie et de Service”. Lisez attentivement ces clauses de garantie.

## ■ Garanties sauf pour les États-Unis d’Amérique et le Canada

Vous trouverez toutes les informations utiles sur les garanties, y compris la présentation détaillée de la couverture et des exclusions, dans le “Livret de Garantie et d’Entretien”. Lisez attentivement ces clauses de garantie.

# Présentation du Manuel du conducteur

## ■ Comment utiliser ce Manuel du conducteur

Avant de prendre la route avec votre nouveau véhicule, lisez attentivement ce manuel. Vous y trouverez les renseignements indispensables pour garantir votre sécurité et assurer la longévité de votre véhicule. Le non-respect des instructions contenues dans ce manuel peut être à l’origine de graves blessures ou d’endommagement du véhicule.

Ce manuel se compose de quatorze chapitres. Une brève table des matières a été placée en tête de chacun de ces chapitres pour vous permettre de savoir au premier coup d’œil s’il contient le renseignement cherché.

**Introduction**

Ce chapitre vous informe des informations générales avant de conduire.

**Index illustré**

Ce chapitre vous informe de la disposition du véhicule avec des illustrations.

**Chapitre 1: Sièges, ceintures de sécurité et coussins de sécurité SRS**
Ce chapitre présente la manière d'utiliser les sièges et les ceintures de sécurité et contient également les précautions à observer à propos des coussins de sécurité SRS.

**Chapitre 2: Clés et portières**
Ce chapitre présente la manière d'utiliser les clés, les serrures et les vitres de portière.

**Chapitre 3: Instruments et commandes**
Ce chapitre présente les instruments et témoins du tableau de bord, ainsi que la manière d'utiliser les instruments et les divers commutateurs.

**Chapitre 4: Climatisation**
Ce chapitre présente la manière d'utiliser les commandes de climatisation.

**Chapitre 5: Équipement audio**
Ce chapitre vous présente le système audio.

**Chapitre 6: Équipements intérieurs**
Ce chapitre présente le mode d'emploi de divers équipements de l'habitacle.

**Chapitre 7: Démarrage et conduite**
Ce chapitre explique comment mettre en marche et conduire votre SUBARU.

**Chapitre 8: Conseils de conduite**
Ce chapitre traite de la sécurité de la conduite de votre SUBARU dans les conditions les plus variées, et il présente des conseils pour la conduite.

**Chapitre 9: En cas d'urgence**
Ce chapitre explique ce qu'il faut faire en cas de difficulté (pneu crevé, surchauffe du moteur, etc.).

**Chapitre 10: Soins du véhicule**
Ce chapitre explique comment garder votre SUBARU en bel état.

**Chapitre 11: Entretien et réparations**
Ce chapitre indique quand votre SUBARU doit être confiée au concessionnaire SUBARU pour des travaux d'entretien périodique. Il décrit également les opérations d'entretien qui vous permettront de conserver votre SUBARU en bon état de marche.

**Chapitre 12: Caractéristiques techniques**
Ce chapitre présente les caractéristiques techniques (dimensions, volumes, etc.) de votre véhicule SUBARU.

**Chapitre 13: Informations au consommateur et déclaration en cas de défaut de sécurité**
Ce chapitre présente les informations sur les pneus, la notation standardisée des qualités de pneumatiques et la procédure de déclaration en cas de défaut de sécurité.

**Chapitre 14: Index**
Cet index est une liste alphabétique de tous les sujets traités dans ce manuel. Il vous permet de trouver rapidement la page qui traite du sujet que vous cherchez.

**Pour le système EyeSight:**
Pour plus de détails sur le système EyeSight, reportez-vous au supplément du Manuel du conducteur pour le système EyeSight.

Selon les caractéristiques techniques, le véhicule indiqué sur les illustrations peut être différent du vôtre en termes d'équipement.

*– SUITE –*

## ■ Mises en garde concernant la sécurité

Tout au long de ce manuel, vous trouverez un certain nombre de mises en garde signalées à votre attention par la mention “DANGER”, “ATTENTION” ou “REMARQUE”.

Elles vous avertissent de risques de blessures pour vous-même et les autres.

Pour apprendre à utiliser votre véhicule SUBARU en toute sécurité, prenez la peine de lire attentivement ces mises en garde comme les autres explications du manuel.

**⚠ DANGER**

**La mention “DANGER” attire l’attention sur une situation pouvant entraîner des blessures graves ou même mortelles si les consignes données ne sont pas suivies.**

**⚠ ATTENTION**

**La mention “ATTENTION” met en garde contre un risque de blessure personnelle et/ou d’endommagement du véhicule si les consignes données ne sont pas suivies.**

## REMARQUE

**La mention “REMARQUE” contient une suggestion sur les possibilités de votre véhicule ou la manière de vous en servir.**

## ■ Symbole de sécurité

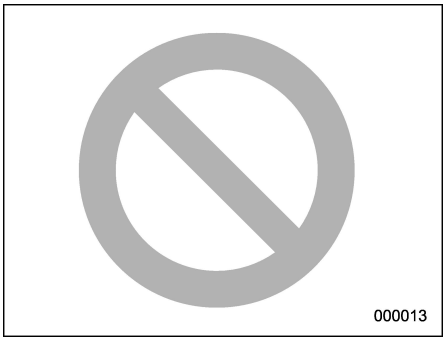


Dans ce manuel, vous trouverez en plusieurs endroits un dessin représentant un cercle barré. Selon le contexte, il attire votre attention sur quelque chose d’interdit ou à ne pas faire, ou sur une situation que vous ne devez pas laisser se produire.

## ■ Liste d’abréviations

Vous trouverez plusieurs abréviations dans ce manuel. Les significations de ces abréviations sont montrées dans la liste suivante.

| Abréviation | Signification |
|---|---|
| ABS | Anti-lock brake system (Système de freins antiblocage) |
| A/C | Air conditioner (Climatisation) |
| AKI | Anti knock index (Indice anti-cliquetis) |
| ALR | Automatic locking retractor (Enrouleur à blocage automatique) |
| ALR/ELR | Automatic locking retractor/ Emergency locking retractor (Enrouleur à blocage automatique/Enrouleur à blocage d’urgence) |
| AVH | Auto Vehicle Hold (Fonction Auto Vehicle Hold) |
| AWD | All-wheel drive (Traction intégrale) |
| BSD | Blind Spot Detection (Avertisseur d’angle mort) |
| CVT | Continuously variable transmission (Transmission à variation continue) |
| DRL | Daytime running light (Éclairage pour conduite de jour) |

| Abréviation | Signification |
|---|---|
| EBD | Electronic brake force distribution (Répartition électronique de la force de freinage) |
| ELR | Emergency locking retractor (Enrouleur à blocage d'urgence) |
| GAW | Gross axle weight (Poids maximal sur l'essieu) |
| GAWR | Gross axle weight rating (Poids nominal brut sur l'essieu) |
| GPS | Global positioning system (Système de positionnement mondial) |
| GVW | Gross vehicle weight (Poids total en charge) |
| GVWR | Gross vehicle weight rating (Poids nominal brut du véhicule) |
| INT | Intermittent (Balayage intermittent) |
| LATCH | Lower anchors and tethers for children (Ancrages inférieurs et longes pour enfants) |
| LCA | Lane Change Assist (Aide au changement de voie) |
| LED | Light emitting diode (Diode électroluminescente) |
| MIL | Malfunction indicator light (Témoin indicateur de dysfonctionnement) |

| Abréviation | Signification |
|---|---|
| MMT | Méthylcyclopentadiényl manganèse tricarbonyle |
| OBD | On-board diagnostics (Diagnostic embarqué) |
| RAB | Reverse Automatic Braking system (Système de freinage automatique en marche arrière) |
| RCTA | Rear Cross Traffic Alert (Alerte de croisement en marche arrière) |
| RON | Research octane number (Indice d'octane recherche) |
| SI-DRIVE | SUBARU Intelligent Drive |
| SRH | Steering Responsive Headlight (Phare répondant au braquage) |
| SRS | Supplemental restraint system (Système de retenue supplémentaire) |
| TIN | Tire identification number (Numéro d'identification de pneus) |
| TPMS | Tire pressure monitoring system (Système de surveillance de la pression des pneus) |

## Pictogrammes utilisés sur le véhicule

Voici la légende des pictogrammes dont certains figurent sur votre véhicule.

Pour les témoins avertisseurs et indicateurs, reportez-vous à "Témoins avertisseurs et indicateurs" ☞P26.

| Repère | Nom |
|---|---|
|  | DANGER |
|  | ATTENTION |
|  | Lisez attentivement ces instructions |
|  | Portez des lunettes de protection |
|  | Le liquide de batterie contient de l'acide sulfurique |
|  | Tenez les enfants à distance |

*– SUITE –*

| Repère | Nom |
|---|---|
|  | Tenez toute flamme éloignée |
|  | Évitez les explosions |

## Précautions de sécurité pendant la conduite

### ■ Ceintures de sécurité et coussins de sécurité SRS

**⚠ DANGER**

- **Toutes les personnes à bord du véhicule doivent boucler leur ceinture de sécurité AVANT que le véhicule ne démarre. Faute de quoi, la probabilité de blessure grave est beaucoup plus élevée en cas d'arrêt brusque ou d'accident.**
- **Pour bénéficier de la meilleure protection possible en cas d'accident, le conducteur et tous les passagers doivent toujours porter leur ceinture de sécurité lorsqu'ils se trouvent dans le véhicule. Les coussins de sécurité SRS (Système de Retenue Supplémentaire) ne dispensent pas du port de la ceinture de sécurité. En combinaison avec les ceintures de sécurité, il assure la meilleure protection possible en cas d'accident grave.**

  **Ne pas porter de ceinture de sécurité augmente le risque de blessures graves ou mortelles en cas de collision, même si le véhicule est équipé de coussins de sécurité SRS.**
- **Le coussin de sécurité SRS se déploie très rapidement avec une énergie considérable. Les personnes qui ne se tiennent pas assises correctement sur leur siège lorsque le coussin de sécurité SRS se déploie risquent d'être gravement blessées. Les coussins de sécurité SRS occupant assez d'espace lorsqu'ils se déploient, le conducteur doit se tenir assis au fond du siège bien droit contre le dossier et éloigné du volant autant que le permet le maintien d'une parfaite maîtrise du véhicule, et le passager avant doit reculer son siège le plus possible et se tenir au fond du siège bien droit contre le dossier.**

Pour des consignes et précautions, lisez attentivement les chapitres suivants.

- Pour des informations relatives au système de ceinture de sécurité, reportez-vous à "Ceintures de sécurité" ☞P50.
- Pour des informations relatives au système de coussin de sécurité SRS, reportez-vous à "Coussin de sécurité

SRS (coussin de sécurité du Système de Retenue Supplémentaire)" ☞P83.

## ■ Sécurité des enfants

**⚠ DANGER**

- **Ne tenez jamais un enfant sur vos genoux ou dans vos bras pendant que le véhicule roule. Il est impossible pour un passager de protéger ainsi un enfant en cas de collision car l'enfant se trouverait pris entre le corps du passager et les structures du véhicule.**
- **Lorsqu'ils voyagent à bord du véhicule, les nourrissons et les enfants en bas âge doivent toujours être assis sur le siège ARRIÈRE dans des systèmes de retenue pour nourrisson ou enfant appropriés à leur âge, leur taille et leur poids. Les enfants trop grands pour un système de retenue pour enfant doivent être installés sur le siège ARRIÈRE et porter des ceintures de sécurité. Les statistiques d'accidents prouvent que les enfants sont plus en sécurité correctement attachés sur les sièges arrière plutôt que sur les sièges avant. Ne laissez jamais un enfant se tenir debout ou à genoux sur le siège.**
- **Les enfants doivent toujours voyager sur le siège ARRIÈRE correctement attachés dans un système de retenue pour enfant ou avec la ceinture de sécurité. Le coussin de sécurité SRS se déploie très rapidement avec une énergie considérable, et il peut blesser ou même tuer un enfant, surtout s'il n'est pas attaché ou mal attaché. Plus légers et moins robustes que les adultes, les enfants sont plus exposés au risque de blessures par déploiement du coussin de sécurité.**
- **N'INSTALLEZ JAMAIS UN SIÈGE POUR ENFANT SUR LE SIÈGE AVANT. PLACER LA TÊTE DE L'ENFANT TROP PRÈS DU COUSSIN DE SÉCURITÉ SRS LUI FAIT COURIR LE RISQUE DE BLESSURES GRAVES OU MORTELLES.**
- **Mettez toujours les verrous de sécurité pour enfants en position "LOCK" lorsque des enfants se trouvent sur le siège arrière. Un accident grave pourrait se produire si un enfant ouvrait accidentellement une portière et tombait du véhicule. Reportez-vous à "Verrous de sécurité pour enfants" ☞P161.**
- **Le commutateur de condamnation des lève-vitres des passagers doit toujours être enclenché lorsqu'il y a des enfants à bord du véhicule. Faute de quoi les enfants pourraient se blesser en manipulant les lève-vitres électriques. Reportez-vous à "Vitres" ☞P161.**
- **Ne laissez jamais des enfants, des adultes ou des animaux sans surveillance dans le véhicule. Ils pourraient se blesser ou provoquer un accident en manipulant les commandes du véhicule. En outre, par temps chaud ou ensoleillé, la température à l'intérieur d'un véhicule fermé peut rapidement s'élever au point d'entraîner des malaises graves voire mortels.**
- **Pensez à prévenir le risque d'enfermement des enfants, des adultes et des animaux dans le coffre à bagages. Par temps chaud ou ensoleillé, la température à l'intérieur d'un coffre devient assez**

*– SUITE –*

**élevée pour entraîner rapidement la mort ou de graves affections pour une personne qui serait enfermée à l'intérieur, surtout chez les jeunes enfants qui sont très vulnérables aux lésions cérébrales produites par l'exposition à la chaleur.**

- **Avant de quitter le véhicule, fermez toutes les vitres et verrouillez toutes les portières. Vérifiez également que le coffre est bien fermé.**

Pour des consignes et précautions, lisez attentivement les chapitres suivants.

- Pour des informations relatives au système de ceinture de sécurité, reportez-vous à "Ceintures de sécurité" ☞P50.
- Pour des informations relatives au système de retenue pour enfant, reportez-vous à "Systèmes de retenue pour enfant" ☞P64.
- Pour des informations relatives au système de coussin de sécurité SRS, reportez-vous à "Coussin de sécurité SRS (coussin de sécurité du Système de Retenue Supplémentaire)" ☞P83.

## ■ Gaz d'échappement du moteur (monoxyde de carbone)

**⚠ DANGER**

- **Ne respirez jamais les gaz d'échappement du moteur. Le monoxyde de carbone contenu dans les gaz d'échappement du moteur est incolore et inodore, mais son inhalation est dangereuse et peut même entraîner la mort.**
- **Le système d'échappement doit toujours être maintenu en bon état pour éviter que les gaz d'échappement du moteur ne pénètrent dans le véhicule.**
- **Ne laissez jamais tourner le moteur du véhicule dans un garage ou un local fermé, sauf pendant le minimum de temps nécessaire à l'entrée ou à la sortie du véhicule.**
- **Évitez de rester longtemps dans un véhicule en stationnement en laissant le moteur en marche. Si vous ne pouvez l'éviter, mettez la soufflante de ventilation en marche pour forcer l'entrée d'air frais dans le véhicule.**
- **Pour que le système de ventilation puisse fonctionner normalement, débarrassez la grille de la prise d'air de ventilation avant de la neige, des feuilles ou des autres corps étrangers qui l'encombrent.**
- **Si vous avez l'impression que les gaz d'échappement pénètrent dans le véhicule, faites contrôler et réparer le véhicule le plus tôt possible. Si vous devez utiliser le véhicule dans cet état, roulez avec toutes les vitres grandes ouvertes.**
- **Pour éviter que les gaz d'échappement ne pénètrent dans le véhicule, ne roulez pas avec le coffre à bagages ou le hayon ouvert.**

## ■ Alcool et conduite

**⚠ DANGER**

**Il est très dangereux de conduire après avoir bu. La présence d'alcool dans le sang rend les réflexes plus lents et amoindrit les facultés sensorielles, la vigilance et la sûreté de jugement. Prendre le volant après**

**avoir bu, même peu, augmente le risque d'accident grave voire mortel, pour vous comme pour les personnes alentours. En outre, en cas d'accident, l'alcool est un facteur d'accroissement de la gravité des blessures.**

**Ne conduisez pas après avoir bu.**

La conduite en état d'ivresse compte parmi les causes d'accident les plus fréquentes. Les effets de l'alcool ne sont pas les mêmes d'une personne à l'autre, et il se peut que vous ayez trop bu pour conduire en toute sécurité même avec un taux d'alcool dans le sang inférieur à la limite tolérée par la réglementation. Le plus sûr est de ne pas conduire si on a bu. Si vous avez bu et ne pouvez faire autrement que de conduire, arrêtez de boire et, avant de prendre le volant, attendez que les effets de l'alcool se soient complètement dissipés.

## ■ Médicaments et conduite

**⚠ DANGER**

**Certains médicaments (en vente libre ou sur ordonnance) rendent les réflexes plus lents et amoindrissent les facultés sensorielles, la vigilance et la sûreté de jugement. Si vous conduisez après avoir pris de tels médicaments, vous courez le risque d'être gravement blessé ou de vous tuer, et vous faites courir ce risque à d'autres.**

Lorsque vous prenez des médicaments, renseignez-vous auprès de votre médecin ou de votre pharmacien, ou lisez la notice fournie avec ces médicaments, pour savoir s'ils sont susceptibles de nuire à vos facultés de conducteur. Ne conduisez pas après avoir pris un médicament induisant une certaine somnolence ou affectant les réflexes indispensables à la conduite d'un véhicule automobile en toute sécurité. Lorsque votre état de santé vous oblige à prendre des médicaments, n'oubliez pas de demander l'avis de votre médecin à ce sujet.

Ne conduisez jamais sous l'influence d'un stupéfiant interdit par la loi, quel qu'il soit. Pour votre santé et votre bien-être, nous vous enjoignons de ne jamais prendre de drogue ou stupéfiant interdit par la loi, et de suivre un traitement dans le cas où vous seriez sous la dépendance d'une telle substance.

## ■ Fatigue, sommeil et conduite

**⚠ DANGER**

**La fatigue et le sommeil rendent les réflexes plus lents et amoindrissent les facultés sensorielles, la vigilance et la sûreté de jugement. Si vous conduisez lorsque vous êtes fatigué ou lorsque vous avez sommeil, vous augmentez le risque d'être gravement blessé ou de vous tuer, et vous augmentez ce risque pour d'autres.**

Si vous vous sentez fatigué ou si vous avez sommeil, ne persistez pas à conduire mais cherchez plutôt un endroit sûr pour stationner et vous reposer. Au cours de longs déplacements, faites des pauses à intervalles réguliers pour vous détendre et reprendre la route dans de bonnes conditions. Dans la mesure du possible, partagez le temps de conduite avec d'autres.

## ■ Modification du véhicule

**⚠ DANGER**

**Ne retirez pas le système de navigation et/ou audio SUBARU d'origine. Cela pourrait rendre les fonctions**

*– SUITE –*

**suivantes inutilisables.**

- **Affichage des instruments de bord (écran LCD en couleur)**
- **Image du champ de vision arrière et lignes de référence**
- **Réglages du véhicule**
- **Climatisation**
- **Siège chauffant et ventilation avant**
- **Horloge**

**⚠ ATTENTION**

**Modifiez votre véhicule avec des pièces ou accessoires d'origine SUBARU uniquement. Tout autre type de modification risque d'en affecter les performances, la sécurité ou la longévité, et peut même constituer une infraction des réglementations gouvernementales. En outre, les dégradations ou baisses de performances résultant de ce genre de modifications ne sont pas couvertes par les garanties du véhicule.**

## ■ Utilisation de téléphones cellulaires/composition de messages texte et conduite

**⚠ ATTENTION**

**L'usage d'un téléphone cellulaire ou la composition d'un message texte par le conducteur l'empêche de porter toute son attention sur la conduite, ce qui peut entraîner un accident. Si vous utilisez un téléphone cellulaire ou que vous composez un message texte, veuillez d'abord quitter la route et vous garer dans un endroit sûr. Dans certain(e)s États/Provinces, il peut être permis de parler au téléphone tout en conduisant, mais seulement si le téléphone est en mode mains libres.**

## ■ Conduite des véhicules équipés d'un système de navigation

**⚠ DANGER**

**Ne vous laissez pas distraire par le moniteur lors de la conduite. En outre, ne touchez pas aux commandes du système de navigation pendant que vous conduisez. Tout manque d'attention à la conduite peut être à l'origine d'un accident. Pour toute manipulation des commandes du système de navigation, commencez par garer le véhicule dans un endroit sûr.**

## ■ Animaux de compagnie à bord du véhicule

Laissé en liberté dans le véhicule, un animal de compagnie risque de vous gêner pour conduire ou de distraire votre attention de la conduite. En cas de collision ou d'arrêt brusque, un animal laissé en liberté ou sa cage risque d'être projeté(e) et de blesser les occupants du véhicule. En outre, l'animal risque lui-même d'être blessé. Pour votre sécurité comme pour la leur, attachez les animaux de compagnie que vous prenez à bord de votre véhicule. Il existe dans ce but des harnais spéciaux se fixant au siège arrière par une ceinture de sécurité, ou bien installez l'animal dans un panier de transport et immobilisez le panier sur le siège arrière en passant une ceinture de sécurité dans la poignée du panier. N'attachez jamais un animal ou son panier de transport sur le siège du passager avant. Pour

plus de précisions, renseignez-vous auprès d'un vétérinaire, d'une association de protection des animaux ou d'une boutique d'animaux de compagnie.

## ■ Pression des pneus

Contrôlez et, si nécessaire, réglez la pression de chaque pneu ainsi que celle de la roue de secours (selon modèles) au moins une fois par mois et avant chaque long trajet.

Vérifiez la pression des pneus lorsque les pneus sont froids. Utilisez un gonfleur à manomètre pour ajuster la pression à la valeur indiquée sur l'étiquette des pneus. Pour de plus amples informations, reportez-vous à "Roues et pneus" ☞P562.

**⚠ DANGER**

**Rouler à grande vitesse avec des pneus trop peu gonflés entraîne une déformation importante et un échauffement rapide des pneus. Une brusque élévation de la température d'un pneu peut entraîner le décollement de la bande de roulement et la destruction du pneu. Il en résulterait une perte de contrôle du véhicule avec risque d'accident.**

## ■ Conduite sur route et hors route

Ce véhicule est classé dans la catégorie des véhicules utilitaires. On constate que les accidents avec retournement sont plus fréquents pour les véhicules utilitaires que pour les autres types de véhicules. Votre véhicule a une garde au sol plus élevée et un centre de gravité plus haut, ce qui fait qu'il se retourne plus facilement qu'une voiture de tourisme ordinaire. Son comportement et sa manœuvrabilité ne sont pas identiques à ceux des voitures de tourisme ordinaires. Pour cette raison, veuillez lire attentivement la section suivante et suivez les instructions et mises en garde pour éviter les risques de blessures graves voire mortelles provoquées par la perte de contrôle, le retournement du véhicule ou d'autres types d'accidents. Reportez-vous à "Conduite hors route" ☞P475.

## ■ Fixation des accessoires

**⚠ DANGER**

- **N'accrochez aucun accessoire, étiquette ou vignette (autre que les vignettes d'inspection placées correctement) sur le pare-brise. De tels objets peuvent bloquer votre champ de vision.**
- **S'il est nécessaire d'accrocher un accessoire (tel qu'un appareil de télépéage (ETC) ou une carte de sécurité) sur le pare-brise, consultez votre concessionnaire SUBARU pour des détails sur l'emplacement adéquat.**

# Informations générales

## ■ Avertissement de l'état de Californie sur le Perchlorate

Certains composants du véhicule tels que les modules de coussin de sécurité, les prétensionneurs de ceinture de sécurité et les piles de la télécommande d'entrée sans clé peuvent contenir du perchlorate. Un traitement spécial peut être nécessaire pour une intervention d'entretien ou pour l'élimination du véhicule en fin de vie. Consultez www.dtsc.ca.gov/hazardous-waste/perchlorate pour plus de détails.

## ■ Bruit venant du dessous du véhicule

### REMARQUE

**Vous pouvez entendre un bruit venant du dessous du véhicule environ 5 à 10 heures après que le contacteur d'allumage ait été mis sur la position "LOCK"/"OFF". Toutefois, cela n'est pas un signe de défectuosité. Ce bruit est provoqué par le fonctionnement du système de vérification de fuites d'évaporation du carburant et est normal. Le bruit s'arrête au bout de 15 minutes environ.**

## ■ Enregistreur de données

Ce véhicule est équipé d'un enregistreur de données (EDR). Le but principal d'un EDR est d'enregistrer, dans un accident ou des situations similaires à des collisions, tel que lors d'un déploiement des coussins de sécurité ou lorsque vous heurtez un obstacle sur la route, des données qui aideront à comprendre comment les systèmes d'un véhicule ont fonctionné. L'EDR est conçu pour enregistrer les données relatives aux systèmes de dynamique du véhicule et de sécurité pour une courte période de temps, généralement 30 secondes ou moins. L'EDR dans ce véhicule est conçu pour enregistrer des données telles que:

- Comment les différents systèmes de votre véhicule fonctionnaient;
- Si les ceintures de sécurité du conducteur et du passager étaient bouclées/attachées;
- À quel point (le cas échéant) le conducteur a enfoncé la pédale d'accélérateur et/ou la pédale de frein, et,
- À quelle vitesse le véhicule roulait.

Ces données peuvent aider à fournir une meilleure compréhension des circonstances dans lesquelles les accidents et les blessures se produisent. REMARQUE: Les données EDR ne sont enregistrés par votre véhicule qu'en cas de collision non négligeable; aucune donnée n'est enregistrée par l'EDR dans des conditions de conduite normale et aucune donnée personnelle (nom, sexe, âge et lieu de l'accident) n'est enregistrée. Toutefois, d'autres parties, telles que les forces de l'ordre, pourraient combiner les données EDR avec le type de données d'identification personnelle habituellement acquise pendant une enquête sur la collision.

Pour lire les données enregistrées par un EDR, un équipement spécial est nécessaire, ainsi que l'accès au véhicule ou à l'EDR. En plus du constructeur du véhicule, les autres parties, telles que les forces de l'ordre, qui possèdent l'équipement spécial, peuvent lire les informations si elles ont accès au véhicule ou à l'EDR.

- Extérieur ..... 16
- Intérieur ..... 18
- Tableau de bord ..... 21
- Volant ..... 22
- Commandes/manettes de réglage des éclairages et des essuie-glaces ..... 23
- Instruments de bord ..... 24
  - Modèles spécification des États-Unis ..... 24
  - À l'exception des modèles spécification des États-Unis ..... 25
- Témoins avertisseurs et indicateurs ..... 26

# Extérieur

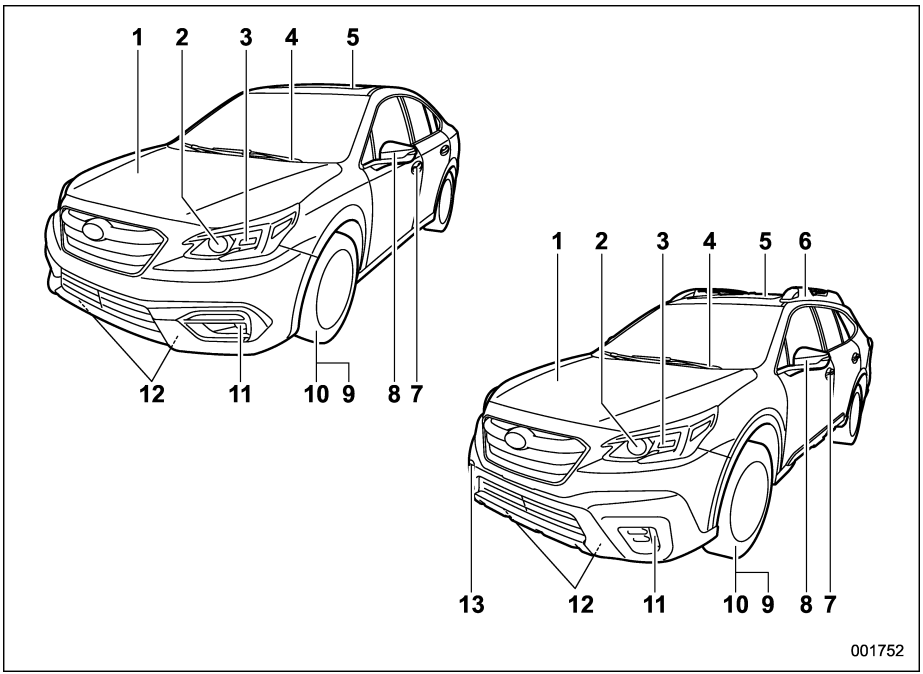


1) Capot moteur (page 546)
2) Phares (page 278, 580)
3) Clignotants de direction (page 288, 580)
4) Essuie-glaces de pare-brise (page 290)
5) Toit ouvrant opaque (page 178)
6) Longeron de toit avec traverses intégrées (page 486)
7) Serrures de portière (page 152)
8) Rétroviseurs extérieurs (page 304)
9) Pression des pneus (page 565)
10) Crevaisons (page 508)
11) Phares antibrouillard (page 287, 580)
12) Crochets d'arrimage (page 518)
13) Crochet de remorquage (Outback) (page 518)

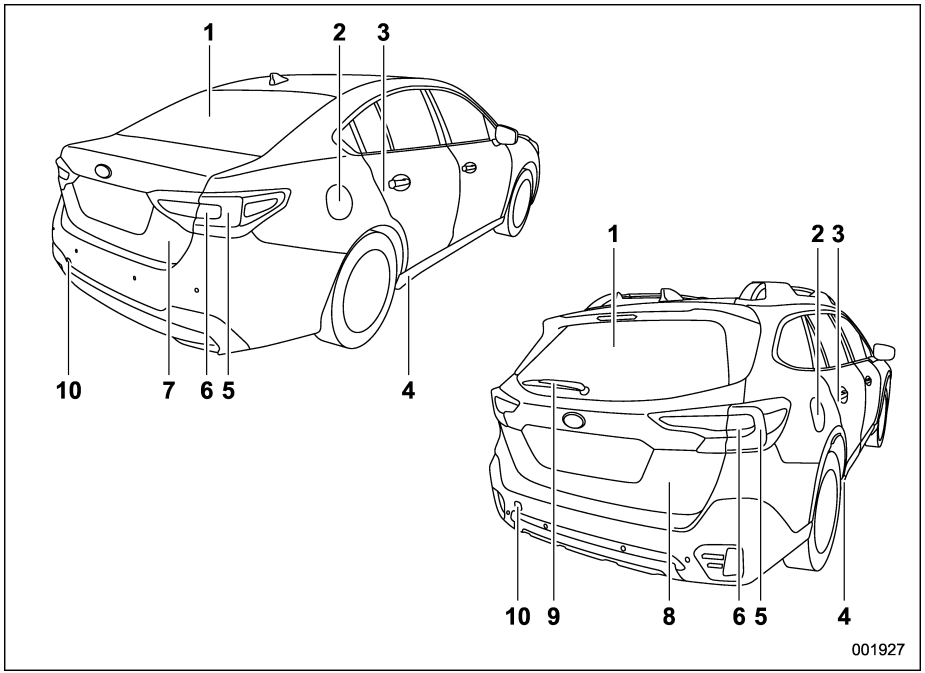


1) Désembueur de lunette arrière (page 293)
2) Volet et bouchon du réservoir de carburant (page 364)
3) Verrous de sécurité pour enfants (page 161)
4) Trous d'arrimage (page 518)
5) Éclairages (page 278, 580)
6) Clignotants de direction (page 288, 580)
7) Couvercle du coffre (page 165)
8) Hayon (page 168)
9) Essuie-glace de lunette arrière (page 292)
10) Crochet de remorquage (page 518)

# Intérieur

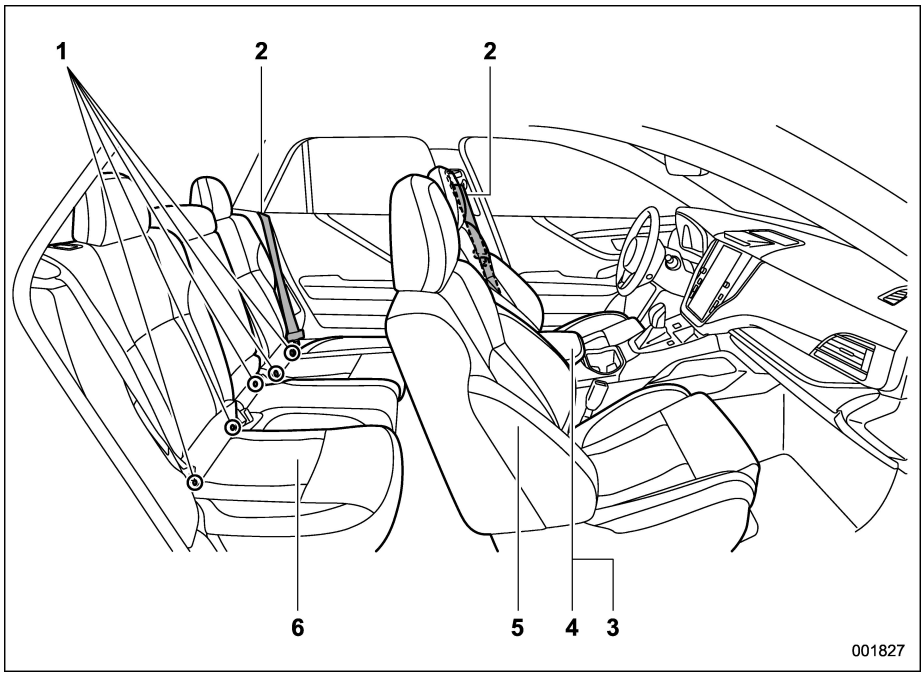


1) Ancrages inférieurs pour le système de retenue pour enfant (page 75)
   - **Modèles spécification des États-Unis:**
     5 ancrages inférieurs
   - **À l'exception des modèles spécification des États-Unis:**
     4 ancrages inférieurs
2) Ceintures de sécurité (page 50)
3) Console centrale (page 340)
4) Prise de courant pour accessoire (page 342)
5) Sièges avant (page 31)
6) Sièges arrière (page 44)

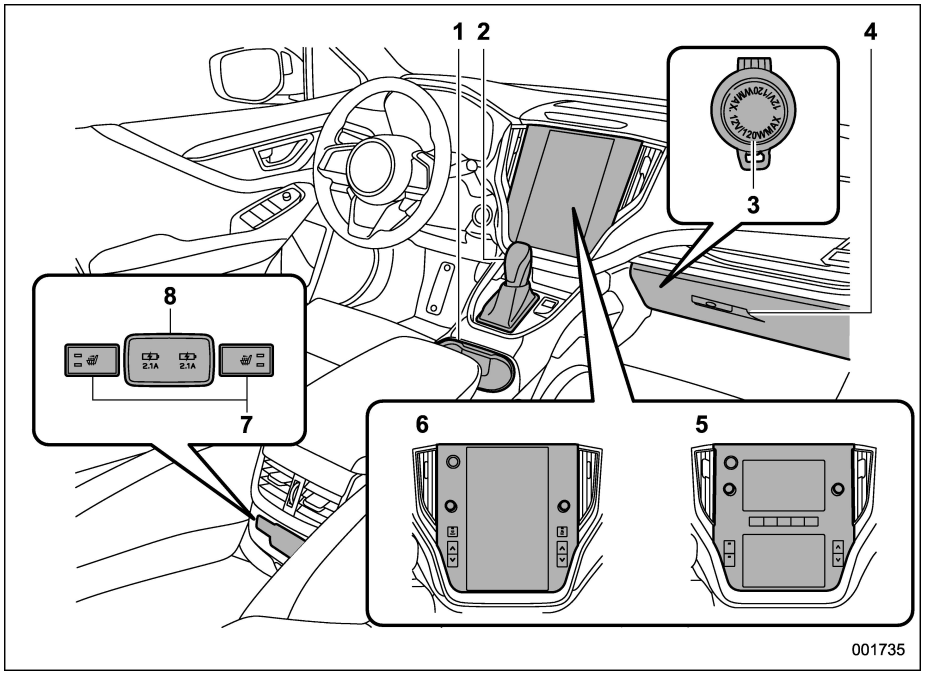


1) Porte-gobelets (page 341)
2) Levier sélecteur (page 388)
3) Prise de courant pour accessoire (page 342)
4) Boîte à gants (page 339)
5) Modèles à double affichage 7,0 pouces*1 (page 261)/Climatisation (page 313)/ Système audio*2
6) Modèles à affichage 11,6 pouces*1 (page 234)/Climatisation (page 316)/Système audio*2/Système de navigation*2
7) Commandes de siège chauffant arrière (page 43)
8) Alimentation USB (page 344)

*1: Affichage d'informations central

*2: Pour plus de détails concernant l'utilisation du système audio et de navigation (selon modèles), reportez-vous au manuel d'instructions du système de navigation/audio fourni séparément.



**– SUITE –**

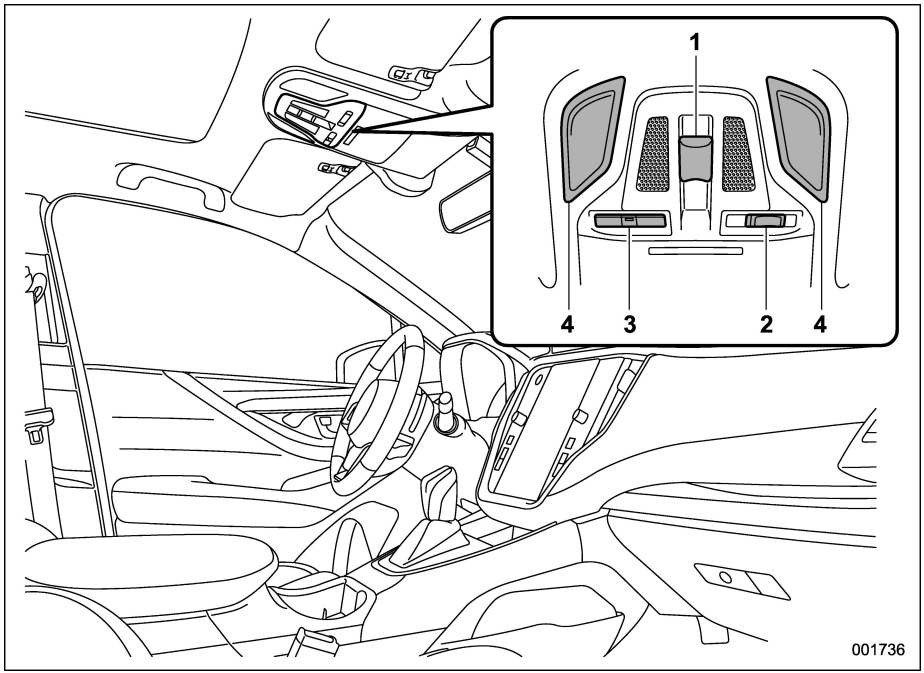


1) Commande de toit ouvrant opaque (page 179)
2) Commande de verrouillage des portières (page 336)
3) Boutons pour SUBARU STARLINK
4) Commande des lampes de lecture (page 336)

## REMARQUE

**Pour les modèles avec SUBARU STARLINK: Reportez-vous au supplément du manuel du conducteur pour SUBARU STARLINK.**

# Tableau de bord

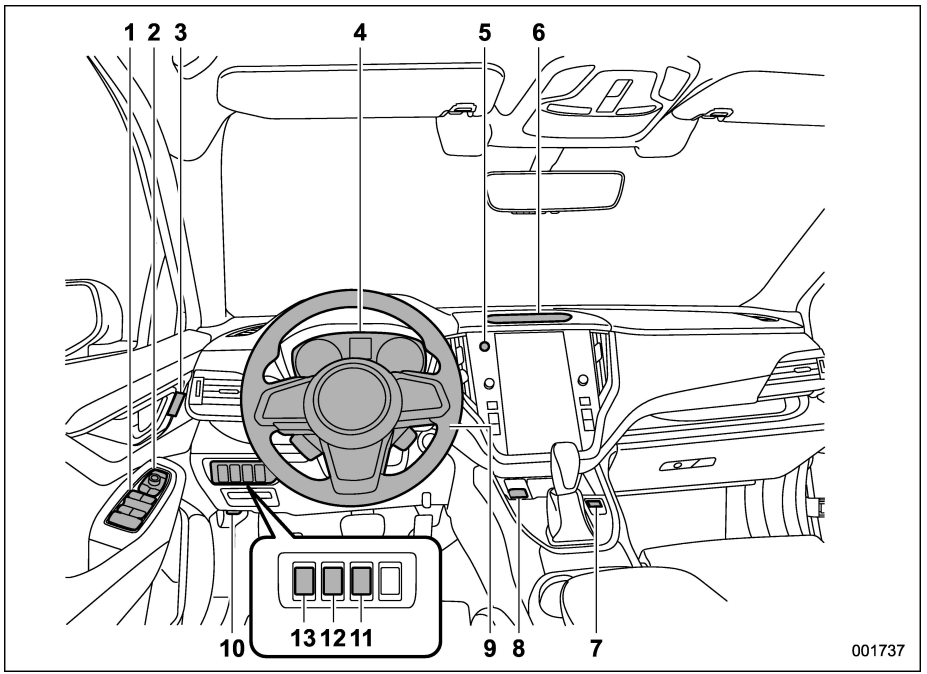


1) Commandes de lève-vitres électriques (page 161)
2) Commande de rétroviseurs télécommandés (page 304)
3) Boutons de mémoire de position de siège (page 36)
4) Instruments de bord (page 191)
5) Commande des feux de détresse (page 191)
6) Caméra pour le système de surveillance du conducteur (page 452)
7) Commande du moniteur de vue avant (page 421)
8) Commande de frein de stationnement électronique (page 408)
9) Direction à inclinaison réglable/télescopique (page 308)
10) Bouton d'ouverture du capot (page 546)
11) Commande de désactivation du hayon électrique mains libres (page 178)
12) Molette de réglage d'intensité lumineuse (page 194)
13) Bouton d'ouverture du couvercle de coffre (page 166)/Bouton de hayon électrique (page 169)

# Volant

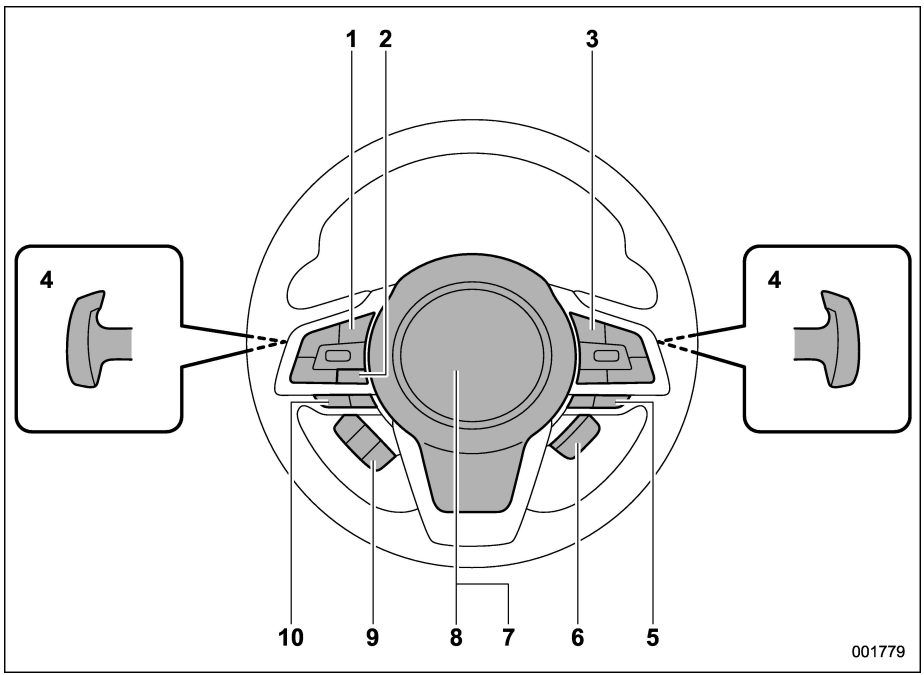


1) Commandes audio*1
2) Commande de prise de parole pour le système de commande vocale*1
3) Commandes du régulateur de vitesse*2
4) Leviers de passage (page 391)
5) Commandes SI-DRIVE (page 394)
6) Commande de volant de direction chauffant (page 309)
7) Coussin de sécurité SRS (page 83)
8) Avertisseur sonore (page 310)
9) Commandes de réglage pour l'affichage des instruments de bord (écran LCD en couleur) (page 225)
10) Commandes de téléphone mains libres*1

*1: Pour plus de détails concernant l'utilisation des commandes, reportez-vous au manuel d'instructions du système de navigation/audio fourni séparément.

*2: Pour plus de détails sur l'utilisation des commandes, reportez-vous au supplément du Manuel du conducteur pour le système EyeSight.

# Commandes/manettes de réglage des éclairages et des essuie-glaces

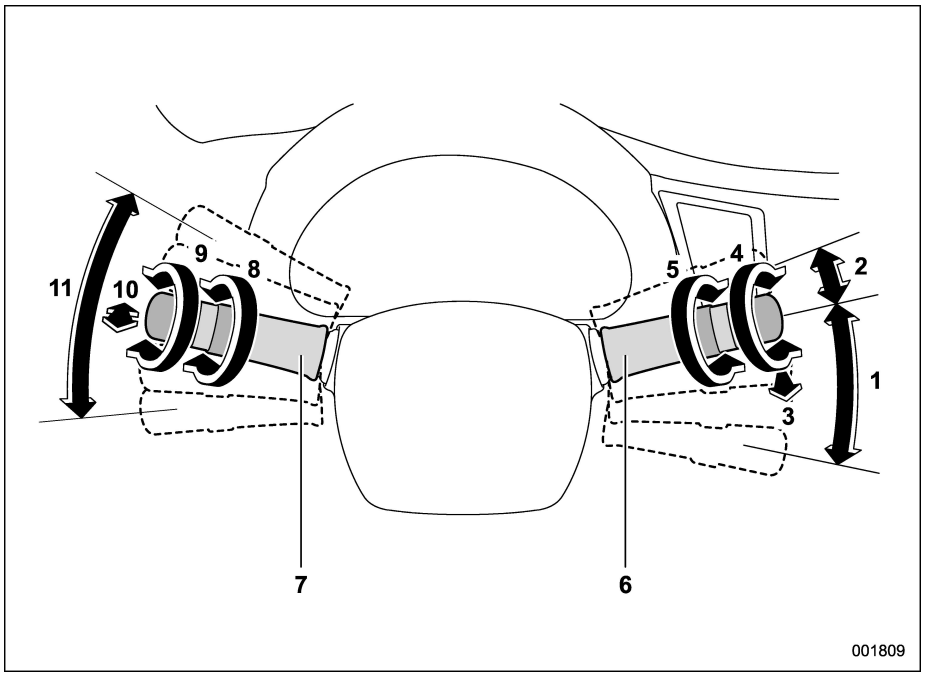


1) Essuie-glaces de pare-brise (page 289)
2) Désembuage (page 290)
3) Lave-glace de pare-brise (page 291)
4) Commande d'essuie-glaces et de lave-glace de lunette arrière (page 292)
5) Commande de réglage de la fréquence de balayage des essuie-glaces intermittents (page 291)
6) Manette de commande des essuie-glaces (page 290)
7) Commande de réglage des éclairages (page 278)
8) Commande des phares antibrouillard avant (page 287)
9) Positions ON/OFF/AUTO des phares (page 279)
10) Appels de phares et inverseur feux de route/feux de croisement (page 281)
11) Manette des clignotants de direction (page 288)

# Instruments de bord

## ■ Modèles spécification des États-Unis

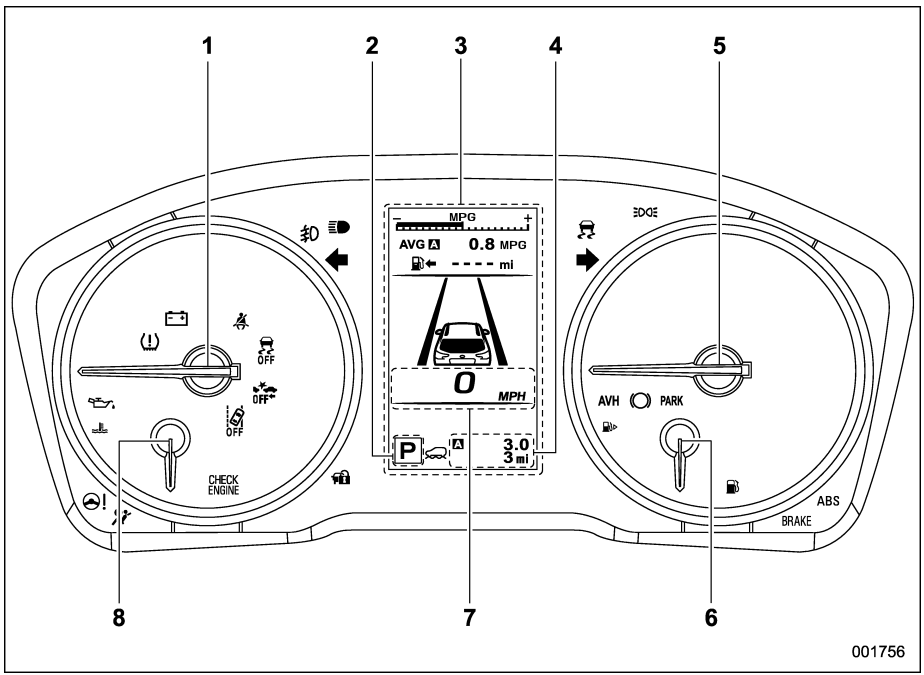


1) Compte-tours (page 192)
2) Indicateur de levier sélecteur/de la position du rapport engagé (page 219)
3) Affichage des instruments de bord (écran LCD en couleur) (page 224)
4) Compteur journalier et totalisateur (page 192)
5) Indicateur de vitesse (page 191)
6) Jauge de carburant (page 193)
7) Écran de vitesse numérique (page 232)
8) Jauge de température du liquide de refroidissement du moteur (page 194)

## ■ À l'exception des modèles spécification des États-Unis

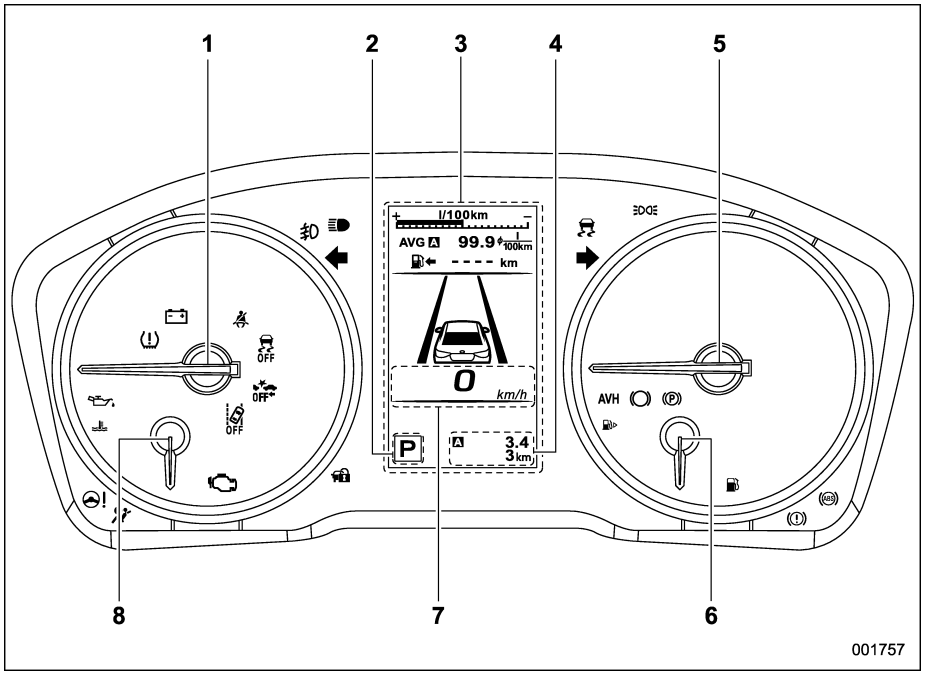


1) Compte-tours (page 192)
2) Indicateur de levier sélecteur/de la position du rapport engagé (page 219)
3) Affichage des instruments de bord (écran LCD en couleur) (page 224)
4) Compteur journalier et totalisateur (page 192)
5) Indicateur de vitesse (page 191)
6) Jauge de carburant (page 193)
7) Écran de vitesse numérique (page 232)
8) Jauge de température du liquide de refroidissement du moteur (page 194)

# Témoins avertisseurs et indicateurs

| Repère | Nom | Page |
|---|---|---|
|  | Témoin avertisseur de ceinture de sécurité | 196 |
|  | Témoin avertisseur de ceinture de sécurité du passager avant | 196 |
|  | Témoin avertisseur de ceinture de sécurité arrière | 199 |
|  | Témoin avertisseur du système de coussin de sécurité SRS | 200 |
| CHECK ENGINE /  | Témoin avertisseur d'anomalie moteur CHECK ENGINE/Témoin indicateur de dysfonctionnement | 202 |
|  | Témoin avertisseur de charge | 203 |
|  | Témoin avertisseur de pression d'huile | 203 |
|  | Indicateur d'avertissement de niveau d'huile moteur bas | 203 |
| AT OIL TEMP | Témoin avertisseur de surchauffe de l'huile de boîte de vitesses automatique AT OIL TEMP | 204 |

| Repère | Nom | Page |
|---|---|---|
| ABS /  | Témoin avertisseur des freins antiblocage ABS | 206 |
| BRAKE /  | Témoin avertisseur du système des freins | 207 |
| PARK /  | Témoin indicateur de frein de stationnement électronique | 208 |
|  | Indicateur d'ouverture de portière | 210 |
|  | Témoin avertisseur de capot moteur ouvert | 210 |
|  | Témoin avertisseur de bas niveau de carburant | 210 |
| AWD | Témoin avertisseur de traction intégrale | 211 |
|  | Témoin avertisseur de direction assistée | 211 |
| AVH | Témoin indicateur d'activation Auto Vehicle Hold | 210 |
|  | Témoin indicateur de fonctionnement Auto Vehicle Hold | 210 |

| Repère | Nom | Page |
|---|---|---|
|  | Témoin avertisseur du Contrôle de Dynamique du Véhicule/Témoin indicateur de fonctionnement du Contrôle de Dynamique du Véhicule | 212 |
|  | Témoin indicateur de désactivation du Contrôle de Dynamique du Véhicule | 213 |
|  | Indicateur d'avertissement de clé d'accès (selon modèles) | 213 |
|  | Témoin indicateur du système de sécurité | 218 |
|  | Témoins indicateurs du clignotant de direction | 219 |
|  | Témoin indicateur des feux de route | 219 |
|  | Indicateur d'assistance des feux de route | 220 |
|  | Témoin avertisseur du dispositif de réglage automatique de portée des phares | 220 |
|  | Témoin avertisseur de phare LED | 220 |

| Repère | Nom | Page |
|---|---|---|
| SRH OFF | Témoin indicateur de désactivation des phares répondant au braquage | 220 |
| SRH | Témoin avertisseur des phares répondant au braquage | 220 |
|  | Témoin indicateur des phares antibrouillard avant (selon modèles) | 220 |
|  | Indicateur de X-MODE (Outback) | 221 |
|  | Indicateur de contrôle de vitesse en descente (Outback) | 222 |
|  | Témoin indicateur des phares | 220 |
|  | Témoin avertisseur de pression de gonflage basse des pneus (modèles spécification des États-Unis) | 204 |
|  | Témoin indicateur d'activation du coussin de sécurité frontal de passager avant | 201 |
|  | Témoin indicateur de désactivation du coussin de sécurité frontal de passager avant | 201 |

| Repère | Nom | Page |
|---|---|---|
|  | Témoin avertisseur de liquide de lave-glace de pare-brise | 210 |
|  | Témoin indicateur de désactivation du système de démarrage et d'arrêt automatique | 220 |
|  | Témoin indicateur du système de démarrage et d'arrêt automatique (vert) | 221 |
|  | Témoin avertisseur du système de démarrage et d'arrêt automatique (jaune) | 220 |
|  | Témoin indicateur d'activité du système de démarrage et d'arrêt automatique non détectée | 221 |
|  | Indicateur d'avertissement BSD/RCTA (selon modèles) | 222 |
|  | Indicateur de désactivation BSD/RCTA (selon modèles) | 222 |
|  | Indicateur de mode Intelligent (I) (selon modèles) | 219 |
| S# | Indicateur de mode Sport Sharp (S#) (selon modèles) | 219 |

| Repère | Nom | Page |
|---|---|---|
|  | Indicateur d'avertissement de route enneigée et glacée | 222 |
| RAB | Indicateur d'avertissement RAB (selon modèles) | 223 |
| RAB OFF | Indicateur de désactivation RAB (selon modèles) | 223 |
|  | Indicateur de désactivation de l'alarme sonore du sonar (selon modèles) | 224 |
|  | Témoin indicateur de fonctionnement du système de surveillance du conducteur (vert) (selon modèles) | 223 |
| | Témoin avertisseur du système de surveillance du conducteur (jaune) (selon modèles) | 223 |
|  | Témoin indicateur de désactivation du système de surveillance du conducteur (selon modèles) | 223 |
|  | Témoin indicateur d'arrêt temporaire du système de surveillance du conducteur (selon modèles) | 223 |

# Sièges, ceintures de sécurité et coussins de sécurité SRS


1-1. Sièges avant ..... 31
Siège à réglage manuel (selon modèles) ..... 34
Siège à réglage électrique (selon modèles) ..... 35
Réglage des appuis-tête ..... 40
1-2. Sièges chauffants (selon modèles) ..... 42
Siège chauffant avant ..... 42
Siège chauffant arrière ..... 43
1-3. Ventilation de siège (selon modèles) ..... 43
1-4. Sièges arrière ..... 44
Inclinaison du dossier (Outback) ..... 45
Rabattre le dossier arrière ..... 45
Réglage des appuis-tête ..... 48
Accoudoir ..... 50
1-5. Ceintures de sécurité ..... 50
Conseils à propos des ceintures de sécurité ..... 50
Enrouleur à blocage d'urgence (ELR) ..... 51
Enrouleur à blocage automatique/Enrouleur à blocage d'urgence (ALR/ELR) ..... 52
Témoin avertisseur et signal sonore de ceinture de sécurité ..... 52
Pour attacher votre ceinture de sécurité ..... 52
Entretien des ceintures de sécurité ..... 59
1-6. Prétensionneur de ceinture de sécurité ..... 59
Ceinture de sécurité avec prétensionneur de sangle-baudrier ..... 60
Ceinture de sécurité avec prétensionneurs de sangle-baudrier et de sangle sous-abdominale ..... 61
Surveillance du système ..... 62
Entretien du système ..... 62
Précautions concernant les modifications apportées au véhicule ..... 63
1-7. Rappel de siège arrière ..... 63
1-8. Systèmes de retenue pour enfant ..... 64
Conseils de sécurité pour l'installation de systèmes de retenue pour enfant ..... 66
Où placer un système de retenue pour enfant ..... 66
Choix d'un système de retenue pour enfant ..... 69
Installation des systèmes de retenue au moyen de la ceinture de sécurité ALR/ELR ..... 69
Installation du siège rehausseur ..... 74
Installation d'un système de retenue pour enfant au moyen des ancrages inférieurs et longes (LATCH) ..... 75
Ancrages de longe supérieure ..... 80
1-9. Coussin de sécurité SRS (coussin de sécurité du Système de Retenue Supplémentaire) ..... 83
Précautions d'ordre général concernant le système de coussin de sécurité SRS ..... 84
Précautions d'ordre général au sujet du système de coussin de sécurité SRS pour les accessoires et les objets ..... 86
Précautions d'ordre général au sujet du système de coussin de sécurité SRS et des enfants ..... 89
Composants ..... 92
Système SUBARU de coussin de sécurité frontal perfectionné, coussin de sécurité de coussin de siège SRS, coussin de sécurité latéral SRS et rideau de sécurité SRS ..... 95
Coussin de sécurité latéral SRS et rideau de sécurité SRS ..... 112
Surveillance du système de coussin de sécurité SRS ..... 119

**Entretien du système de coussin de sécurité SRS..... 121**
**Précautions concernant les modifications apportées au véhicule..... 122**
**Comment contacter le fabricant du véhicule concernant les modifications pour les personnes handicapées qui peuvent affecter le système de coussin de sécurité perfectionné..... 123**

## 1-1. Sièges avant

**⚠ DANGER**

- **N'ajustez jamais le siège pendant la conduite, car cela pourrait être à l'origine de blessures ou d'une perte de contrôle du véhicule.**
- **Avant d'ajuster le siège, assurez-vous que rien ne bloque le mécanisme de réglage.**
- **Après avoir ajusté le siège, déplacez-le d'avant en arrière pour vous assurer qu'il est bien bloqué. Si ce n'est pas le cas, il peut se déplacer brusquement ou la ceinture peut ne pas fonctionner correctement.**
- **Ne posez jamais d'objets sous les sièges avant. Ils risquent de gêner le mécanisme de verrouillage du siège avant et de provoquer un accident.**
- **Les ceintures de sécurité assurent une protection optimale lorsque l'occupant du siège se tient assis au fond, droit contre le dossier. Pour éviter que l'occupant du siège ne glisse sous sa ceinture de sécurité lors d'une collision, le dossier des sièges avant doit toujours être en position verticale lorsque le véhicule roule. En cas de collision alors que le dossier des sièges avant se trouve en position inclinée, l'occupant du siège risque de glisser sous la sangle sous-abdominale, celle-ci lui remontant sur l'abdomen, ce qui peut entraîner des blessures graves voire mortelles.**
- **Le coussin de sécurité SRS se déploie très rapidement avec une énergie considérable. Les personnes qui ne se tiennent pas assises au fond et droit sur leur siège lorsque le coussin de sécurité SRS se déploie risquent d'être gravement blessées. Les coussins de sécurité SRS nécessitant suffisamment d'espace lorsqu'ils se déploient, le conducteur doit se tenir assis au fond du siège bien droit contre le dossier et éloigné du volant autant que le permet le maintien d'une parfaite maîtrise du véhicule, et le passager avant doit reculer son siège le plus possible et se tenir au fond du siège bien droit contre le dossier.**

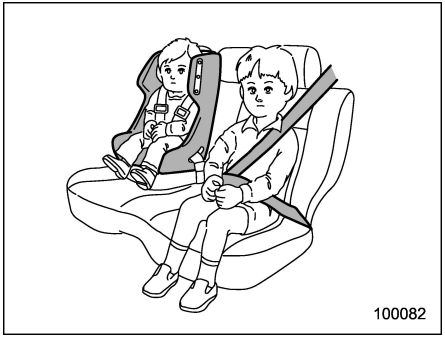


**⚠ DANGER**

**Les enfants doivent toujours être assis sur les sièges arrière et convenablement attachés à tout moment. Le coussin de sécurité SRS se déploie très rapidement avec une énergie considérable, et il peut blesser ou même tuer un enfant, surtout s'il n'est pas attaché ou mal attaché. Plus légers et moins robustes que les adultes, les enfants sont plus exposés au risque de blessures par déploiement du coussin de sécurité. Pour cette raison, nous vous recommandons vivement de veiller à ce que TOUS les enfants (y compris ceux utilisant un système de retenue pour enfant) voyagent sur les**

– SUITE –

**sièges ARRIÈRE et soient convenablement attachés au moyen d'un système de retenue pour enfant ou de la ceinture de sécurité du siège, compte tenu de leur âge, de leur taille et de leur poids. TOUS les systèmes de retenue pour enfant doivent toujours être installés sur les sièges ARRIÈRE.**

**N'INSTALLEZ JAMAIS UN SYSTÈME DE RETENUE POUR ENFANT SUR LE SIÈGE AVANT. PLACER LA TÊTE DE L'ENFANT TROP PRÈS DU COUSSIN DE SÉCURITÉ SRS LUI FAIT COURIR LE RISQUE DE BLESSURES GRAVES OU MORTELLES.**

**Les statistiques d'accidents prouvent que les enfants sont plus en sécurité correctement attachés sur les sièges arrière plutôt que sur les sièges avant. Pour des consignes et précautions relatives aux systèmes de retenue pour enfant, reportez-vous à "Systèmes de retenue pour enfant" ☞P64.**

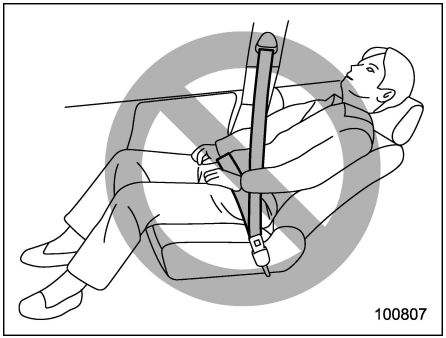


**⚠ DANGER**

**Pour éviter que l'occupant du siège ne glisse sous la ceinture de sécurité dans l'éventualité d'une collision, le dossier de siège doit toujours être en position verticale lorsque le véhicule est en mouvement. Par ailleurs, il ne faut placer aucun objet (coussin ou autre) entre l'occupant du siège et le dossier. Sinon, les risques de glisser sous la sangle sous-abdominale et la sangle sous-abdominale de glisser au-dessus de l'abdomen augmentent, et ces risques peuvent tous deux résulter en des blessures graves voire mortelles.**

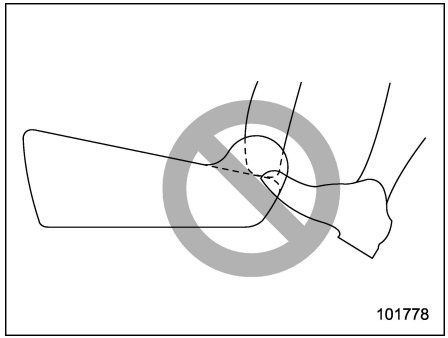


**⚠ DANGER**

**Ne laissez pas les passagers arrière poser les pieds entre le dossier de siège avant et le coussin de siège. Cela peut provoquer un mauvais fonctionnement des systèmes suivants et être à l'origine de blessures graves.**

- **Système de détection de présence d'un passager**
- **Coussin de sécurité latéral SRS**
- **Coussin de sécurité de coussin de siège SRS**
- **Siège chauffant avant (selon modèles)**

- **Ventilation de siège avant (selon modèles)**
- **Siège à réglage électrique (selon modèles)**

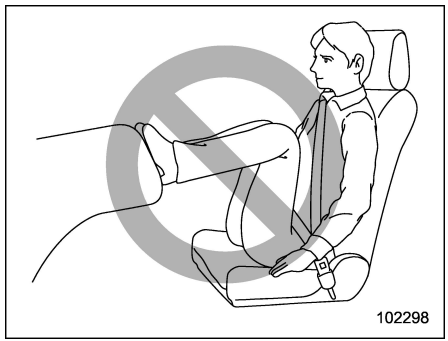


**⚠ DANGER**

**N’appuyez pas vos pieds sur le tableau de bord. Cela pourrait empêcher le fonctionnement correct de la fonction de détection de présence d’un passager du système de coussin de sécurité SRS, et entraîner des blessures graves ou mortelles en cas d’accident.**

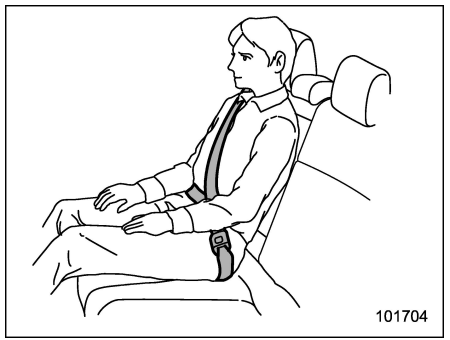


**⚠ DANGER**

**La ceinture de sécurité assure la meilleure protection possible lorsque l’occupant du siège se tient assis le plus en arrière possible sur le coussin, droit contre le dossier. Il ne faut pas interposer des coussins, ou d’autres objets entre l’occupant d’un siège et le dossier ou le coussin du siège. Ceci tend à favoriser le glissement de l’occupant sous la sangle sous-abdominale ou la remontée de la sangle sur l’abdomen et crée un risque de blessures graves ou mortelles.**

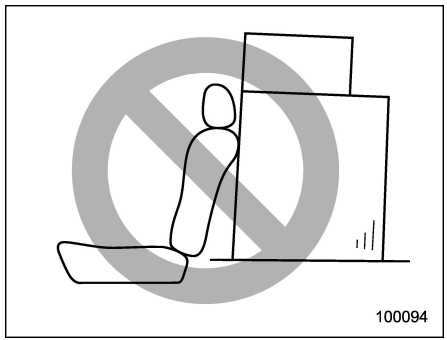


**⚠ DANGER**

**N’empilez jamais les bagages ou colis plus haut que le dossier du siège car ils pourraient tomber vers l’avant et blesser les passagers en cas d’arrêt brusque ou d’accident.**

*– SUITE –*

## ■ Siège à réglage manuel (selon modèles)

### ▼ Réglage vers l'avant et vers l'arrière

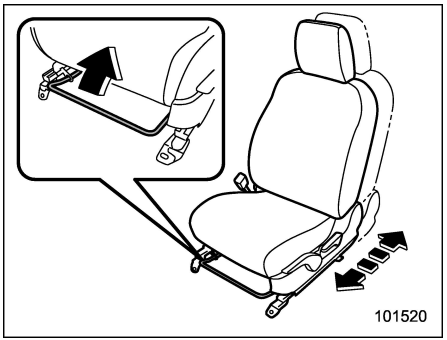


1. Asseyez-vous sur le siège pour le régler.
2. Tirez la manette vers le haut, déplacez le siège jusqu'à la position désirée, puis relâchez la manette.
3. Essayez de déplacer le siège vers l'avant et l'arrière pour vous assurer qu'il est bien bloqué en position.

### ▼ Inclinaison du dossier

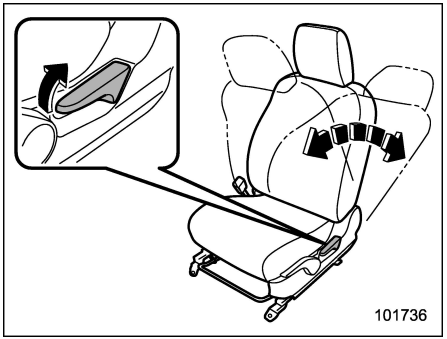


1. Tirez la manette d'inclinaison vers le haut, réglez le dossier de siège sur la position désirée, puis relâchez la manette.
2. Assurez-vous que le dossier de siège est bien bloqué en position.

En position inclinée, le dossier de siège risque de se redresser brusquement et avec force lorsque la manette est tirée vers le haut. Lorsque vous actionnez la manette afin de ramener le dossier de siège en position, retenez le dossier légèrement de manière à le redresser lentement.

### ▼ Réglage de la hauteur du coussin de siège (siège du conducteur)

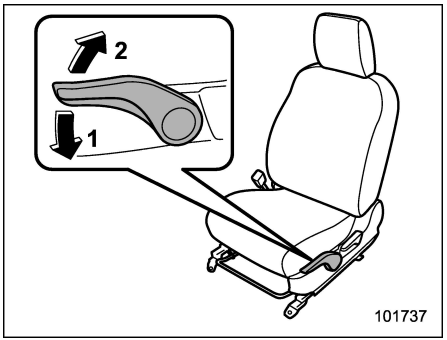


1) Poussez la manette vers le bas pour abaisser le siège.
2) Tirez la manette vers le haut pour rehausser le siège.

Vous pouvez régler la hauteur du siège en déplaçant la manette de réglage du coussin de siège vers le haut ou vers le bas.

## ■ Siège à réglage électrique (selon modèles)

### ▼ Siège du conducteur

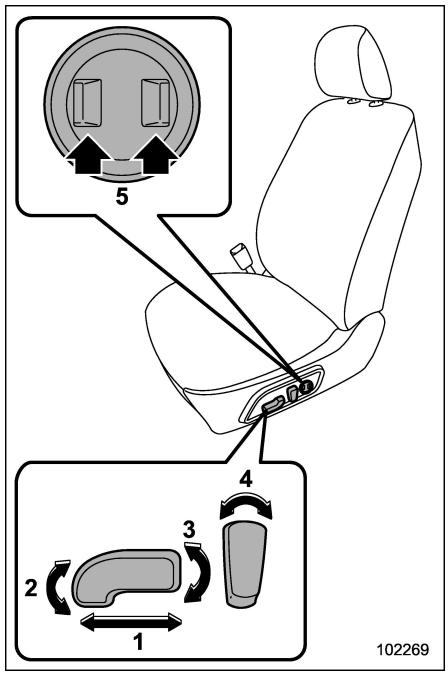


1) **Commutateur de réglage avant-arrière du siège**
Déplacez le commutateur vers l'avant ou l'arrière pour avancer ou reculer le siège. Il n'est pas possible de régler l'inclinaison ou la hauteur du coussin de siège pendant le réglage de la position avant-arrière du siège.
2) **Commutateur de réglage d'angle du coussin de siège**
Pour régler l'angle du coussin de siège, tirez l'extrémité avant du commutateur vers le haut, ou poussez-le vers le bas.
3) **Commutateur de réglage de hauteur du coussin de siège**
Pour régler la hauteur du coussin de siège, tirez l'extrémité arrière du commutateur vers le haut, ou poussez-le vers le bas.
4) **Commutateur de réglage d'inclinaison du dossier de siège**
Pour régler l'inclinaison du dossier, actionnez le commutateur.
5) **Commutateur de réglage d'appui lombaire**
Appuyez sur l'extrémité avant du commutateur pour un soutien accru du bas du dos. Appuyez sur l'extrémité arrière du commutateur pour un soutien moindre du bas du dos.

### ▼ Siège passager avant (selon modèles)

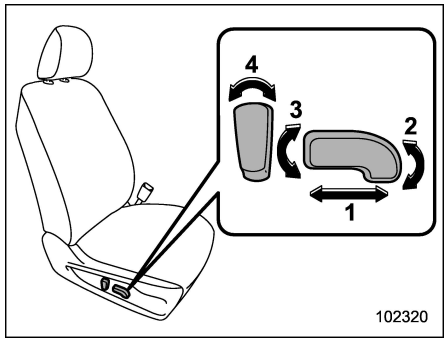


1) **Commutateur de réglage avant-arrière du siège**
Déplacez le commutateur vers l'avant ou l'arrière pour avancer ou reculer le siège.
2) **Commutateur de réglage d'angle du coussin de siège**
Pour régler l'angle du coussin de siège, tirez l'extrémité avant du commutateur vers le haut, ou poussez-le vers le bas.
3) **Commutateur de réglage de hauteur du coussin de siège**
Pour régler la hauteur du coussin de siège, tirez l'extrémité arrière du commutateur vers le haut, ou poussez-le vers le bas.
4) **Commutateur de réglage d'inclinaison du dossier de siège**
Pour régler l'inclinaison du dossier, actionnez le commutateur.

– SUITE –

**▼ Rallonge pour les cuisses (siège du conducteur – selon modèles)**

**⚠ ATTENTION**

**Lorsque la rallonge pour les cuisses est étendue au maximum, n'appliquez pas de poids sur sa partie supérieure. Cela pourrait casser la pièce.**

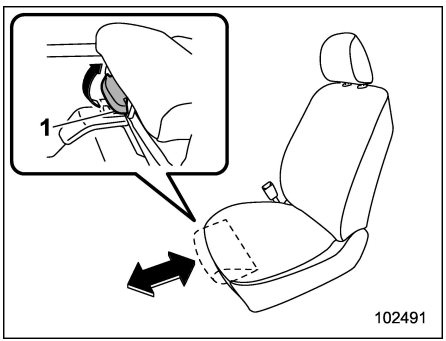


Il est possible de régler la longueur de l'avant du siège.

Levez le levier "1" pour régler la longueur et relâchez le levier pour la verrouiller.

**▼ Siège à réglage électrique du conducteur avec fonction de mémoire des rétroviseurs extérieurs synchronisés (selon modèles)**

**⚠ DANGER**

- **Pour éviter la perte de contrôle du véhicule ou des blessures, n'effectuez jamais les opérations suivantes lors de la conduite.**
  - **– Réglage du siège**
  - **– Sélection d'une position de siège enregistrée**
- **Avant de régler le siège ou de sélectionner une position de siège enregistrée, assurez-vous que les bagages et les pieds et mains des passagers arrière sont à l'écart du mécanisme de réglage.**
- **Le réglage en mémoire de la position de siège est terminé. Lors du réglage de la position de siège, assurez-vous de vérifier que le levier sélecteur est en position "P" et que le frein de stationnement est serré. Ne conduisez pas le véhicule avant d'avoir terminé le réglage de la position du siège.**
- **En cas de conditions inhabituelles ou de défectuosités lors du réglage en mémoire de la position de siège, interrompez le réglage en mémoire en effectuant l'une des procédures suivantes.**
  - **– Actionnez l'un des commutateurs de siège à réglage électrique.**
  - **– Appuyez sur le bouton "SET".**
  - **– Appuyez sur le bouton "1" ou "2".**
  - **– Actionnez la commande de rétroviseur extérieur.**

Enregistrez la position du siège à l'aide du bouton "1" ou "2" ou de chaque porte-clés.

Les positions de mémoire suivantes peuvent être enregistrées.

- Position avant/arrière du siège
- Inclinaison du dossier
- Inclinaison du coussin de siège
- Hauteur du siège
- Angle des rétroviseurs extérieurs
- Angle du rétroviseur extérieur du côté passager lors de l'inclinaison en marche arrière.

## REMARQUE

**Vous pouvez également restaurer la position de siège avec les informations utilisateur du système de surveillance du conducteur. Pour cela, effectuez l'enregistrement de l'utilisateur dans les réglages du système de surveillance du conducteur. Reportez-vous à "Système de surveillance du conducteur" ☞P254.**

▽ **Enregistrement de la position de mémoire à l'aide du bouton "1" ou "2"**

1. Réglez la position du siège et des rétroviseurs extérieurs dans les conditions suivantes.
   - Le frein de stationnement doit être serré.
   - Le contacteur d'allumage est en position "ON".
   - Le levier sélecteur est en position "P".

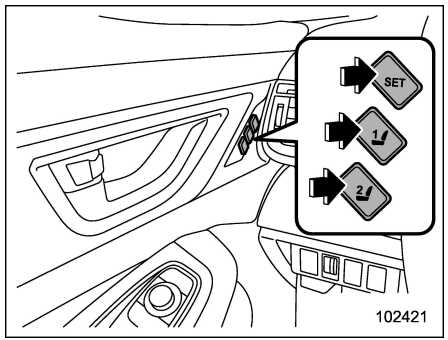


2. Enregistrez les positions réglées en suivant l'une des procédures suivantes.
   - Appuyez sur le bouton "SET", puis sur "1" ou "2" jusqu'à ce qu'un bip retentisse dans les 5 secondes qui suivent.
   - Tout en maintenant enfoncé le bouton "SET", appuyez sur "1" ou "2" jusqu'à ce qu'un bip retentisse dans les 5 secondes qui suivent.

Un signal sonore retentit une fois, et la position du siège ainsi que l'angle du rétroviseur extérieur du côté passager seront enregistrés.

## REMARQUE

**Si une nouvelle position est enregistrée pour le même bouton, la position enregistrée précédemment dans la mémoire est effacée.**

▽ **Enregistrement de l'angle du rétroviseur à inclinaison en marche arrière avec le bouton "1" or "2"**

**⚠ ATTENTION**

**Enfoncez la pédale de frein lors de l'enregistrement de l'angle du rétroviseur à inclinaison en marche arrière.**

1. Déplacez le levier sélecteur sur la position "R", et l'angle du rétroviseur extérieur du côté passager se déplacera sur la position d'inclinaison en marche arrière.
2. Réglez l'angle du rétroviseur extérieur du côté passager. Pour plus de détails concernant les réglages, reportez-vous à "Commande de rétroviseurs télécommandés" ☞P304.
3. Déplacez le levier sélecteur sur la position "P", et l'angle du rétroviseur extérieur retournera dans sa position d'origine.
4. Enregistrez les positions réglées en suivant l'une des procédures suivantes.
   - Appuyez sur le bouton "SET", puis

– SUITE –

sur “1” ou “2” jusqu’à ce qu’un bip retentisse dans les 5 secondes qui suivent.

- Tout en maintenant enfoncé le bouton “SET”, appuyez sur “1” ou “2” jusqu’à ce qu’un bip retentisse dans les 5 secondes qui suivent.

Un signal sonore retentit une fois, et la position du siège ainsi que l’angle du rétroviseur extérieur du côté passager seront enregistrés.

## REMARQUE

- **Environ 9 secondes après avoir mis le levier sélecteur sur une position autre que “R”.**
- **Le réglage usine (par défaut) de cette fonction est réglé sur le rétroviseur du côté passager avant. Le réglage du fonctionnement du rétroviseur du côté conducteur peut être modifié par un concessionnaire SUBARU. Pour plus de détails, adressez-vous à votre concessionnaire SUBARU.**

### ▽ Enregistrement de la position de mémoire à l’aide d’un porte-clés d’accès (selon modèles)

1. Réglez la position de mémoire dans les conditions suivantes.

- Le frein de stationnement doit être serré.
- Le contacteur d’allumage est en position “LOCK”/“OFF”.
- Le levier sélecteur est en position “P”.

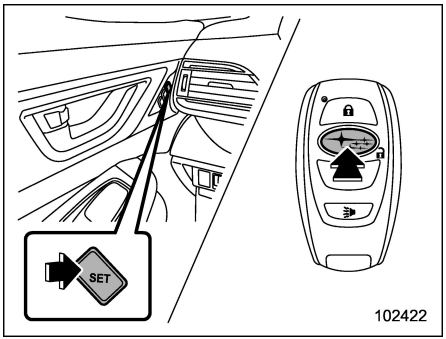


2. Tenez le porte-clés d’accès sur vous, appuyez sur le bouton “SET” et maintenez-le enfoncé. Puis appuyez sur le bouton “🔓” du porte-clés d’accès.

Un signal sonore retentit une fois et la position de mémoire est enregistrée.

## REMARQUE

**Lorsque vous enregistrez la position du siège, portez sur vous le porte-clés d’accès que vous souhaitez enregistrer. Si vous portez 2 porte-clés d’accès ou plus, l’enregistrement peut se révéler impossible.**

### ▽ Enregistrement de l’angle du rétroviseur à inclinaison en marche arrière avec le porte-clés

**⚠ ATTENTION**

**Enfoncez la pédale de frein lors de l’enregistrement de l’angle du rétroviseur à inclinaison en marche arrière.**

1. Déplacez le levier sélecteur sur la position “R”, et l’angle du rétroviseur extérieur se déplacera sur la position d’inclinaison en marche arrière.
2. Réglez l’angle du rétroviseur extérieur. Pour plus de détails concernant les réglages, reportez-vous à “Commande de rétroviseurs télécommandés” ☞P304.
3. Déplacez le levier sélecteur sur la position “P”, et l’angle du rétroviseur extérieur retournera dans sa position d’origine.
4. Mettez le contacteur d’allumage en position “OFF”/“LOCK”.
5. Tenez le porte-clés d’accès sur vous et appuyez sur le bouton “SET”, puis appuyez sur le bouton “🔓” du porte-clés d’accès.

Un signal sonore retentit une fois, et l'angle du rétroviseur à inclinaison en marche arrière sera enregistré.

## REMARQUE

**• Environ 9 secondes après avoir mis le levier sélecteur sur une position autre que "R".**
**• Le réglage usine (par défaut) de cette fonction est réglé sur le rétroviseur du côté passager avant. Le réglage du fonctionnement du rétroviseur du côté conducteur peut être modifié par un concessionnaire SUBARU. Pour plus de détails, adressez-vous à votre concessionnaire SUBARU.**
**• Le système enregistre l'angle de réglage du rétroviseur pendant environ 45 secondes après la mise du contacteur d'allumage sur la position "OFF". Enregistrez l'angle du rétroviseur pendant que la fonction de mémoire est disponible.**

### ▽ Utilisation de la position de mémoire enregistrée à l'aide du bouton "1" ou "2"

**⚠ DANGER**

**Veillez à appuyer sur le bouton correspondant à la position de mémoire enregistrée voulue pour la récupérer. Si la position du siège n'est pas optimale pour vous, votre capacité de conduite et l'efficacité de la ceinture de sécurité peuvent en être affectées négativement. Une telle situation accentue les risques d'accident impliquant des blessures graves, voire mortelles.**

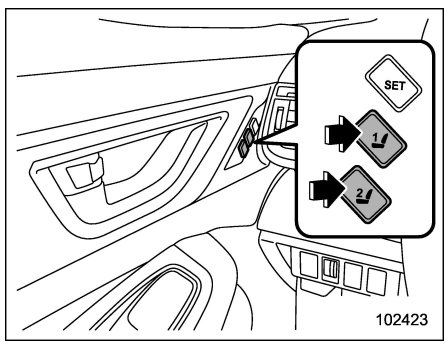


1. Mettez le contacteur d'allumage en position "ON".
2. Placez le levier sélecteur sur la position "P" et serrez le frein de stationnement. Puis appuyez sur le bouton "1" ou "2".

Un signal sonore retentit et le siège ainsi que l'angle des rétroviseurs extérieurs se déplacent vers la position enregistrée.
Lorsque le levier sélecteur est placé sur la position "R", le rétroviseur extérieur se déplace sur la position d'inclinaison en marche arrière enregistrée.

## REMARQUE

**• Si la batterie du véhicule est retirée, les données de la position de mémoire enregistrée ne seront pas effacées.**
**• Lorsque le bouton "1" ou "2" est enfoncé dans les 45 secondes après l'ouverture de la portière du conducteur, la position de mémoire enregistrée peut être récupérée même si le contacteur d'allumage est en position "LOCK" ou "OFF".**
**• Si les boutons "1" et "2" sont enfoncés en même temps, la récupération de la position de siège peut se révéler impossible.**
**• Lorsque la position récupérée est la même que la position actuelle du siège, une tonalité retentit deux fois.**



– SUITE –

▽ **Utilisation de la position de siège enregistrée à l'aide du porte-clés d'accès**

1. Tenez le porte-clés d'accès enregistré.

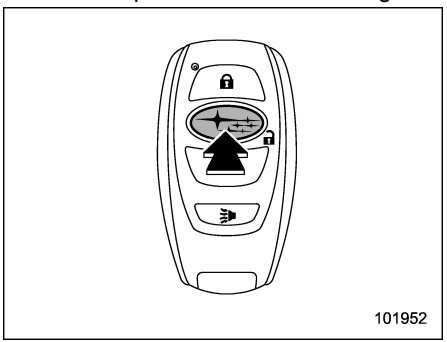


2. Déverrouillez la portière conducteur en appuyant sur le bouton "🔓" ou en tenant la poignée.
3. Ouvrez la portière du conducteur.

Un signal sonore retentit et le siège se déplace vers la position enregistrée.

Lorsque le levier sélecteur est placé sur la position "R", le rétroviseur extérieur se déplace sur la position d'inclinaison en marche arrière enregistrée.

## REMARQUE

**● S'il est impossible de récupérer la position de siège enregistrée après avoir effectué la procédure précédente, essayez à l'aide de la procédure suivante.**

**(1) Appuyez sur le bouton "SET" sur la portière conducteur.**

**(2) Appuyez sur le bouton "🔒" sur le porte-clés d'accès ou touchez le capteur de verrouillage de portière pour verrouiller les portières.**

**(3) Effectuez la procédure précédente à nouveau.**

**● Si la fonction d'accès sans clé est désactivée, la position du siège ne peut pas être récupérée en tenant la poignée de portière du conducteur. Toutefois, la position de siège peut être restaurée en appuyant sur le bouton "🔓" sur le porte-clés d'accès. Pour des informations relatives à l'activation/désactivation de la fonction d'accès sans clé, reportez-vous à "Désactivation de la fonction d'accès sans clé" ☞P141.**

**● Si une nouvelle position est enregistrée pour le même porte-clés d'accès, la position de siège enregistrée précédemment est effacée.**

**● Si vous portez 2 porte-clés d'accès ou plus, la récupération de la position de siège peut se révéler impossible.**

▽ **Effacer la position de siège enregistrée avec le porte-clés d'accès**

1. Fermez la portière conducteur.
2. Pendant que vous tenez le porte-clés d'accès et que vous appuyez sur le bouton "SET", appuyez sur le bouton "🔒" sur le porte-clés d'accès.

Un signal sonore retentit, et la position du siège enregistrée est effacée.

## REMARQUE

**Après avoir effacé la position de siège, attendez quelques instants avant d'enregistrer une nouvelle position de siège.**

## ■ Réglage des appuis-tête

**⚠ DANGER**

**● Ne roulez jamais avec les appuis-tête enlevés car ils sont conçus pour réduire le risque de blessure à la nuque en cas de collision par l'arrière. N'installez également jamais les appuis-tête à l'envers. Cela empêcherait les appuis-tête de fonctionner comme ils le devraient. Par conséquent, lorsque les appuis-tête sont retirés, ils doivent tous**

**être réinstallés correctement pour protéger les occupants du véhicule.**

- **Le véhicule ne doit pas être utilisé tant que les appuis-tête ne sont pas installés dans leur position correcte.**
- **Les appuis-tête des sièges avant sont conçus pour être installés sur les sièges avant uniquement. Les appuis-tête des sièges arrière sont conçus pour être installés sur les sièges arrière uniquement. Ne tentez pas d'installer les appuis-tête avant sur les sièges arrière ou les appuis-tête arrière sur les sièges avant.**

Le siège du conducteur et le siège du passager avant sont tous deux équipés d'appuis-tête. Les deux appuis-tête sont réglables de la manière suivante.

▼ **Réglage de la hauteur des appuis-tête**

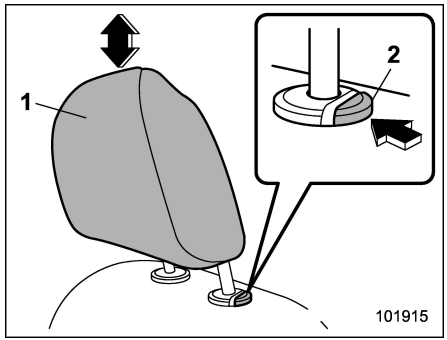


1) Appui-tête
2) Bouton de déblocage

**Pour relever:**

Tirez sur l'appui-tête.

**Pour abaisser:**

Poussez l'appui-tête vers le bas tout en appuyant sur le bouton de déblocage qui se trouve sur le haut du dossier.

**Pour enlever:**

Tout en appuyant sur le bouton de déblocage, enlevez l'appui-tête.

**Pour installer:**

Installez l'appui-tête dans les trous situés en haut du dossier de siège jusqu'à enclenchement de l'appui-tête. Maintenez le bouton de déblocage appuyé pour abaisser l'appui-tête.

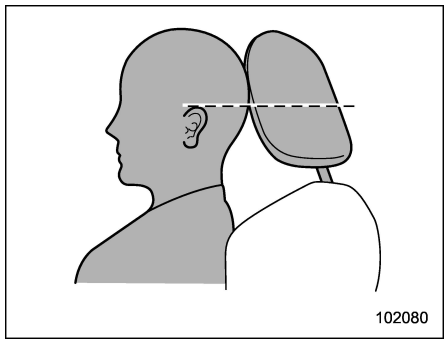


Chaque appui-tête doit être réglé de sorte que le centre de l'appui-tête soit au niveau du haut des oreilles de l'occupant du siège.

## REMARQUE

**Il n'est pas possible d'enlever ou d'installer l'appui-tête sans incliner le dossier de siège avant. Inclinez le dossier de siège avant et enlevez ou installez l'appui-tête.**



– SUITE –

▼ **Réglage de l'angle de l'appui-tête**

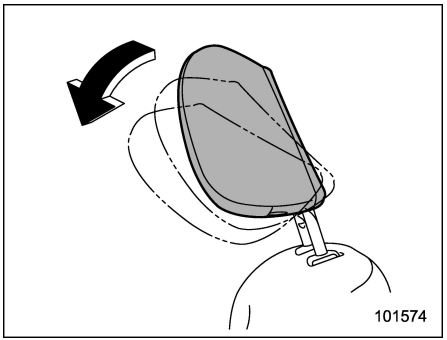


L'angle de l'appui-tête peut être réglé en plusieurs étapes. Tout en maintenant une position de conduite appropriée, réglez l'appui-tête sur une position dans laquelle l'arrière de votre tête est le plus proche possible de l'appui-tête.

**Pour incliner:**

Inclinez l'appui-tête à la main selon la position souhaitée. Un clic est émis lorsque l'appui-tête est verrouillé.

**Pour relever:**

Inclinez l'appui-tête une fois aussi loin que possible vers l'avant. L'appui-tête revient automatiquement sur la position complètement droite. Puis, réglez l'appui-tête à nouveau selon l'angle souhaité.

## 1-2. Sièges chauffants (selon modèles)

Les sièges chauffants fonctionnent lorsque le contacteur d'allumage est en position "ON".

**⚠ ATTENTION**

- **Ne placez pas d'objets durs ou lourds, ou d'objets avec des parties saillantes sur le siège, et ne le percez pas avec des objets pointus, tels que des épingles ou des aiguilles.**
- **Les personnes à peau délicate peuvent souffrir de brûlures légères même à basse température si l'usage du siège chauffant est prolongé. Lorsqu'on utilise les sièges chauffants, il faut toujours avertir les personnes concernées.**
- **Ne recouvrez pas les sièges d'un matériau ou autre objet isolant (couverture, coussin, etc.). Cela pourrait entraîner une surchauffe des sièges chauffants.**
- **Lorsque le siège est suffisamment chauffé ou avant de descendre du véhicule, n'oubliez pas de couper le siège chauffant.**

### REMARQUE

- **L'usage prolongé d'un siège chauffant avec le moteur à l'arrêt peut décharger complètement la batterie.**
- **En cas d'usage prolongé, nous vous recommandons de régler le chauffage sur la position MID ou LOW. N'utilisez la position HIGH que pour un chauffage rapide au début de l'utilisation de la fonction.**

### ■ Siège chauffant avant

Réglez la fonction de siège chauffant avant sur l'affichage d'informations central. Reportez-vous à "Siège chauffant avant" ☞P324.

### REMARQUE

**La fonction de siège chauffant avant ne peut pas être utilisée simultanément avec la ventilation de siège (selon modèles).**

## ■ Siège chauffant arrière

**ATTENTION**

**N'ouvrez et ne fermez pas le couvercle de la console centrale pendant que vous actionnez la commande de siège chauffant arrière. Vous risquez de vous coincer les doigts dans le couvercle.**

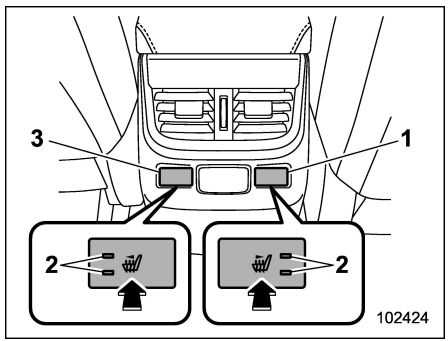


**Commandes de siège chauffant arrière**
1) Côté passager avant
2) Témoins indicateurs
3) Côté conducteur

Appuyez sur la commande de siège chauffant arrière. Chaque pression sur la commande modifie le mode comme suit.

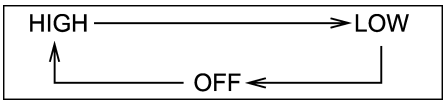


**HIGH:**
2 témoins indicateurs sont allumés.
**LOW:**
1 témoin indicateur est allumé.
**OFF:**
Tous les témoins indicateurs s'éteignent.

Sélectionner le mode "HIGH" permet un réchauffage plus rapide du siège.

### REMARQUE

**Seules les commandes de siège chauffant avant restent sur la position de commande précédente même si le véhicule a redémarré. La commande de siège arrière se réinitialise.**

## 1-3. Ventilation de siège (selon modèles)

La ventilation de siège est équipée sur les sièges avant.

La ventilation de siège fonctionne lorsque le contacteur d'allumage est en position "ON".

**ATTENTION**

- **Ne placez pas d'objets durs ou lourds, ou d'objets avec des parties saillantes sur le siège, et ne le percez pas avec des objets pointus, tels que des épingles ou des aiguilles.**
- **Lors du nettoyage du siège, n'utilisez pas de solvants organiques tels que des diluants, du benzène, ou de l'alcool.**
- **Si de l'eau ou tout autre liquide est renversé sur le siège, essuyez-le immédiatement avec un chiffon sec.**

### REMARQUE

- **L'usage prolongé de la ventilation de siège avec le moteur à l'arrêt peut décharger complètement la batterie.**

– SUITE –

**• La ventilation de siège ne peut pas être utilisée simultanément avec le siège chauffant avant.**

**• En cas d'usage prolongé, nous vous recommandons de régler la ventilation de siège sur la position MID ou LOW. N'utilisez la position HIGH que pour un refroidissement rapide au début de l'utilisation de la fonction.**

Réglez la fonction de ventilation de siège sur l'affichage d'informations central. Reportez-vous à "Ventilation de siège avant" ☞P325.

## 1-4. Sièges arrière

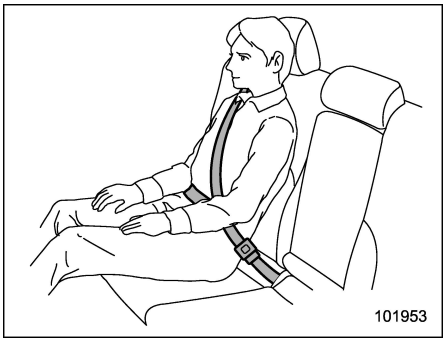


**⚠ DANGER**

**Les ceintures de sécurité assurent une protection optimale lorsque l'occupant du siège se tient assis au fond, droit contre le dossier. Il ne faut pas interposer des coussins ou d'autres objets entre l'occupant d'un siège et le dossier ou le coussin du siège. Ceci tend à favoriser le glissement de l'occupant sous la sangle sous-abdominale ou la remontée de la sangle sur l'abdomen et crée un risque de blessures graves ou mortelles.**

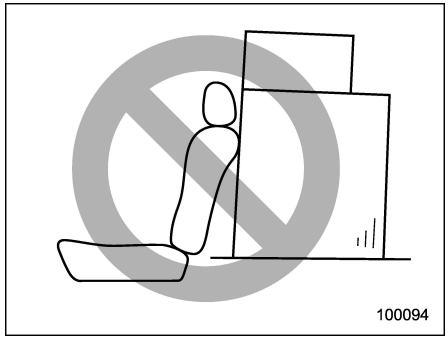


**⚠ DANGER**

**N'empilez jamais les bagages ou colis plus haut que le dossier du siège car ils pourraient tomber vers l'avant et blesser les passagers en cas d'arrêt brusque ou d'accident.**

## ■ Inclinaison du dossier (Outback)

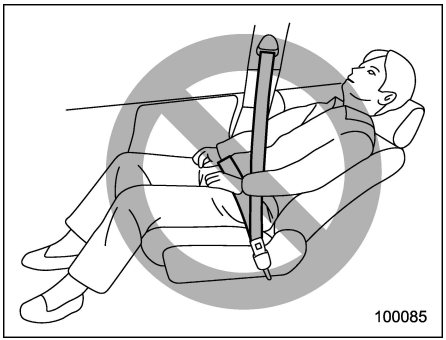


**⚠ DANGER**

**Pour éviter que l'occupant du siège ne glisse sous la ceinture de sécurité dans l'éventualité d'une collision, le dossier de siège doit toujours être en position verticale lorsque le véhicule est en mouvement.**

**⚠ ATTENTION**

**Si le véhicule est équipé de couverture de l'espace de chargement, suivez les précautions suivantes.**

- **Veillez à ce que les mains ne soient pas coincées entre l'appui-tête et la couverture de l'espace de chargement lorsque le siège arrière est incliné.**
- **Déplacez en arrière la couverture avant de couverture de l'espace de chargement pour éviter de l'endommager par le dossier incliné. Reportez-vous à "Rideau de l'espace de chargement relevable (Outback – selon modèles)" ☞P349.**

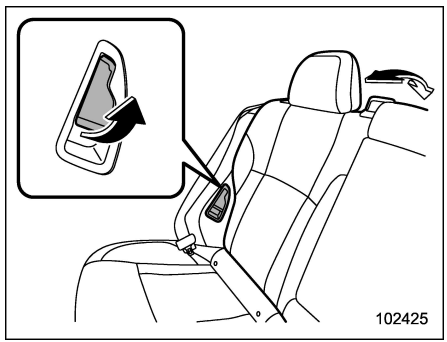


Réglez le dossier selon la position souhaitée tout en tirant la manette.

Après avoir réglé le dossier, relâchez la manette et assurez-vous que le dossier est bien bloqué en position.

## ■ Rabattre le dossier arrière

**⚠ DANGER**

- **Lorsque vous rabattez le dossier de siège, vérifiez qu'il n'y a pas de passagers ou d'objets sur le siège arrière. Ne pas faire ceci crée un risque de blessure ou d'endommagement.**
- **Ne laissez jamais vos passagers voyager sur le dossier de siège arrière replié ou dans l'espace de chargement ou le coffre. Ceci est dangereux et peut entraîner des blessures graves et mêmes mortelles.**
- **Attachez correctement tous les objets, en particulier ceux de grande longueur, car ils peuvent être à l'origine de graves blessures s'ils se trouvaient projetés dans l'habitacle lors d'une manœuvre brusque ou d'une accélération.**
- **Lorsque vous remettez le dossier de siège dans sa position originale, secouez-le légèrement pour vous assurer qu'il est bien fixé. Si ce n'est pas le cas, il peut se rabattre soudainement lors d'un freinage brusque, ou des objets**

– SUITE –

**peuvent sortir de l'espace de chargement, les deux cas pouvant être à l'origine de blessures graves, voire mortelles.**

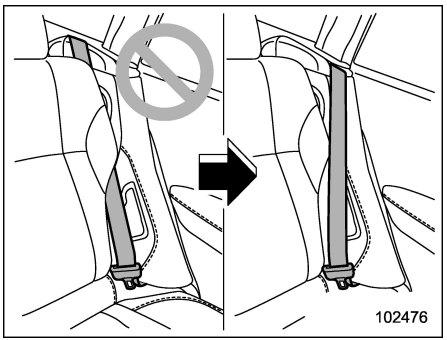


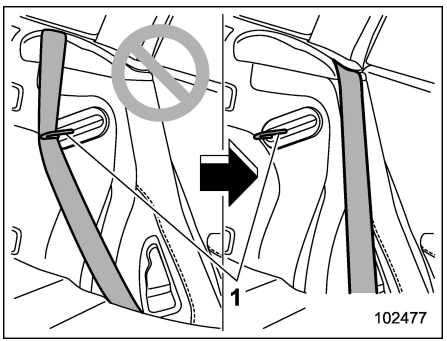


1) Gâche

**⚠ DANGER**

**Lorsque le dossier est ramené à sa position d'origine, observez les précautions suivantes. Le non-respect de ces précautions risque d'entraîner des blessures graves ou un accident car cela affecterait le fonctionnement correct de la ceinture de sécurité.**

- **La ceinture de sécurité ne doit pas être pris dans le dossier et elle doit être entièrement visible.**
- **La ceinture de sécurité ne doit pas passer derrière la gâche du dossier de siège.**

**⚠ ATTENTION**

**Pour le modèle Outback, le dossier de siège arrière pourrait se rabattre brusquement en raison du ressort interne. Soutenez le dossier de siège en tirant la manette de libération lorsque vous rabattez le dossier doucement.**

**▼ Rabattre le dossier arrière (Legacy)**

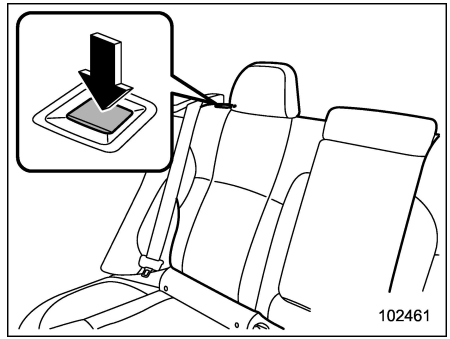


**Bouton de déblocage**

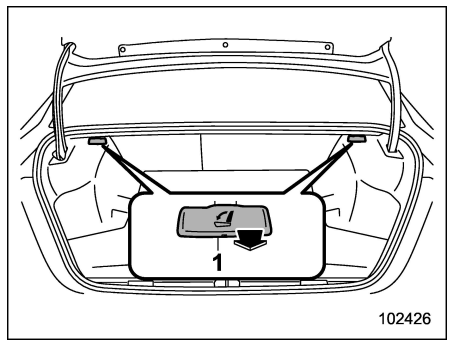


1) Manette de libération (selon modèles)

Déverrouillez le dossier en effectuant l'une des procédures suivantes puis rabattez le dossier.

- Appuyez sur le bouton de déblocage.
- Tirez la manette de libération.

▼ **Rabattre le dossier arrière (Outback)**

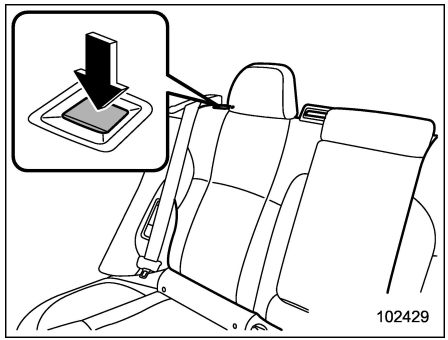


**Bouton de déblocage**

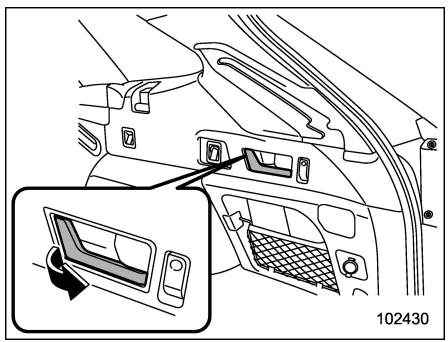


**Manette de libération**

Rabattre le dossier de siège en effectuant l'une des procédures suivantes.

- Appuyez sur le bouton de déblocage.
- Tirez la manette de libération.

▼ **Retour du dossier de siège arrière**

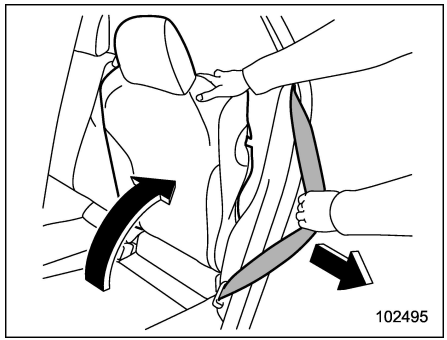


**⚠ DANGER**

**Lorsque vous ramenez le dossier de siège à sa position d'origine, observez la précaution suivante.**

**Sinon, cela peut endommager la ceinture et entraîner une blessure grave.**

- **Déroulez la sangle vers l'extérieur du véhicule afin qu'elle ne se retrouve pas prise entre le dossier de siège et la garniture.**

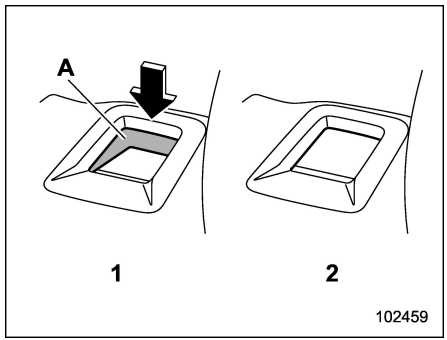


**Bouton de déverrouillage**
1) Déverrouillé
2) Verrouillé
A) Marqueur de déverrouillage en rouge

Pour ramener le dossier de siège à sa position initiale, relevez le dossier jusqu'à ce qu'il se verrouille en place, et assurez-vous que le repère de déverrouillage sur le bouton de déverrouillage n'est plus visible.

**⚠ DANGER**

**Lorsque vous ramenez le dossier à sa position d'origine, vérifiez que le repère de déverrouillage situé sur le**

– SUITE –

**bouton de déverrouillage n'est pas visible. Par ailleurs, secouez légèrement le dossier pour vérifier qu'il est correctement fixé. S'il ne l'est pas, il peut se rabattre soudainement lors d'un freinage brusque, ou des objets peuvent sortir de l'espace de chargement, ce qui peut provoquer des blessures graves, voire mortelles.**

## ■ Réglage des appuis-tête

Les sièges arrière côté portière et le siège arrière central sont équipés d'appuis-tête.

**⚠ DANGER**

- **Ne roulez jamais avec les appuis-tête enlevés car ils sont conçus pour réduire le risque de blessure à la nuque en cas de collision par l'arrière. Par conséquent, lorsque vous enlevez les appuis-tête, tous les appuis-tête devront être réinstallés pour la sécurité des passagers.**
- **Tous les occupants, le conducteur compris, ne doivent pas conduire le véhicule ou s'asseoir sur les sièges tant que les appuis-tête ne sont pas remis à leur position pour minimiser le risque de lésion cervicale en cas de collision.**
- **Les appuis-tête des sièges avant sont conçus pour être installés sur les sièges avant uniquement. Les appuis-tête des sièges arrière sont conçus pour être installés sur les sièges arrière uniquement. Ne tentez pas d'installer les appuis-tête avant sur les sièges arrière ou les appuis-tête arrière sur les sièges avant.**

### ▼ Places des passagers arrière côté portière

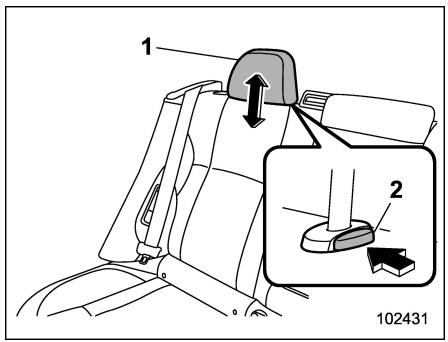


1) Appui-tête
2) Bouton de déblocage

**Pour relever:**

Tirez sur l'appui-tête.

**Pour abaisser:**

Poussez l'appui-tête vers le bas tout en appuyant sur le bouton de déblocage qui se trouve sur le haut du dossier.

**Pour enlever:**

Tout en appuyant sur le bouton de déblocage, enlevez l'appui-tête.

**Pour installer:**

Installez l'appui-tête dans les trous situés en haut du dossier de siège jusqu'à enclenchement de l'appui-tête.

L'appui-tête doit être réglé de sorte que le centre de l'appui-tête soit au niveau du haut des oreilles de l'occupant du siège.

Abaissez les appuis-tête des places non occupées pour améliorer la visibilité arrière.

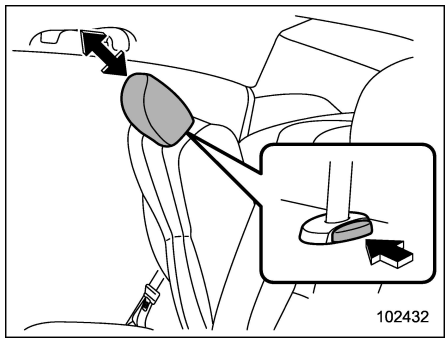


## REMARQUE

**Pour les véhicules Legacy, il n'est pas possible d'enlever ou installer l'appui-tête sans rabattre le dossier de siège arrière. Rabattez le dossier de siège arrière et enlevez ou installez l'appui-tête.**

**▼ Place du milieu à l'arrière**

**⚠ ATTENTION**

**L'appui-tête n'est pas destiné à être utilisé dans la position la plus basse. Avant de prendre place sur le siège, haussez l'appui-tête jusqu'à la position étendue.**

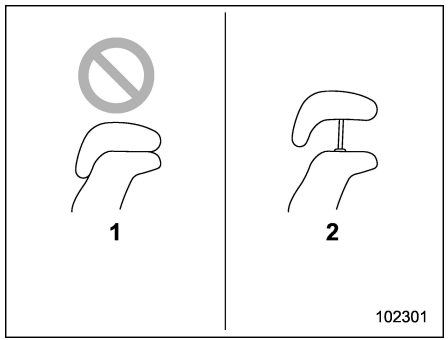


1) Siège non occupé (position la plus basse)
2) Siège occupé (position étendue)

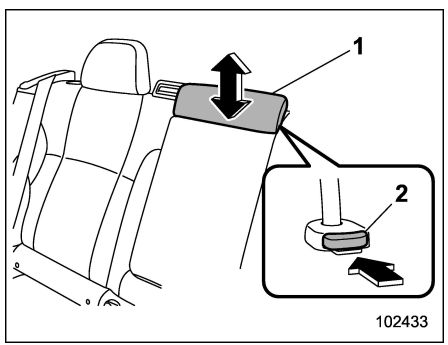


1) Appui-tête
2) Bouton de déblocage

**Pour relever:**

Tirez sur l'appui-tête.

**Pour abaisser:**

Poussez l'appui-tête vers le bas tout en appuyant sur le bouton de déblocage qui se trouve sur le haut du dossier.

**Pour enlever:**

Tout en appuyant sur le bouton de déblocage, enlevez l'appui-tête.

**Pour installer:**

Installez l'appui-tête dans les trous situés en haut du dossier de siège jusqu'à enclenchement de l'appui-tête.

Lorsque la place du milieu à l'arrière est occupée, haussez l'appui-tête à la position étendue. Lorsque la place du milieu à l'arrière n'est pas occupée, abaissez l'appui-tête pour améliorer la visibilité arrière.



– SUITE –

## ■ Accoudoir

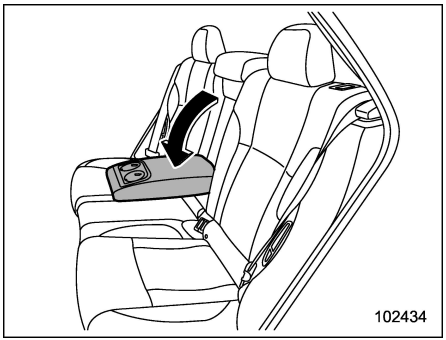


Pour abaisser l'accoudoir, tirez-le par l'extrémité supérieure.

**⚠ DANGER**

**Afin d'éviter des blessures graves et d'endommager le véhicule, les passagers ne doivent en aucun cas s'asseoir sur l'accoudoir central.**

# 1-5. Ceintures de sécurité

## ■ Conseils à propos des ceintures de sécurité

**⚠ DANGER**

- **Toutes les personnes à bord du véhicule doivent attacher leur ceinture de sécurité AVANT que le véhicule ne démarre. Faute de quoi, la probabilité de blessure grave est beaucoup plus élevée en cas d'arrêt brusque ou d'accident.**
- **Pour assurer une bonne protection, toutes les sangles doivent être bien ajustées. Lâche ou mal ajustée, la ceinture de sécurité est moins efficace.**
- **Une ceinture de sécurité est conçue pour retenir une seule personne. N'utilisez jamais une ceinture pour deux ou davantage de passagers – même pour les enfants. Le non-respect de cette règle fait courir le risque de blessures graves ou mortelles.**
- **Toute ceinture de sécurité portée par un occupant du véhicule lors d'un accident grave doit être remplacée (y compris l'enrouleur et les fixations). Il est indispensable de remplacer la ceinture complète, même si aucun dommage n'est apparent.**
- **Les enfants doivent toujours être assis sur les sièges arrière et convenablement attachés à tout moment. Le coussin de sécurité SRS se déploie très rapidement avec une énergie considérable, et il peut blesser ou même tuer un enfant, surtout s'il n'est pas attaché ou mal attaché. Plus légers et moins robustes que les adultes, les enfants sont plus exposés au risque de blessures par déploiement du coussin de sécurité. Pour cette raison, nous vous recommandons vivement de veiller à ce que TOUS les enfants (y compris ceux utilisant un système de retenue pour enfant) voyagent sur les sièges ARRIÈRE et soient convenablement attachés au moyen d'un système de retenue pour système ou de la ceinture de sécurité du siège, compte tenu de leur de leur taille et de leur poids. TOUS les systèmes de retenue pour enfant doivent toujours être installés sur**

**les sièges ARRIÈRE.**

**N'INSTALLEZ JAMAIS UN SYSTÈME DE RETENUE POUR ENFANT SUR LE SIÈGE AVANT. PLACER LA TÊTE DE L'ENFANT TROP PRÈS DU COUSSIN DE SÉCURITÉ SRS LUI FAIT COURIR LE RISQUE DE BLESSURES GRAVES OU MORTELLES.**

**Les statistiques d'accidents prouvent que les enfants sont plus en sécurité correctement attachés sur les sièges arrière plutôt que sur les sièges avant. Pour des consignes et précautions relatives au système de retenue pour enfant, reportez-vous à "Systèmes de retenue pour enfant" ☞P64.**

Ce véhicule est équipé d'un module de détection et de diagnostic de collision qui enregistre le fait que la ceinture de sécurité du passager avant était bouclée ou non au moment du déploiement d'un des coussins de sécurité frontaux SRS, latéraux ou d'un des rideaux de sécurité.

### ▼ Nourrissons ou enfants en bas âge

Utilisez un système de retenue pour enfant adapté à ce véhicule. Reportez-vous à "Systèmes de retenue pour enfant" ☞P64.

### ▼ Enfants

Les enfants trop grands pour un système de retenue pour enfant doivent être installés sur le siège arrière et porter des ceintures de sécurité. Les statistiques d'accidents prouvent que les enfants sont plus en sécurité correctement attachés sur les sièges arrière plutôt que sur les sièges avant. Ne laissez jamais un enfant se tenir debout ou à genoux sur le siège.

Si la sangle-baudrier passe au niveau du visage ou du cou de l'enfant, placez l'enfant plus près de la boucle pour que la sangle-baudrier lui passe correctement sur l'épaule. On prendra grand soin de placer la ceinture sous-abdominale le plus bas possible sur le bassin de l'enfant, et non pas à hauteur de la taille. S'il n'est pas possible de passer la sangle-baudrier correctement, on devra utiliser un système de retenue pour enfant. La sangle-baudrier ne doit jamais se placer sous l'aisselle ou dans le dos de l'enfant.

### ▼ Femmes enceintes

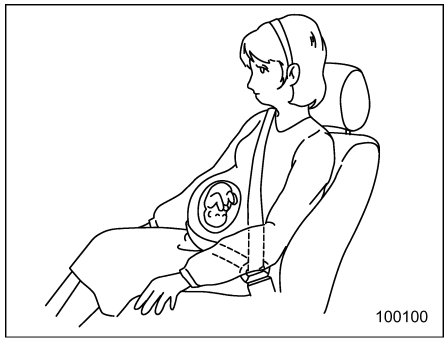


Les femmes enceintes doivent également utiliser les ceintures de sécurité. Elles doivent consulter et s'en tenir à l'avis de leur médecin à ce sujet. La sangle sous-abdominale doit être portée bien ajustée, le plus bas possible sur le bassin et non pas à hauteur de la taille.

## ■ Enrouleur à blocage d'urgence (ELR)

La ceinture de sécurité du conducteur comporte un enrouleur à blocage d'urgence (ELR).

La ceinture de sécurité avec un enrouleur à blocage d'urgence n'empêche pas les mouvements ordinaires du corps mais elle se bloque automatiquement en cas d'arrêt

– SUITE –

brusque ou de collision ou si on la tire trop vite hors de l'enrouleur.

## ■ Enrouleur à blocage automatique/Enrouleur à blocage d'urgence (ALR/ELR)

Chacune des ceintures de sécurité des passagers arrière comporte un enrouleur à blocage automatique/un enrouleur à blocage d'urgence (ALR/ELR). L'enrouleur à blocage automatique/l'enrouleur à blocage d'urgence fonctionne normalement comme un enrouleur à blocage d'urgence (ELR). L'ALR/ELR inclut en outre un "mode enrouleur à blocage automatique (ALR)", destiné à fixer un système de retenue pour enfant.

Le mode ALR fonctionne comme suit.

Lorsque la sangle est complètement sortie de l'enrouleur et qu'elle rentre même très légèrement, l'enrouleur se bloque dans cette position et la sangle ne peut plus sortir. Lorsque la sangle s'enroule dans l'enrouleur, on entend un cliquetis qui indique que l'enrouleur est en mode ALR. Le mode ALR est désactivé et le mode ELR restauré lorsque l'on enroule complètement la sangle dans l'enrouleur.

Lorsque vous fixez un système de retenue pour enfant aux sièges arrière en utilisant une ceinture de sécurité, la ceinture de sécurité de ce siège doit être mise en mode de fonctionnement d'enrouleur à blocage automatique (ALR). Pour les méthodes d'installation du système de retenue pour enfant, reportez-vous à "Installation des systèmes de retenue au moyen de la ceinture de sécurité ALR/ELR" ☞P69.

Lorsque vous enlevez le système de retenue pour enfant, faites en sorte que l'enrouleur revienne en mode de fonctionnement d'enrouleur à blocage d'urgence (ELR) en laissant rentrer la ceinture de sécurité complètement.

## ■ Témoin avertisseur et signal sonore de ceinture de sécurité



Reportez-vous à "Témoin avertisseur et signal sonore de ceinture de sécurité" ☞P196.

## ■ Pour attacher votre ceinture de sécurité

**⚠ DANGER**

- **N'utilisez jamais une ceinture avec la sangle tortillée ou à l'envers. En cas d'accident, cela peut augmenter le risque ou la gravité des blessures.**
- **La ceinture sous-abdominale doit être le plus bas possible sur les hanches. Ceci répartit la pression de la ceinture sur les os résistants du bassin au lieu de l'abdomen qui est plus faible.**
- **La ceinture de sécurité assure la meilleure protection possible lorsque l'occupant du siège se tient assis le plus en arrière possible sur le coussin, droit contre le dossier. Pour éviter que l'occupant du siège ne glisse sous sa ceinture de sécurité lors d'une collision, le dossier des sièges avant doit toujours être en position verticale lorsque le véhicule roule. Si le dossier des sièges avant se trouve en position inclinée au moment de la collision, l'occupant du siège risque de glisser sous la sangle sous-abdominale, celle-ci lui remontant sur l'abdomen, ce qui peut entraîner des blessures très graves voire mortelles.**
- **Il ne faut pas interposer des coussins, ou d'autres objets entre l'occupant d'un siège et le dossier ou le coussin du siège. Ceci tend à favoriser le glisse-**

**ment de l'occupant sous la sangle sous-abdominale ou la remontée de la sangle sur l'abdomen et crée un risque de blessures graves ou mortelles.**

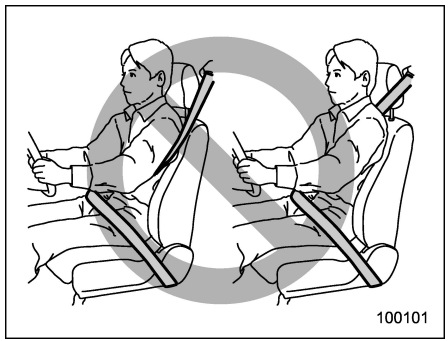


**⚠ DANGER**

**La sangle-baudrier ne doit jamais se placer sous l'aisselle ou dans le dos. En cas d'accident, cela peut augmenter le risque ou la gravité des blessures.**

**⚠ ATTENTION**

**Les parties métalliques des ceintures de sécurité d'un véhicule qui est resté fermé en plein soleil sont parfois chaudes au point de brûler lorsqu'on les touche. Ne touchez pas ces parties métalliques lorsqu'elles sont chaudes avant qu'elles ne refroidissent.**

### ▼ Ceintures de sécurité avant

1. Réglez la position du siège:

**Siège du conducteur:** Mettez le dossier de siège en position verticale. Reculez le siège par rapport au volant autant que le permet le maintien d'une parfaite maîtrise du véhicule.

**Siège du passager avant:** Mettez le dossier de siège en position verticale. Reculez le siège le plus possible.

2. Asseyez-vous au fond du siège contre le dossier.
3. Soulevez la languette et tirez la ceinture lentement. Veillez à ne pas la tordre.
   - Si la sangle se bloque avant d'atteindre la boucle, revenez légèrement en arrière et tirez de nouveau lentement.
   - S'il n'est toujours pas possible de débloquer la ceinture, laissez la sangle s'enrouler légèrement après lui avoir imposé une forte traction, puis déroulez-la lentement à nouveau.

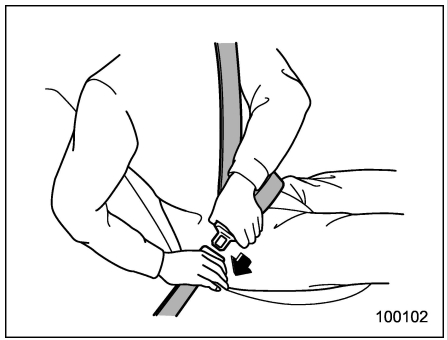


4. Introduisez la languette dans la boucle jusqu'à entendre un clic.

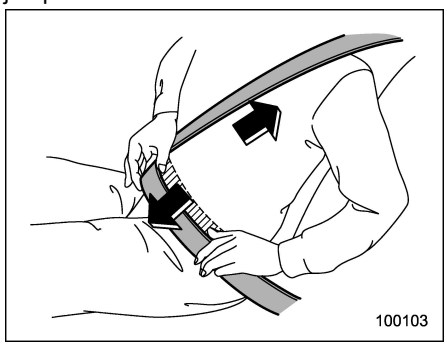


5. Pour tendre la sangle abdominale, tirez sur la sangle-baudrier.
6. Placez la sangle sous-abdominale le plus bas possible sur le bassin, et non pas

– SUITE –

au niveau de la taille.

▽ **Réglage de hauteur de l'ancrage de sangle-baudrier de sièges avant**

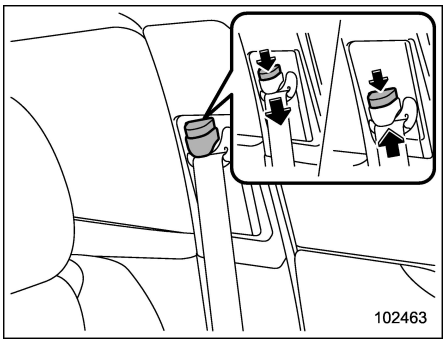


La hauteur de l'ancrage de la sangle-baudrier doit être réglée à la position qui convient le mieux au conducteur/passager avant. La hauteur de l'ancrage de ceinture doit toujours être réglée de sorte que la sangle-baudrier se trouve au milieu de l'épaule sans toucher le cou.

**Pour relever:**

Appuyez sur la partie supérieure de l'ancrage et maintenez-la enfoncée, puis faites coulisser l'ancrage vers le haut.

**Pour abaisser:**

Appuyez sur la partie supérieure de l'ancrage et maintenez-la enfoncée, puis faites coulisser l'ancrage vers le bas.

Tirez l'ancrage vers le bas pour vérifier qu'il s'est verrouillé en position.

**⚠ DANGER**

**Les ceintures de sécurité doivent se porter de sorte que la sangle-baudrier ne passe pas devant le cou. Le cas échéant, réglez l'ancrage de ceinture de sécurité à une position plus basse. Placer la sangle-baudrier devant le cou peut être à l'origine d'une blessure au cou en cas de freinage brusque ou de collision.**

▽ **Pour détacher votre ceinture**

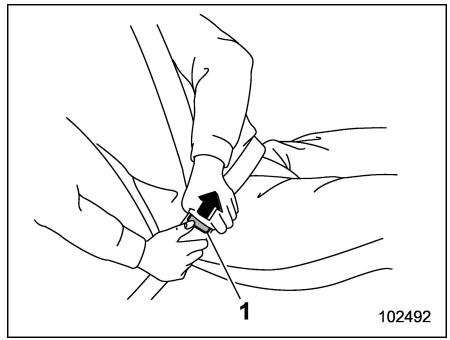


1) Bouton

1. Appuyez sur le bouton de la boucle.
2. Enroulez la ceinture de sécurité lentement pour éviter qu'elle ne s'entortille.

Avant de refermer la portière, vérifiez que la ceinture s'est enroulée correctement et que la sangle ne sera pas prise dans la portière.

▼ **Ceintures de sécurité des sièges arrière (sauf la ceinture de sécurité arrière centrale de Outback)**

1. Asseyez-vous au fond du siège contre le dossier.
2. Soulevez la languette et tirez la ceinture lentement. Veillez à ne pas la tordre.

● Si la sangle se bloque avant d'atteindre la boucle, revenez légèrement en arrière et tirez de nouveau lentement.

● S'il n'est toujours pas possible de débloquer la ceinture, laissez la sangle s'enrouler légèrement après lui avoir imposé une forte traction, puis déroulez-la lentement à nouveau.

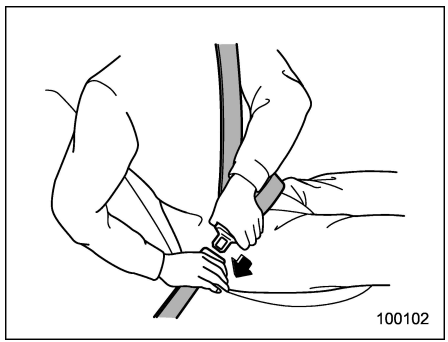


3. Introduisez la languette dans la boucle jusqu'à entendre un clic.

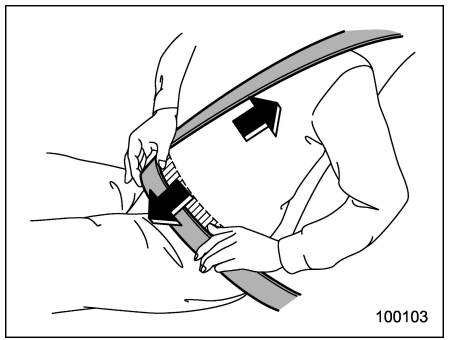


4. Pour tendre la sangle abdominale, tirez sur la sangle-baudrier.

5. Placez la sangle sous-abdominale le plus bas possible sur le bassin, et non pas au niveau de la taille.

### ▽ Pour détacher votre ceinture

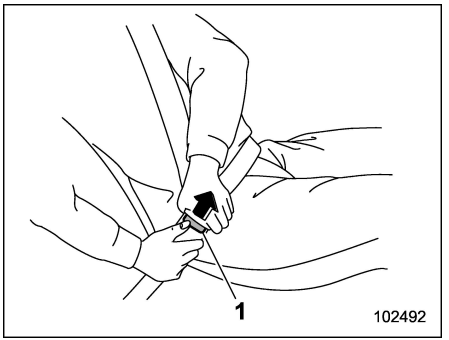


1) Bouton

1. Appuyez sur le bouton de la boucle.
2. Enroulez la ceinture de sécurité lentement pour éviter qu'elle ne s'entortille.

Avant de refermer la portière, vérifiez que la ceinture s'est enroulée correctement et que la sangle ne sera pas prise dans la portière.

– SUITE –

### ▼ Ceinture de sécurité arrière centrale de Outback

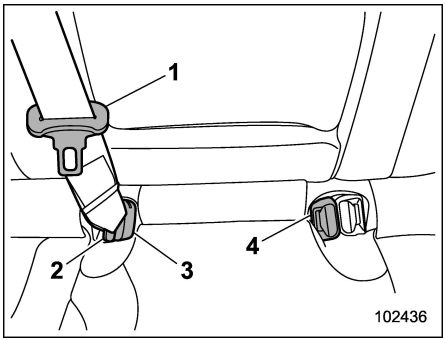


1) Languette de la ceinture de sécurité centrale
2) Languette d'ancrage
3) Boucle d'ancrage
4) Boucle de la ceinture de sécurité centrale

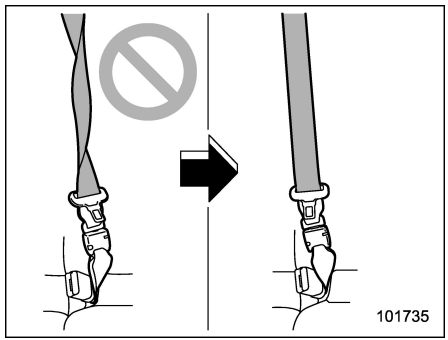


**⚠ DANGER**

**Attacher une ceinture de sécurité avec la sangle tortillée augmente le risque de blessures ou la gravité des blessures en cas d'accident. Lorsque vous bouclez votre ceinture après l'avoir tirée hors de l'enrouleur, surtout au moment d'introduire la languette d'ancrage dans la boucle correspondante (sur le côté droit), vérifiez bien que la sangle n'est pas entortillée.**

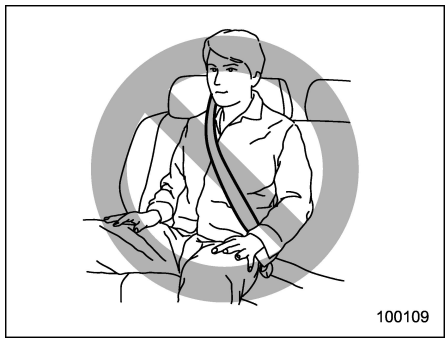


**⚠ DANGER**

**Veillez à ce que les languettes soient toutes deux introduites dans les boucles correspondantes. Si la ceinture de sécurité n'est utilisée que comme ceinture-baudrier (sans que la languette d'ancrage soit introduite dans la boucle d'ancrage du côté droit), l'occupant du siège n'est pas suffisamment maintenu en cas d'accident et cela peut être à l'origine de blessures graves voire mortelles.**

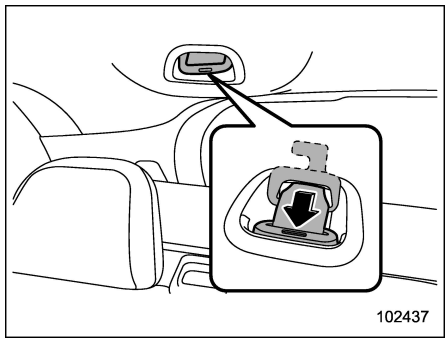


La ceinture de sécurité du passager arrière de la place du milieu se trouve dans un renfoncement du plafond.

1. Récupérez la languette d'ancrage de la fente située dans le renfoncement en tirant dessus.

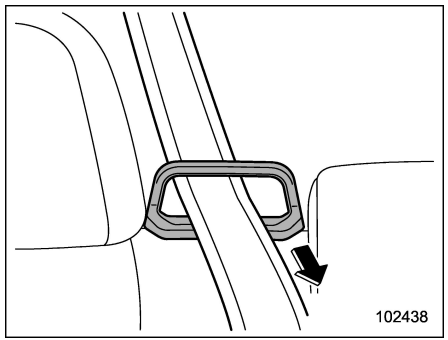


2. Faites passer la ceinture de sécurité à travers le guide de sangle.

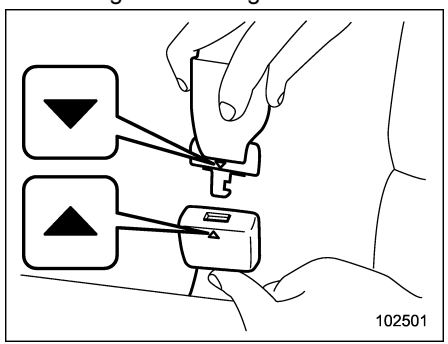


3. Vérifiez que la marque "▼" sur la languette d'ancrage et la marque "▲" sur la boucle sont toutes deux tournées vers l'extérieur.

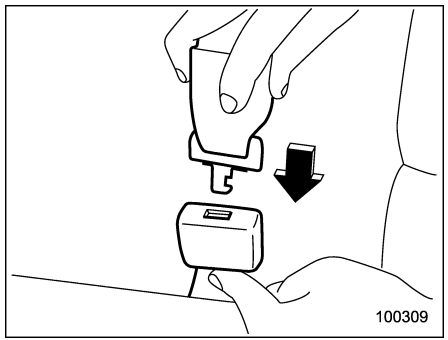


4. Après avoir vérifié que la sangle n'est pas entortillée, introduisez la languette d'ancrage située à l'extrémité de la sangle dans la boucle sur le côté droit jusqu'à entendre un son d'enclenchement.

- Si la sangle se bloque avant d'atteindre la boucle, revenez légèrement en arrière et tirez de nouveau lentement.
- S'il n'est toujours pas possible de débloquer la ceinture, tirez fortement dessus pour laisser la sangle s'enrouler légèrement, puis déroulez-la lentement à nouveau.



– SUITE –

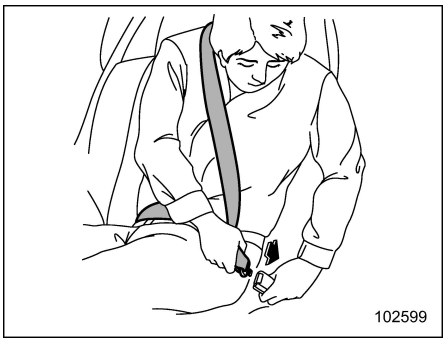


5. Introduisez la languette de la ceinture de sécurité centrale dans la boucle correspondante jusqu'à entendre un clic.

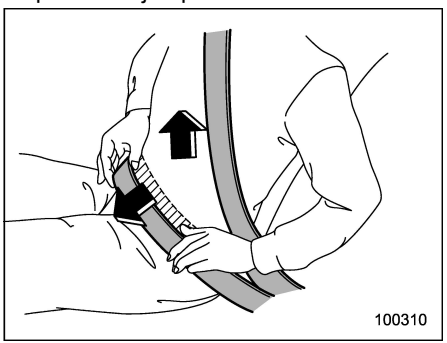


6. Pour tendre la sangle abdominale, tirez sur la sangle-baudrier. Placez aussi la sangle sous-abdominale le plus bas possible sur le bassin, et non pas au niveau de la taille.

▽ **Pour détacher votre ceinture**

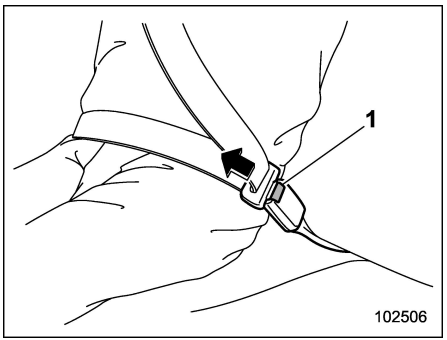


1) Bouton

1. Pour détacher la ceinture de sécurité, appuyez sur le bouton de déblocage de la boucle de la ceinture de sécurité centrale (sur le côté gauche).

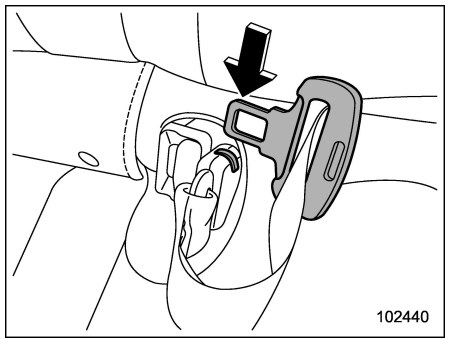


2. Introduisez une languette ou un autre objet dur et pointu dans la fente du connecteur (languette) sur le côté droit et enfoncez-le. La languette d'ancrage se déconnectera alors de la boucle.

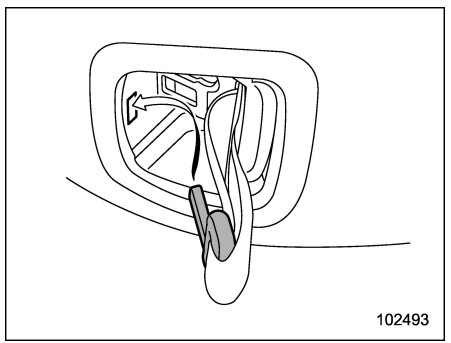


3. Laissez la sangle s'enrouler dans

l'enrouleur. Orientez convenablement la sangle pour que la languette vienne se ranger dans l'enrouleur. Rangez soigneusement la languette dans le renfoncement du plafond, puis introduisez la languette d'ancrage dans la fente.

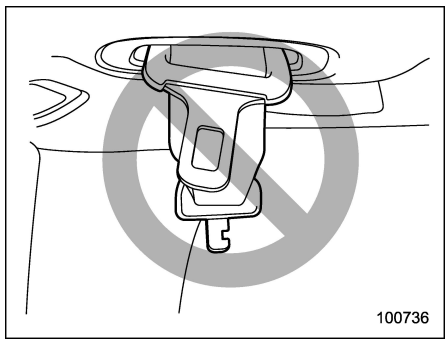


**ATTENTION**

**Observez les précautions suivantes. Autrement, la languette va heurter et endommager le capiton.**

- **Ne laissez pas la sangle s'enrouler trop rapidement dans l'enrouleur.**
- **Enroulez soigneusement et complètement la ceinture de sécurité pour que les languettes soient en position de rangement correcte.**

## ■ Entretien des ceintures de sécurité

Pour nettoyer les ceintures, utilisez un détergent doux et de l'eau tiède. N'essayez jamais de décolorer ou de teindre les ceintures car cela pourrait affecter sensiblement leur résistance.

Contrôlez régulièrement les ceintures et accessoires de fixation, y compris les sangles et éléments matériels, et vérifiez l'absence de fissures, entailles, déchirures, défauts de serrage, marques d'usure ou autre endommagement. Remplacez les ceintures de sécurité même en cas de défaut mineur.

**ATTENTION**

- **Veillez à ce que les ceintures de sécurité ne soient pas contaminées par de l'huile, de l'encaustique ou des produits chimiques, et tout particulièrement par de l'électrolyte de batterie.**
- **N'essayez jamais de modifier ou de réagencer les ceintures de sécurité car cela pourrait les empêcher de fonctionner correctement.**

# 1-6. Prétensionneur de ceinture de sécurité

Les ceintures suivantes ont un prétensionneur de ceinture de sécurité.

- Ceinture de sécurité du conducteur
- Ceinture de sécurité du passager avant
- Ceinture de sécurité du passager arrière (côté vitre)

Ces prétensionneurs sont conçus pour entrer en action dans l'éventualité d'un accident entraînant une collision frontale ou latérale, ou bien un renversement d'intensité moyenne à violente.

**DANGER**

- **Pour une protection maximum, les personnes occupant ces sièges doivent se tenir assises bien droites et attacher leur ceinture correctement. Reportez-vous à "Ceintures de sécurité" ☞P50.**
- **N'apportez aucune modification aux ensembles d'enrouleur de ceinture de sécurité équipés de prétensionneurs de ceinture de sécurité ou à leurs environs, ne les retirez pas et ne les cognez pas. Cela pourrait déclencher accidentellement les prétension-**

– SUITE –

**neurs de ces ceintures ou les rendre inopérants, et il pourrait en résulter de graves blessures. Les prétensionneurs de ceinture de sécurité ne renferment aucun organe dont l'utilisateur peut assurer l'entretien. Pour toute intervention sur un enrouleur de ceinture de sécurité équipé d'un prétensionneur, adressez-vous à votre concessionnaire agréé SUBARU.**

- **Si vous devez vous débarrasser des ensembles d'enrouleur de ceinture de sécurité équipés de prétensionneurs de ceinture de sécurité ou si le véhicule doit être mis à la ferraille suite à un accident ou pour toute autre raison, consultez votre concessionnaire agréé SUBARU.**

## REMARQUE

- **Les prétensionneurs de ceinture de sécurité ne sont pas conçus pour se déclencher lors d'un choc faible, ni lors d'un choc arrière.**
- **Les prétensionneurs sont conçus pour ne se déclencher qu'une seule fois. Si l'un des prétensionneurs s'est déclenché, il est préférable de faire remplacer les ensembles d'enrouleur de ceintures de sécurité équipés de prétensionneurs, et ce exclusivement par un concessionnaire agréé SUBARU. Lors du remplacement des ensembles enrouleur de ceinture de sécurité, utilisez toujours des pièces d'origine SUBARU.**
- **Si une ceinture de sécurité disposant d'un prétensionneur ne s'enroule ou ne se déroule pas suite à un dysfonctionnement ou à l'activation du prétensionneur, présentez votre véhicule à votre concessionnaire SUBARU le plus tôt possible.**
- **Si l'ensemble d'enrouleur de ceinture de sécurité ou la zone voisine de l'enrouleur ont été endommagés, présentez votre véhicule à votre concessionnaire SUBARU le plus tôt possible.**
- **Lorsque vous revendez votre véhicule, nous vous prions instamment d'informer l'acheteur que le véhicule est équipé de prétensionneurs de ceinture de sécurité. Informez également l'acheteur du contenu de cette section.**

## ■ Ceinture de sécurité avec prétensionneur de sangle-baudrier

## REMARQUE

**Cette section s'applique aux composants suivants.**

- **Ceinture de sécurité du passager avant**
- **Ceinture de sécurité du passager arrière (côté vitre)**

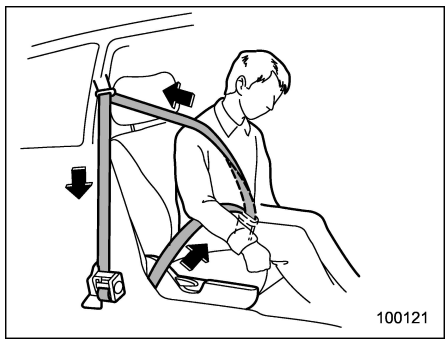


Le capteur de prétensionneur remplit également les rôles suivants.

- Capteur d'impact avant
- Capteur d'impact latéral
- Capteur d'impact de la portière avant
- Capteur de retournement

Si, au cours d'une collision frontale, latérale ou d'un renversement, l'intensité du choc détecté par le capteur dépasse un certain seuil, la sangle de toute ceinture de sécurité disposant d'un prétensionneur est rapidement tendue par l'enrouleur pour supprimer le mou, de sorte que le passager soit plus efficacement maintenu par la ceinture de sécurité.

Le prétensionneur de ceinture de sécurité pour la ceinture des passagers arrière (côté vitre) comporte un dispositif de réduction de tension qui limite les forces maximales exercées par la ceinture de sécurité sur le passager en cas de collision.

Le prétensionneur de ceinture de sécurité du passager avant comporte un dispositif de réduction de tension qui limite les forces maximales exercées par la ceinture de sécurité sur le passager en cas de collision. Le limiteur de force adaptatif sélectionnera une charge de réduction pour s'adapter à la corpulence du passager, tel que détecté par les capteurs du système de détection de présence d'un passager.

Lorsqu'un prétensionneur de ceinture de sécurité se déclenche, cela produit un bruit caractéristique accompagné d'un léger dégagement de fumée. Ces phénomènes sont normaux et non susceptibles de créer un danger supplémentaire. Cette fumée n'est pas le signe d'un début d'incendie dans le véhicule.

Après déclenchement du prétensionneur de la ceinture de sécurité, l'enrouleur de la ceinture de sécurité reste bloqué. Il n'est donc plus possible de dérouler ni d'enrouler la ceinture de sécurité, qui doit être remplacée.

## ■ Ceinture de sécurité avec prétensionneurs de sangle-baudrier et de sangle sous-abdominale

### REMARQUE

**Cette section s'applique aux composants suivants.**

- **Ceinture de sécurité du conducteur**

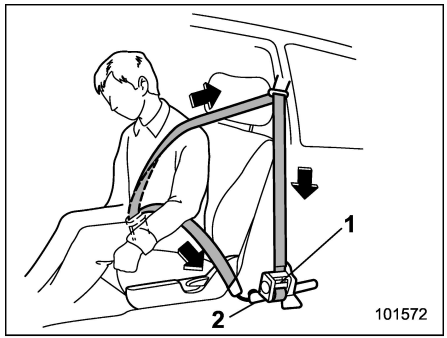


1) Ensemble d'enrouleur de ceinture de sécurité (prétensionneur de sangle-baudrier et limiteur de force adaptatif)
2) Prétensionneur de sangle sous-abdominale

Le prétensionneur de sangle-baudrier est complété par un prétensionneur de sangle abdominale, qui se trouve à la base des montants centraux. Comme pour le prétensionneur de sangle-baudrier, le prétensionneur de sangle sous-abdominale tend instantanément la ceinture pour éliminer le mou si un certain niveau de force de collision frontale est détecté. Ainsi, la ceinture de sécurité maintient plus efficacement l'occupant du siège avant.

Le prétensionneur de ceinture de sécurité du conducteur comporte un dispositif de

*– SUITE –*

réduction de tension qui limite les forces maximales exercées par la ceinture de sécurité sur le passager en cas de collision.

Le limiteur de force adaptatif sélectionnera une charge de réduction pour s'adapter à la corpulence du passager, tel que détecté par le capteur de détection de présence de passager.

Lorsqu'un prétensionneur de ceinture de sécurité se déclenche, cela produit un bruit caractéristique accompagné d'un léger dégagement de fumée. Ces phénomènes sont normaux et non susceptibles de créer un danger supplémentaire. Cette fumée n'est pas le signe d'un début d'incendie dans le véhicule.

Après déclenchement du prétensionneur de ceinture de sécurité, le prétensionneur de ceinture de sécurité reste bloqué. Il n'est donc plus possible de dérouler ni d'enrouler la ceinture de sécurité, qui doit être remplacée.

## ■ Surveillance du système

Un système de diagnostic surveille en permanence les prétensionneurs de ceinture de sécurité lorsque le contacteur d'allumage est sur la position "ON" pour vérifier qu'ils sont en état de fonctionner. Les prétensionneurs de ceinture de sécurité sont commandés par le même module de commande que le système des coussins de sécurité SRS. En cas d'anomalie dans l'un des prétensionneurs de ceinture de sécurité, le témoin avertisseur du système de coussin de sécurité SRS s'allume. Pour plus de détails, reportez-vous à "Surveillance du système de coussin de sécurité SRS" ☞P119.

## ■ Entretien du système

**⚠ DANGER**

- **Avant de jeter un ensemble enrouleur de ceinture de sécurité ou de mettre le véhicule endommagé dans un accident à la ferraille, consultez votre concessionnaire SUBARU.**
- **Bricoler le système ou en débrancher le câblage électrique risque de provoquer le déclenchement inopiné du prétensionneur de ceinture de sécurité et/ou coussin de sécurité SRS ou de rendre le système inopérant, ce qui peut entraîner de graves blessures. N'utilisez pas de testeur de circuits sur les circuits électriques relatifs au prétensionneur de ceinture de sécurité et aux systèmes de coussin de sécurité SRS. Pour toute intervention sur le prétensionneur de ceinture de sécurité, consultez le concessionnaire SUBARU le plus proche.**

**⚠ ATTENTION**

**Pour des informations relatives à l'emplacement des capteurs et des modules de commande, reportez-vous à "Composants" ☞P92.**

**Pour les travaux d'entretien ou de réparation à proximité de ces capteurs ou des enrouleurs des ceintures de sécurité avant, faites effectuer le travail par un concessionnaire agréé SUBARU.**

**REMARQUE**

**Si l'avant ou le côté de votre véhicule a été endommagé dans un accident à tel point que le prétensionneur de ceinture de sécurité ne fonctionne pas, contactez votre concessionnaire SUBARU le plus tôt possible.**

## ■ Précautions concernant les modifications apportées au véhicule

Avant d'installer un accessoire ou un équipement auxiliaire sur votre véhicule, prenez conseil auprès de votre concessionnaire SUBARU.

**⚠ ATTENTION**

**Aucune des modifications énumérées ci-après ne doit être effectuée. De telles modifications sont susceptibles d'empêcher le bon fonctionnement du système des prétensionneurs de ceinture de sécurité.**

- **À l'avant du véhicule, installation de tout équipement (pare-broussaille, treuil, chasse-neige, tôle de protection, etc.) qui n'est pas un accessoire SUBARU d'origine.**
- **Modification de la suspension ou des structures avant du véhicule.**
- **Installation d'un pneu de taille ou de structure différente des pneus prescrits sur la plaque du véhicule apposée contre le montant de la portière du conducteur ou prescrits pour le modèle du véhicule dans le présent Manuel du conducteur.**

## 1-7. Rappel de siège arrière

Cette fonction invite le conducteur à confirmer la présence de passagers et de chargement à l'arrière.

Cette fonction sera activée lorsque les portières arrière sont ouvertes et fermées.

Elle prévient le conducteur par des messages d'avertissement sur l'affichage des instruments de bord (LCD couleur) et des bips sonores lorsque le contacteur d'allumage est tourné de la position "ON" à la position "OFF".

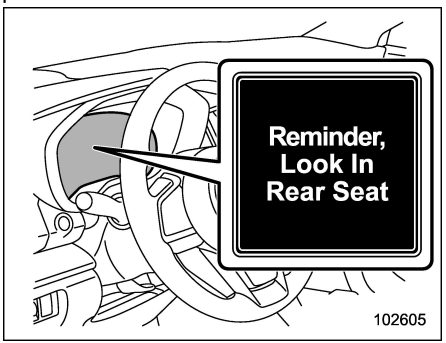


### REMARQUE

- **Cette fonction ne détecte pas directement les passagers et le chargement sur la banquette arrière.**

– SUITE –

**• Elle détecte l'ouverture et la fermeture des portières arrière. Dans cette situation, il est possible que les phénomènes suivants se produisent.**

**– Elle peut alerter le conducteur même s'il n'y a pas de passagers ou de chargement sur la banquette arrière.**

**– Elle peut ne pas alerter le conducteur même s'il y a des passagers et du chargement sur la banquette arrière.**

**• Cette fonction peut être activée ou désactivée avec les "Réglages du véhicule". Pour plus de détails, reportez-vous à "Réglages du véhicule" ☞P246 (modèles à affichage 11,6 pouces) ou "Icônes de réglage du véhicule" ☞P269 (modèles à double affichage 7,0 pouces).**

**• Le réglage ON/OFF ne sera pas modifié même si le contacteur d'allumage est placé en position "OFF".**

**• Le réglage ON/OFF sera remis sur le réglage par défaut si la batterie est retirée.**

## 1-8. Systèmes de retenue pour enfant

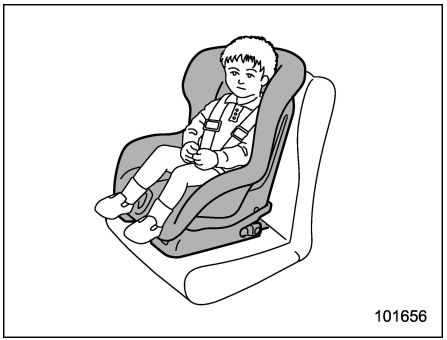


Les nourrissons et les enfants en bas âge doivent toujours être attachés avec un système de retenue pour nourrissons ou enfant sur le siège arrière lorsqu'ils voyagent en voiture.

Utilisez un système de retenue pour nourrissons ou enfant conforme aux Normes des Federal Motor Vehicle Safety Standard aux États-Unis ou aux Normes Canadiennes de Sécurité des Véhicules Automobiles et convenant à votre véhicule, et choisissez un modèle approprié à l'âge et à la taille de l'enfant.

Tous les systèmes de retenue pour enfant sont conçus pour être fixés aux sièges du véhicule par une ceinture sous-abdominale ou par la sangle sous-abdominale d'une ceinture sous abdominale/sangle-baudrier (à l'exception des systèmes décrits dans "Installation d'un système de retenue pour enfant au moyen des ancrages inférieurs et longes (LATCH)" ☞P75).

Des systèmes de retenue mal fixés au véhicule mettent l'enfant en danger en cas de collision. Le système de retenue pour enfant doit être soigneusement installé en suivant les instructions du fabricant.

Les statistiques d'accidents prouvent que les enfants sont plus en sécurité correctement attachés sur les sièges arrière plutôt que sur les sièges avant.

Dans tous les états des États-Unis et dans toutes les provinces du Canada, la réglementation impose que, pendant que le véhicule roule, les nourrissons et les enfants en bas âge soient toujours attachés à l'aide de systèmes de retenue pour enfant de type homologué.

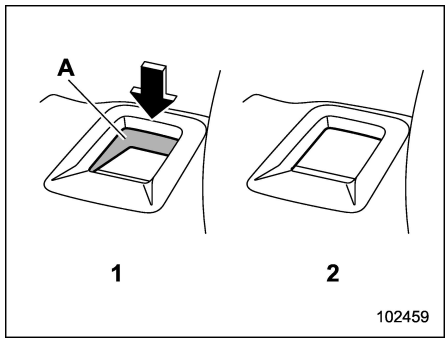


**Bouton de déverrouillage**
1) Déverrouillé
2) Verrouillé
A) Marqueur de déverrouillage en rouge

**⚠ DANGER**

- **Avant d'installer un système de retenue pour enfant, assurez-vous que le dossier est bien bloqué en position. Le non-respect de cette règle fait courir le risque de blessures graves ou mortelles.**
- **Ne laissez pas les enfants sans surveillance dans le véhicule. Des températures élevées à l'intérieur peuvent causer un coup de chaleur et une déshydratation pouvant entraîner des blessures graves ou mortelles.**

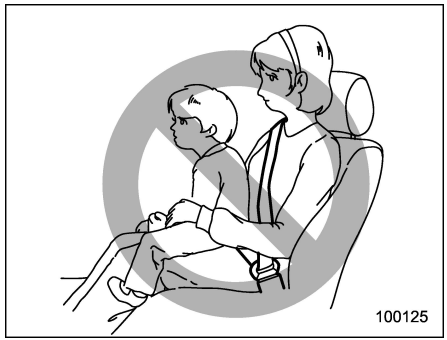


**⚠ DANGER**

**Il est très dangereux de tenir un enfant sur les genoux ou dans les bras dans un véhicule en mouvement. Il est impossible pour un passager de protéger ainsi un enfant en cas de collision car l'enfant se trouverait pris entre le corps du passager et les structures du véhicule. En outre, un enfant tenu sur les genoux ou dans les bras d'une personne assise sur le siège avant est exposé à un autre grave danger. En cas de déploiement du coussin de sécurité SRS, la vitesse et la force de déploiement sont telles que l'enfant risquerait d'être blessé ou même tué.**

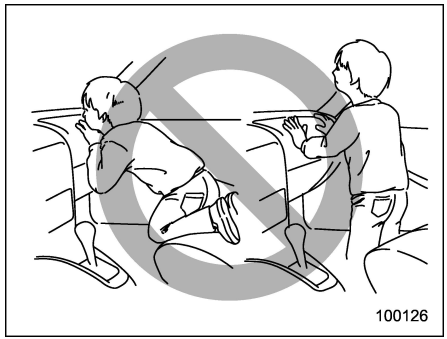


**⚠ DANGER**

**Les enfants doivent être correctement attachés tout le temps. Ne laissez jamais les enfants se tenir debout ou à genoux sur un siège. S'il n'est pas attaché, un enfant risque d'être projeté en avant en cas d'arrêt brusque ou d'accident et d'être exposé à de graves blessures.**

**En outre, un enfant debout ou à genoux à l'avant du siège avant est exposé à un autre grave danger. En cas de déploiement du coussin de**

– SUITE –

**sécurité SRS, la vitesse et la force de déploiement sont telles que l'enfant risquerait d'être blessé ou même tué.**

## ■ Conseils de sécurité pour l'installation de systèmes de retenue pour enfant

**⚠ DANGER**

- **N'utilisez pas de rallonge de ceinture de sécurité. Si vous utilisez une rallonge de ceinture de sécurité lors de l'installation d'un système de retenue pour enfants, la ceinture de sécurité ne maintiendra pas fermement le système de retenue pour enfants en place. L'utilisation d'une rallonge de ceinture de sécurité pourrait entraîner de graves blessures ou la mort d'enfants ou d'autres passagers en cas de freinage brusque, d'embardée ou d'accidents.**
- **Fixez correctement le système de retenue pour enfants aux ancrages. Lors de l'utilisation des ancrages LATCH, assurez-vous qu'il n'y a pas d'objets étrangers autour des ancrages. Assurez-vous que le système de retenue pour enfants est correctement fixé. Autrement, cela pourrait entraîner de graves blessures ou la mort d'enfants ou d'autres passagers en cas de freinage brusque, d'embardée ou d'accidents.**
- **Les systèmes de retenue pour enfant et les ceintures de sécurité d'un véhicule qui est resté fermé en plein soleil sont parfois chauds au point de brûler lorsqu'on les touche. Avant d'y installer un enfant, vérifiez la température du système de sécurité pour enfant.**
- **Ne laissez jamais un système de retenue pour enfant non fixé dans votre véhicule. Non fixé, un système de retenue pour enfant risque d'être projeté à l'intérieur du véhicule dans les virages et en cas d'arrêt brusque ou d'accident exposant l'enfant et les autres occupants à des blessures graves voire mortelles.**

**⚠ ATTENTION**

**Lorsque vous installez un système de retenue pour enfant, suivez les instructions fournies par le fabricant de ce siège. Après avoir installé le système de retenue pour enfant, assurez-vous qu'il est bien fixé en position. S'il n'est pas bien fixé ou maintenu, cela augmente le risque de blessures pour l'enfant en cas d'accident.**

## ■ Où placer un système de retenue pour enfant

Vous trouverez ci-après les recommandations de SUBARU sur l'endroit où il convient d'installer un système de retenue pour enfant dans votre véhicule.

**⚠ DANGER**

- **Plusieurs types de systèmes de retenue pour enfants peuvent cacher la boucle du siège voisin. Si le passager du siège voisin ne peut pas correctement attacher la ceinture de sécurité, cette personne doit s'asseoir sur un autre siège. Si la ceinture de sécurité ne peut pas être atta-**

**chée correctement, il y a un risque de blessures graves ou mortelles en cas de freinage brusque ou de collision.**

- **Si le système de retenue pour enfants ne peut pas être installé correctement parce qu'il entre en contact avec le siège du conducteur, déplacez le système de retenue pour enfants sur un autre siège. S'il ne peut pas être installé sur un autre siège (autre que le siège du conducteur), réglez le siège avant de sorte à ce qu'il n'entre pas en contact.**

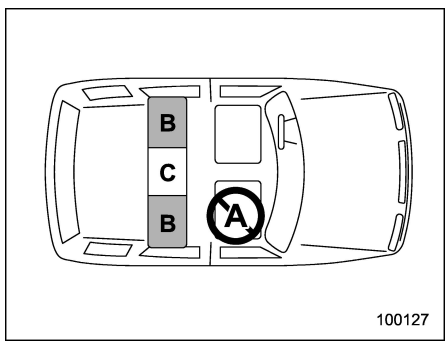


**A: Siège passager avant**

Vous ne devez pas installer de système de retenue pour enfant (y compris un siège rehausseur) sur ce siège, en raison du risque que ferait courir à l'enfant le coussin de sécurité du passager.

**B: Siège arrière, aux places côté vitre**

Emplacements recommandés pour l'installation de tous types de système de retenue pour enfant.

Dans ces positions, l'équipement suivant est fourni pour l'installation d'un système de retenue pour enfant.

- Ceintures de sécurité à enrouleur à blocage automatique/enrouleur à blocage d'urgence (ALR/ELR)
- Ancrages inférieurs (barres)
- Ancrages supérieurs (ancrages de longes)

Certains types de système de retenue pour enfant ne peuvent pas se fixer fermement à cette place, en raison du dépassement du coussin de siège.

À cette place, vous ne devez utiliser un système de retenue pour enfant que si le fond du siège enfant épouse la forme du coussin de siège du véhicule et s'il est possible de le maintenir fermement avec la ceinture de sécurité.

**C: Siège arrière, place du milieu (modèles spécification des États-Unis)**

À cette place, les équipements suivants sont fournis pour installer un système de retenue pour enfant.

- Ceintures de sécurité ALR/ELR
- Ancrages inférieurs (barres)
- Ancrages de longe supérieure

Certains types de système de retenue pour enfant ne peuvent pas se fixer fermement à cette place, en raison du dépassement du coussin de siège.

À cette place, vous ne devez utiliser un système de retenue pour enfant que si le fond du siège enfant épouse la forme du coussin de siège du véhicule et s'il est possible de le maintenir fermement avec la ceinture de sécurité.

Le siège central arrière comprend des ancrages inférieurs, et les ancrages inférieurs du côté central du siège arrière droit peuvent être utilisés pour installer un système de retenue pour enfants.

Lorsqu'un système de retenue pour enfants est installé sur le siège central arrière à l'aide des ancrages inférieurs, ne vous asseyez pas sur le siège arrière droit.

Si un système de retenue pour enfant n'est pas correctement mis en place (par exemple, si un système de retenue pour enfant peut être déplacé de plus de 2,5 cm (1 po) d'un côté à l'autre), le système de retenue pour enfant doit être déplacé sur un siège côté vitre de la banquette arrière.

– SUITE –

**C: Siège arrière, place du milieu (autres modèles)**

À cette place, les équipements suivants sont fournis pour installer un système de retenue pour enfant.

- Ceintures de sécurité ALR/ELR
- Ancrages de longe supérieure

Certains types de système de retenue pour enfant ne peuvent pas se fixer fermement à cette place, en raison du dépassement du coussin de siège.

À cette place, vous ne devez utiliser un système de retenue pour enfant que si le fond du siège enfant épouse la forme du coussin de siège du véhicule et s'il est possible de le maintenir fermement avec la ceinture de sécurité.

Lorsque vous installez un système de retenue pour enfant sur la place du milieu à l'arrière, haussez l'appui-tête central.

Les ancrages inférieurs (barres) pour les places côté vitre peuvent être utilisés sur le siège central si les instructions du fabricant du système de retenue pour enfant le permettent et spécifient la possibilité d'utiliser des ancrages aussi écartés que ceux de ce véhicule.

Si un système de retenue pour enfant n'est pas correctement fixé (par exemple, si un système de retenue pour enfant peut être déplacé de plus de 2,5 cm (1 po) d'un côté à l'autre), installez le système de retenue pour enfant sur un siège arrière, à une place côté vitre.

**⚠ DANGER**

- **Même avec des coussins de sécurité perfectionnés, les enfants peuvent être gravement blessés par les coussins de sécurité. Les enfants doivent toujours être assis sur les sièges arrière et convenablement attachés à tout moment. Le coussin de sécurité SRS se déploie très rapidement avec une énergie considérable, et il peut blesser ou même tuer un enfant, surtout s'il n'est pas attaché ou mal attaché. Plus légers et moins robustes que les adultes, les enfants sont plus exposés au risque de blessures par déploiement du coussin de sécurité.**

  **Pour cette raison, vous devez veiller à ce que TOUS les systèmes de retenue pour enfant soient toujours installés sur les sièges ARRIÈRE. Procurez-vous un système de retenue approprié à l'âge, à la taille et au poids de l'enfant. Les statistiques d'accidents prouvent que les enfants sont plus en sécurité correctement attachés sur les sièges arrière plutôt que sur les sièges avant.**

- **N'utilisez pas d'ancrages inférieurs (barres) sur la place du milieu à l'arrière à moins que les instructions du fabricant du système de retenue pour enfant le permettent et spécifient la possibilité d'utiliser des ancrages aussi écartés que ceux de ce véhicule.**
- **Ne connectez pas deux crochets inférieurs ou plus au même ancrage (barre).**

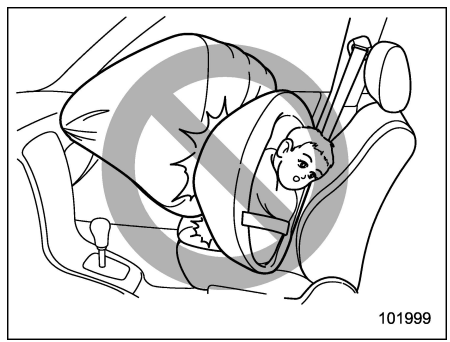

**⚠ DANGER**

- **ÉTANT DONNÉ QUE VOTRE VÉHICULE EST ÉQUIPÉ D'UN COUSSIN DE SÉCURITÉ SRS DU CÔTÉ DU PASSAGER, IL NE FAUT JAMAIS INSTALLER DE SYSTÈME DE RETENUE POUR ENFANT SUR LE SIÈGE DU PASSAGER AVANT. PLACER LA TÊTE DE L'ENFANT TROP PRÈS DU COUSSIN DE SÉCURITÉ SRS LUI FAIT COURIR LE RISQUE DE BLESSURES GRAVES OU MORTELLES.**
- **Ne laissez pas les enfants s'appuyer contre la portière, la zone du siège, les montants avant et arrière ou les longerons de toit avec leurs têtes ou toute autre partie du corps. Les coussins de sécurité latéraux SRS et les rideaux de sécurité SRS se déploient même si des enfants sont assis dans le système de retenue pour enfants. Le déploiement des coussins de sécurité latéraux SRS et des rideaux de sécurité SRS est dangereux. L'impact pourrait causer la mort ou des blessures graves à l'enfant.**
- **Pour installer le système de retenue pour enfants, assurez-vous de respecter toutes les instructions d'installation fournies par le fabricant du système de retenue pour enfants. Dans le cas contraire, cela peut entraîner la mort ou de graves blessures aux enfants lors d'un arrêt brusque ou d'un accident.**

## ■ Choix d'un système de retenue pour enfant

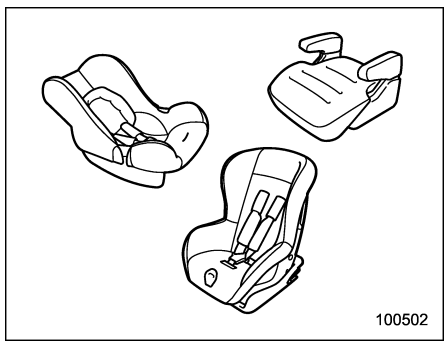


Choisissez le système de retenue pour enfant en fonction de l'âge et de la corpulence de l'enfant (poids et taille) pour le protéger le mieux possible. Le système de retenue pour enfant doit être conforme à toutes les prescriptions réglementaires des Federal Motor Vehicle Safety Standards des États-Unis et Normes Canadiennes de Sécurité des Véhicules à Moteur du Canada. Pour vous en assurer, consultez l'étiquette du système de retenue pour enfant ou, dans la documentation fournie avec le système, la déclaration de conformité par le fabricant. En outre, il est important de vérifier que le système de retenue pour enfant est compatible avec le véhicule dans lequel il doit être installé.

## ■ Installation des systèmes de retenue au moyen de la ceinture de sécurité ALR/ELR

**⚠ ATTENTION**

- **Lorsque vous installez un système de retenue pour enfant, suivez les instructions fournies par le fabricant de ce siège. Après avoir installé le système de retenue pour enfant, assurez-vous qu'il est bien fixé en position. S'il n'est pas bien fixé ou maintenu, cela augmente le risque de blessures pour l'enfant en cas d'accident.**



– SUITE –

- **Lors de l'installation d'un système de retenue pour enfant sur la place du milieu à l'arrière, réglez les deux dossiers de sièges sur leur position d'origine. Sans quoi, le système de retenue pour enfant ne peut pas être maintenu fermement, ce qui ferait courir un risque de blessures graves ou mortelles en cas d'arrêt brusque, de virage serré ou d'accident.**

### ▼ Installation d'un système de retenue pour enfant tourné vers l'arrière

**⚠ DANGER**

- **N'INSTALLEZ JAMAIS UN SIÈGE POUR ENFANT SUR LE SIÈGE AVANT. PLACER LA TÊTE DE L'ENFANT TROP PRÈS DU COUSSIN DE SÉCURITÉ SRS LUI FAIT COURIR LE RISQUE DE BLESSURES GRAVES OU MORTELLES.**
- **Avant d'installer un système de retenue pour enfant, assurez-vous que le dossier est bien bloqué en position. Le non-respect de cette règle fait courir le risque de blessures graves ou mortelles.**

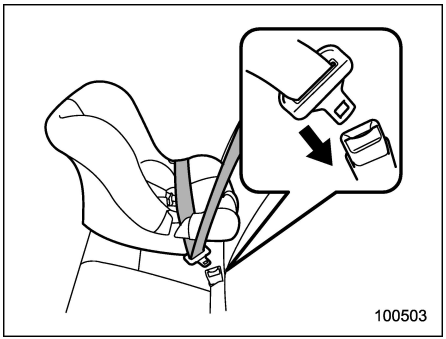


1. Déplacez le dossier de siège vers l'avant et l'arrière pour vous assurer qu'il est bien bloqué en position.
   – Vérifiez que le repère de déverrouillage rouge situé sur le bouton de déverrouillage n'est pas visible. Pour plus de détails, reportez-vous à "Rabattre le dossier arrière" ☞P45.
2. Installez le système de retenue pour enfant à la place arrière.

**⚠ DANGER**

**Lorsque vous souhaitez installer un système de retenue pour enfant sur la place du milieu à l'arrière, si le système de retenue pour enfant n'épouse pas la forme du coussin de siège arrière central, installez le système de retenue pour enfant sur une place côté vitre par sécurité. Pour plus de détails, reportez-vous à "Où placer un système de retenue pour enfant" ☞P66.**

3. Passez la sangle-baudrier et la sangle sous-abdominale au travers et autour du système de retenue pour enfant en suivant les instructions du fabricant de ce système.
4. Introduisez la languette dans la boucle jusqu'à entendre un clic.

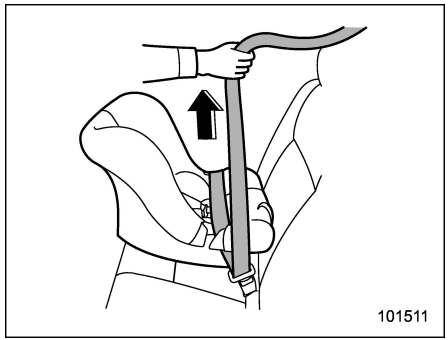


5. Supprimez le mou de la sangle sous-abdominale.
6. Si utiliser la ceinture de sécurité en mode ALR est recommandé par les ins-

tructions du fabricant fournies avec le système de retenue pour enfant, effectuez la procédure suivante.

(1) Déroulez complètement la sangle hors de l'enrouleur pour faire passer ce dernier de la fonction d'enrouleur à blocage d'urgence (ELR) au mode d'enrouleur à blocage automatique (ALR).

(2) Laissez la ceinture s'enrouler dans l'enrouleur. Lorsque la sangle s'enroule dans l'enrouleur, on entend un cliquetis qui indique que l'enrouleur est en mode ALR.

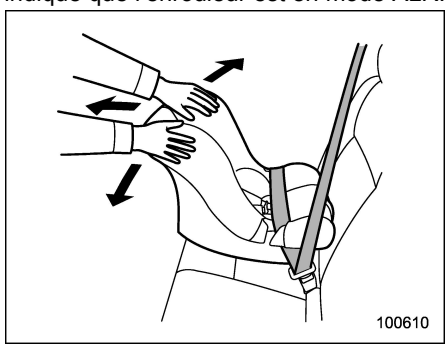


7. Poussez et tirez le système de retenue pour enfant dans le sens avant-arrière et sur les côtés, pour vous assurer qu'il est fermement fixé au centre du siège. Un système de retenue pour enfant est souvent maintenu plus fermement si on l'enfonce le plus possible dans le coussin de siège avant de serrer la ceinture de sécurité.

8. Si la ceinture de sécurité a été mise en mode ALR à l'étape 5, tirez sur la ceinture au niveau de l'épaule pour vous assurer qu'elle ne s'allonge pas (mode ALR fonctionnant correctement).

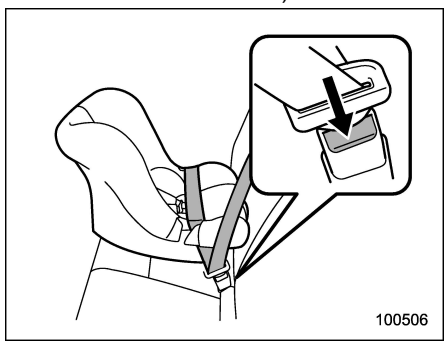


9. Pour enlever le système de retenue pour enfant, appuyez sur le bouton de déblocage de la boucle de ceinture de sécurité et enroulez complètement la sangle dans l'enrouleur. L'enrouleur repasse en mode ELR.

## REMARQUE

**Enlevez le système de retenue pour enfants lorsque vous ne vous en servez pas et rétablissez l'enrouleur dans sa fonction d'ELR. Pour ce faire, il suffit d'enrouler complètement la sangle une fois.**

### ▼ Installation d'un système de retenue pour enfant tourné vers l'avant

**⚠ DANGER**

- **N'INSTALLEZ JAMAIS UN SYSTÈME DE RETENUE POUR ENFANT SUR LE SIÈGE DU PASSAGER AVANT. PLACER LA TÊTE DE L'ENFANT TROP PRÈS DU COUSSIN DE SÉCURITÉ SRS LUI FAIT COURIR LE RISQUE DE BLESSURES GRAVES OU MORTELLES.**
- **Avant d'installer un système de retenue pour enfant, assurez-vous que le dossier est bien bloqué en position. Le non-respect de cette règle fait courir le risque de blessures graves ou mortelles.**

1. Déplacez le dossier de siège vers l'avant et l'arrière pour vous assurer qu'il est bien bloqué en position.

– Vérifiez que le repère de déverrouillage rouge situé sur le bouton de déverrouillage n'est pas visible. Pour

– SUITE –

plus de détails, reportez-vous à “Rabattre le dossier arrière” ☞P45.

2. Si le système de retenue pour enfant touche l’appui-tête à la place arrière où il doit être installé, haussez l’appui-tête jusqu’à la position étendue. Si le système de retenue pour enfant touche toujours l’appui-tête, enlevez l’appui-tête. Pour plus de détails, reportez-vous à “Réglage des appuis-tête” ☞P48.

**⚠ ATTENTION**

**Rangez l’appui-tête qui a été retiré dans le coffre à bagages (Legacy) ou dans l’espace de chargement (Outback). Ne placez pas l’appui-tête dans le compartiment des passagers car il risquerait d’être projeté dans un virage ou en cas de coup de frein brusque.**

3. Pour les modèles Outback, réglez le dossier sur la position verticale.

4. Installez le système de retenue pour enfant à la place arrière.

**⚠ DANGER**

**Lorsque vous souhaitez installer un système de retenue pour enfant sur la place du milieu à l’arrière, si le système de retenue pour enfant n’épouse pas la forme du coussin de siège arrière central, installez le système de retenue pour enfant sur une place côté vitre par sécurité. Pour plus de détails, reportez-vous à “Où placer un système de retenue pour enfant” ☞P66.**

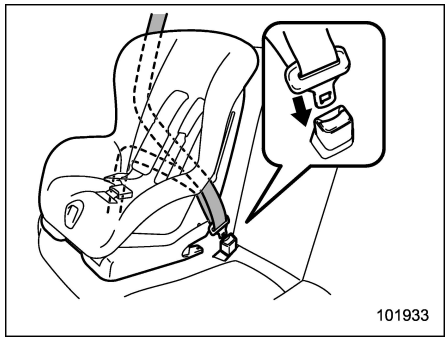


5. Passez la sangle-baudrier et la sangle sous-abdominale au travers et autour du système de retenue pour enfant en suivant les instructions du fabricant de ce système.

– Lorsqu’un système de retenue pour enfant est installé dans la place assise centrale arrière d’un véhicule Outback, faites passer correctement la ceinture de sécurité centrale arrière à travers le guide de ceinture. Pour plus de détails, reportez-vous à “Ceinture de sécurité arrière centrale de Outback” ☞P56.

6. Introduisez la languette dans la boucle jusqu’à entendre un clic.

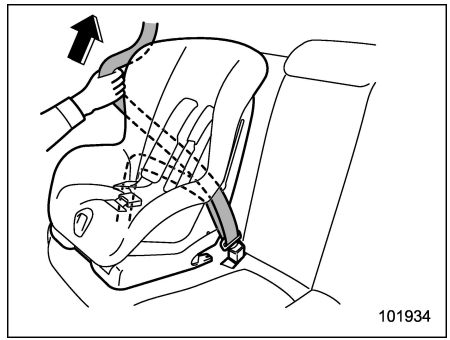


7. Supprimez le mou de la sangle sous-abdominale.

8. Déroulez complètement la sangle hors de l’enrouleur pour faire passer ce dernier de la fonction d’enrouleur à blocage d’urgence (ELR) à la fonction d’enrouleur à blocage automatique (ALR). Laissez ensuite la ceinture s’enrouler dans l’enrouleur. Lorsque la sangle s’enroule dans l’enrouleur, on entend un cliquetis qui indique que l’enrouleur est en mode ALR.

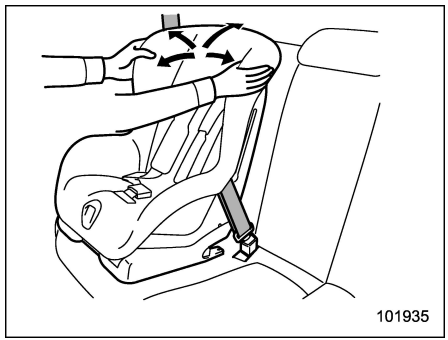


9. Avant de faire asseoir un enfant dans le système de retenue pour enfant, essayez de le déplacer d'avant en arrière et de droite à gauche pour vous assurer qu'il est fermement maintenu. Un système de retenue pour enfant est souvent maintenu plus fermement si on l'enfonce le plus possible dans le coussin de siège avant de serrer la ceinture de sécurité.

10. Tirez sur la sangle-baudrier pour vérifier qu'elle ne se déroule pas (c'est-à-dire que l'ALR fonctionne bien).

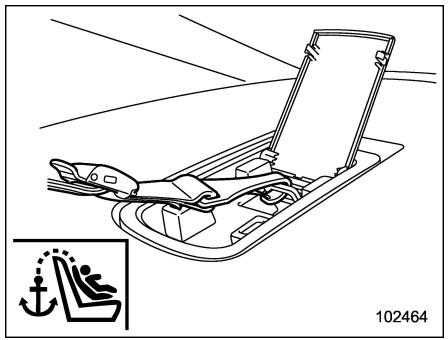


**Legacy**

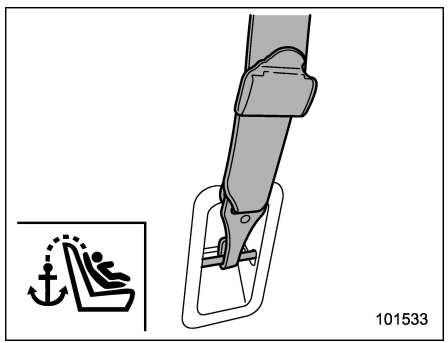


**Outback**

11. Engagez le crochet de longe supérieure dans l'ancrage de longe situé derrière le siège arrière puis tendez fermement la longe supérieure. Pour des instructions supplémentaires, reportez-vous à "Ancrages de longe supérieure" ☞P80.

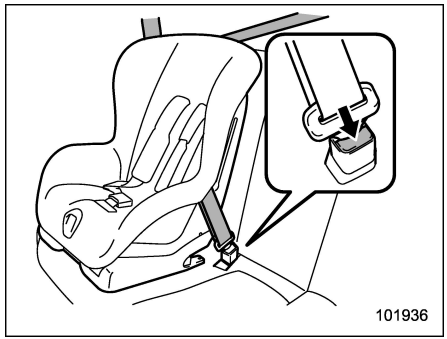


12. Pour enlever le système de retenue pour enfant, appuyez sur le bouton de déblocage de la boucle de ceinture de sécurité et enroulez complètement la sangle dans l'enrouleur. L'enrouleur repasse en mode ELR.

N'oubliez pas que l'appui-tête n'est pas destiné à être utilisé dans la position la plus basse (position rétractée). Par conséquent, lorsque le siège central arrière est occupé (y compris lorsqu'un système de retenue pour enfants est installé), assurez-vous de lever l'appui-tête jusqu'à la position étendue.



– SUITE –

## REMARQUE

**Enlevez le système de retenue pour enfants lorsque vous ne vous en servez pas et rétablissez l'enrouleur dans sa fonction d'ELR. Pour ce faire, il suffit d'enrouler complètement la sangle une fois.**

### ■ Installation du siège rehausseur

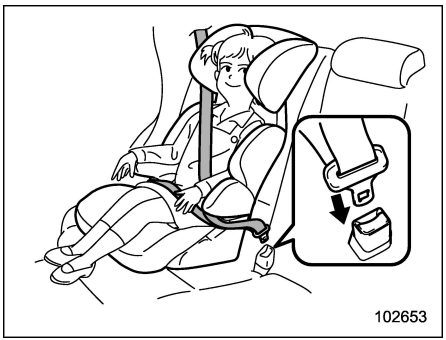


**⚠ DANGER**

**Avant d'installer un siège rehausseur, assurez-vous que le dossier est bien bloqué en position. Le non-respect de cette règle fait courir le risque de blessures graves ou mortelles.**

1. Déplacez le dossier de siège vers l'avant et l'arrière pour vous assurer qu'il est bien bloqué en position.
   – Vérifiez que le repère de déverrouillage rouge situé sur le bouton de déverrouillage n'est pas visible. Pour plus de détails, reportez-vous à "Rabattre le dossier arrière" ☞P45.
2. Si le siège rehausseur disposant d'un dossier est en contact avec l'appui-tête du siège arrière sur lequel il doit être installé, levez l'appui-tête sur la position déployée. Si le siège rehausseur reste en contact malgré cela, retirez l'appui-tête. Pour plus de détails, reportez-vous à "Réglage des appuis-tête" ☞P48.

**⚠ ATTENTION**

**Rangez l'appui-tête qui a été retiré dans le coffre à bagages (Legacy) ou dans l'espace de chargement (Outback). Ne placez pas l'appui-tête dans le compartiment des passagers car il risquerait d'être projeté dans un virage ou en cas de coup de frein brusque.**

3. Pour les modèles Outback, réglez le dossier sur la position verticale.
4. Posez le siège rehausseur à la place arrière à occuper par l'enfant et faites s'asseoir l'enfant dessus. L'enfant doit être assis bien en arrière sur le siège rehausseur.
5. Faites passer la sangle-baudrier et abdominale à travers le siège rehausseur ou autour du coussin et de l'enfant, en suivant les instructions fournies par le fabricant.
6. Introduisez la languette dans la boucle jusqu'à entendre un clic. Veillez à ne pas tortiller la ceinture de sécurité.

Assurez-vous que la sangle-baudrier est placée en travers de l'épaule de l'enfant, au milieu, et que la sangle abdominale est placée le plus bas possible sur le bassin de l'enfant.

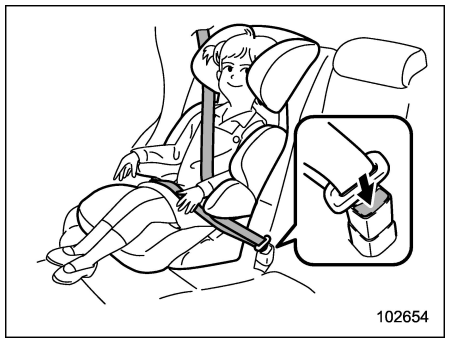


7. Pour enlever le siège rehausseur, appuyez sur le bouton de déblocage de la boucle de ceinture de sécurité pour enrouler la ceinture.

**⚠ DANGER**

- **N'utilisez jamais une ceinture avec la sangle tortillée ou à l'envers. En cas d'accident, cela augmente pour l'enfant le risque de blessures ou leur gravité.**
- **La sangle-baudrier ne doit jamais se placer sous l'aisselle ou dans le dos de l'enfant. En cas d'accident, cela augmente pour l'enfant le risque de blessures ou leur gravité.**
- **La ceinture de sécurité doit être près du corps pour qu'elle se maintienne correctement. Lâche ou mal ajustée, la ceinture de sécurité est moins efficace.**
- **Placez la sangle abdominale le plus bas possible sur le bassin de l'enfant. Une sangle abdominale placée trop haut augmenterait le risque que l'enfant glisse sous la sangle ou que la sangle remonte à hauteur de l'abdomen, l'exposant dans les deux cas à des risques de blessures graves voire mortelles.**
- **Assurez-vous que la sangle-baudrier est placée en travers de l'épaule de l'enfant, au milieu. Placer la sangle-baudrier devant le cou peut être à l'origine d'une blessure au cou en cas de freinage brusque ou de collision.**

## ■ Installation d'un système de retenue pour enfant au moyen des ancrages inférieurs et longes (LATCH)

**▼ Ancrages inférieurs et de longes**

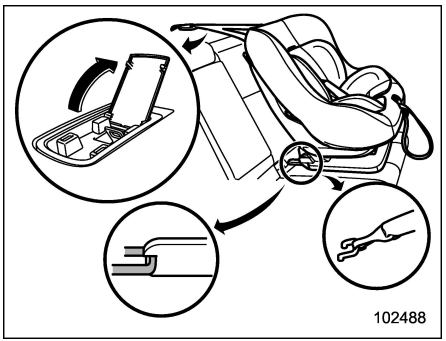


**Legacy**



– SUITE –

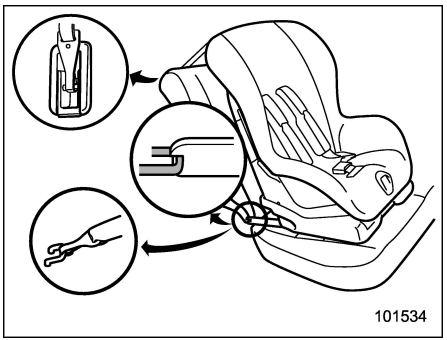


**Outback**

**⚠ DANGER**

- **Fixez correctement le système de retenue pour enfants aux ancrages. Lors de l'utilisation des ancrages LATCH, assurez-vous qu'il n'y a pas d'objets étrangers autour des ancrages. Assurez-vous que le système de retenue pour enfants est correctement fixé. Autrement, cela pourrait entraîner de graves blessures ou la mort d'enfants ou d'autres passagers en cas de freinage brusque, d'embardée ou d'accidents.**
- **Lorsque vous installez un système de retenue pour enfants à l'aide d'ancrages LATCH alors que la ceinture de sécurité arrière est bouclée, assurez-vous que cette dernière ne se coince pas dans le système de retenue pour enfants ou dans les ancrages LATCH inférieurs.**

## REMARQUE

**Le système de détection de présence d'un passager des sièges arrière détecte si un passager occupe un des sièges. Installer un système de retenue pour enfants sur la banquette arrière à l'aide d'ancrages LATCH peut activer le témoin avertisseur et le signal sonore de ceinture de sécurité du passager. Boucler la ceinture de sécurité arrière avant d'installer le système de retenue pour enfants permettra d'éviter d'activer le témoin avertisseur et le signal sonore de ceinture de sécurité du passager. Pour plus de détails, reportez-vous à "Sièges des passagers arrière" ☞P199.**

Certains types de système de retenue pour enfant peuvent être installés sur le siège arrière de votre véhicule sans utiliser les ceintures de sécurité. Ces systèmes de retenue pour enfant se fixent à des ancrages prévus à cet effet sur la caisse du véhicule.

Les ancrages inférieurs et ancrages de longe sont parfois appelés système LATCH (abréviation de l'anglais **L**ower **A**nchors and **T**ethers for **CH**ildren).




Votre véhicule est équipé de cinq ancrages inférieurs (barres) (modèles spécification des États-Unis), de quatre ancrages inférieurs (barres) (autres modèles) et de trois ancrages supérieurs (ancrages de longes) pour installer les systèmes de retenue pour enfant de ce type.

### ▽ Ancrages inférieurs

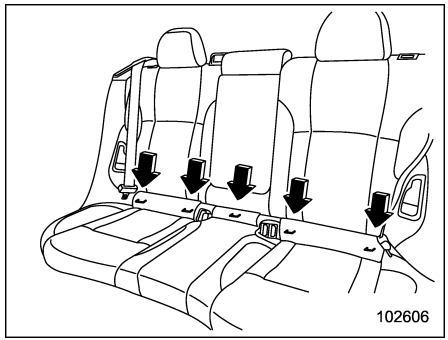


**Modèles spécification des États-Unis**

Il y a un total de 5 ancrages inférieurs sur la banquette arrière. L'ancrage arrière à partir du côté droit est utilisé à la fois pour le siège de droite et pour le siège central. Ces ancrages inférieurs se trouvent à la jointure entre le coussin et le dossier de siège.

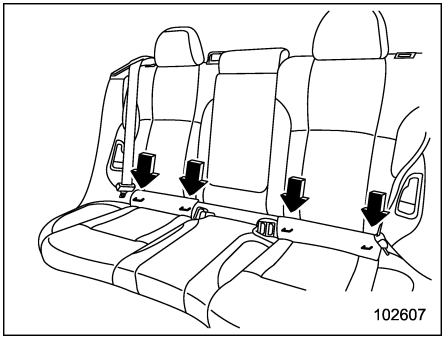


**Autres modèles**

Les ancrages inférieurs (barres) ne s'utilisent que dans le cas où le système de retenue pour enfant est installé à une place arrière côté vitre. Il y a deux ancrages inférieurs pour chacune des places côté vitre. Ces ancrages inférieurs se trouvent à la jointure entre le coussin et le dossier de siège.

### ▽ Ancrages de longes

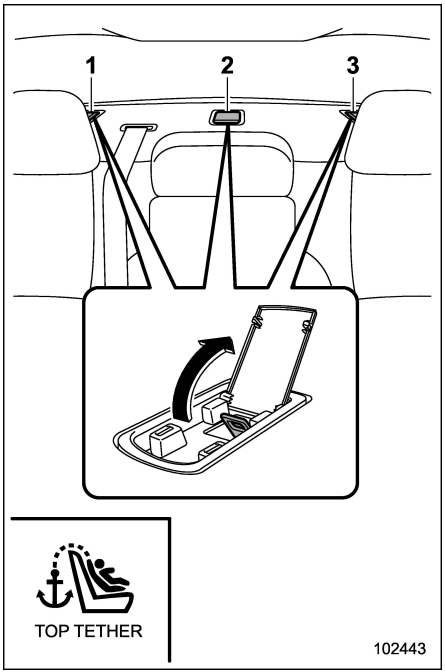


**Legacy**

1) Pour le siège droit
2) Pour le siège central
3) Pour le siège gauche

– SUITE –

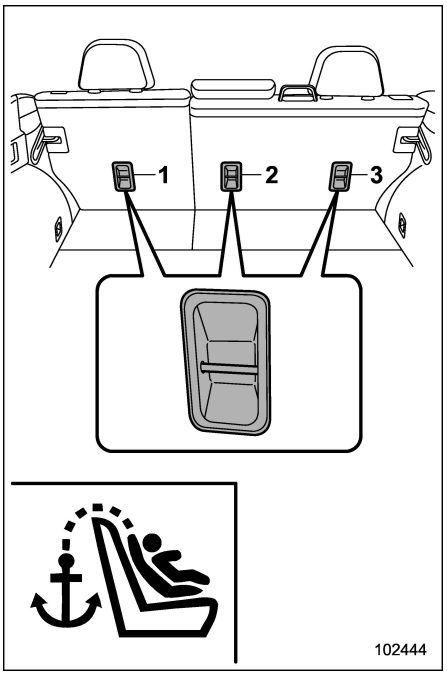


**Outback**

1) Pour le siège gauche
2) Pour le siège central
3) Pour le siège droit

Les ancrages de longes (ancrages supérieurs) sont fournis aux emplacements indiqués dans l'illustration ci-dessus. Pour plus de détails, reportez-vous à "Ancrages de longe supérieure" ☞P80.

▽ **Pour installer un système de retenue pour enfant à l'aide des ancrages inférieurs et de longes**

**⚠ DANGER**

**Avant d'installer un système de retenue pour enfant, assurez-vous que le dossier est bien bloqué en position. Le non-respect de cette règle fait courir le risque de blessures graves ou mortelles.**

1. Déplacez le dossier de siège vers l'avant et l'arrière pour vous assurer qu'il est bien bloqué en position.
   – Vérifiez que le repère de déverrouillage rouge situé sur le bouton de déverrouillage n'est pas visible. Pour plus de détails, reportez-vous à "Rabattre le dossier arrière" ☞P45.

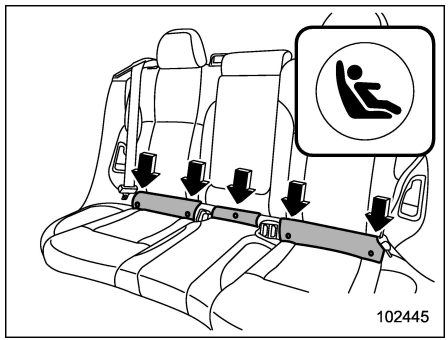


**Pour les modèles spécifications des États-Unis**

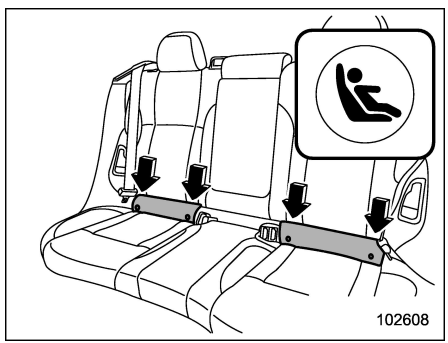


**Autres modèles**

2. Vous trouverez les inscriptions "" au bas du dossier de siège arrière. Ces inscriptions indiquent la position des an-

crages inférieurs (barres).

Ces ancrages inférieurs se trouvent sous la housse en bas du dossier.

**⚠ ATTENTION**

**Lorsque vous installez un système de retenue pour enfant, suivez les instructions fournies par le fabricant de ce siège. Après avoir installé le système de retenue pour enfant, assurez-vous qu'il est bien fixé en position. S'il n'est pas bien fixé ou maintenu, cela augmente le risque de blessures pour l'enfant en cas d'accident.**

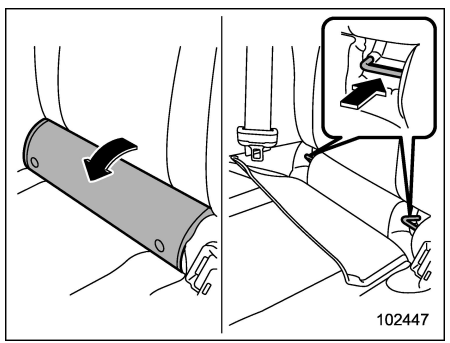


Retirez complètement la protection de l'ancrage du côté du dossier de siège arrière choisi pour l'installation pour pouvoir accéder aux ancrages (barres) sur lesquels se fixe le système de retenue pour enfant.

S'il est difficile d'installer le système de retenue pour enfant parce que le couvercle d'ancrage revient dans sa position initiale, pressez le couvercle d'ancrage contre le coussin de siège jusqu'à ce qu'il devienne plat.

3. Si le système de retenue pour enfant touche l'appui-tête à la place arrière où il doit être installé, haussez l'appui-tête jusqu'à la position étendue. Si le système de retenue pour enfant touche toujours l'appui-tête, enlevez l'appui-tête. Pour plus de détails, reportez-vous à "Réglage des appuis-tête" ☞P48.

**⚠ ATTENTION**

**Rangez l'appui-tête qui a été retiré dans le coffre à bagages (Legacy) ou dans l'espace de chargement (Outback). Ne placez pas l'appui-tête dans le compartiment des passagers car il risquerait d'être projeté dans un virage ou en cas de coup de frein brusque.**

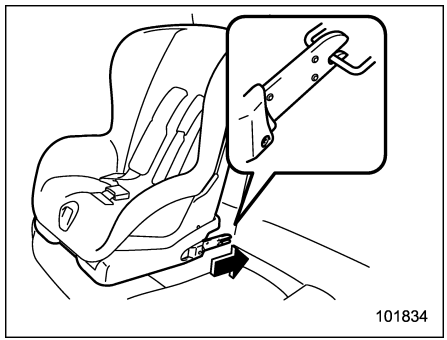


4. Pour les modèles Outback, réglez le dossier sur la position verticale.

5. En suivant les instructions fournies par le fabricant du système de retenue pour enfant, fixez les crochets inférieurs aux ancrages inférieurs à l'endroit des marques "" en bas du dossier du siège arrière. En accrochant les crochets, veillez à ne pas prendre les ceintures de sécurité voisines.



– SUITE –

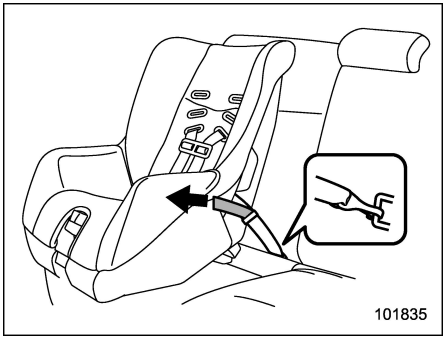


6. Si votre système de retenue pour enfant est de type à fixation souple (qui utilise des longes), enfoncez le siège pour enfant dans le coussin de siège et tirez les deux longes inférieures pour supprimer le mou et immobiliser le système de retenue pour enfant.

7. Engagez le crochet de longe supérieure dans l'ancrage de longe situé sur la plage arrière (Legacy)/derrière le siège arrière (Outback) puis tendez fermement la longe supérieure. Pour des instructions supplémentaires, reportez-vous à "Ancrages de longe supérieure" ☞P80.

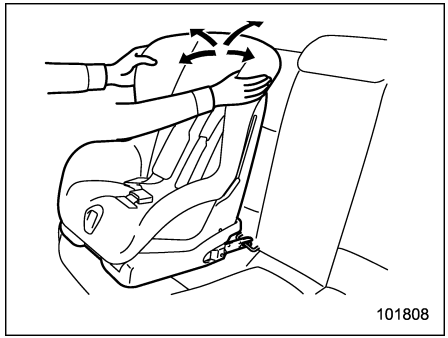


8. Avant d'asseoir un enfant dans le système de retenue pour enfant, essayez de le déplacer d'avant en arrière et de droite à gauche pour vous assurer qu'il est fermement maintenu au centre du siège.

9. Pour enlever le système de retenue pour enfant, reprenez les opérations d'installation dans l'ordre inverse.

Pour toute question à propos de ce type de système de retenue pour enfant, adressez-vous à votre concessionnaire SUBARU.

## ■ Ancrages de longe supérieure

Votre véhicule est équipé de trois ancrages de longe supérieure, de façon à permettre l'installation d'un système de retenue pour enfant de type à longe supérieure sur les places arrière. Pour installer un système de retenue pour enfant avec une longe supérieure, procédez comme suit, en vous conformant aux instructions du fabricant du système de retenue pour enfant.

Une longe supérieure assurant une plus grande stabilité en ajoutant un point de fixation supplémentaire entre le système de retenue pour enfant et le véhicule, nous vous recommandons de toujours utiliser la longe supérieure lorsqu'elle est nécessaire ou lorsqu'elle est fournie.

## ▼ Emplacements des ancrages de longe

### ▽ Legacy

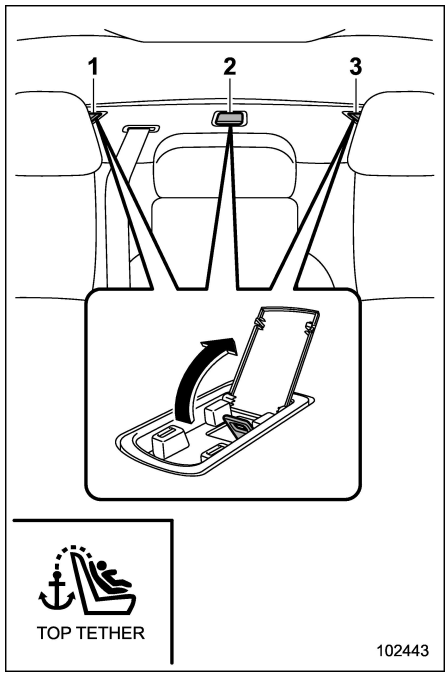


1) Pour le siège droit
2) Pour le siège central
3) Pour le siège gauche

Il y a trois ancrages de longe installés sur la plage arrière derrière l'appui-tête du siège arrière. Ouvrez le volet pour utiliser chaque ancrage.

### ▽ Outback

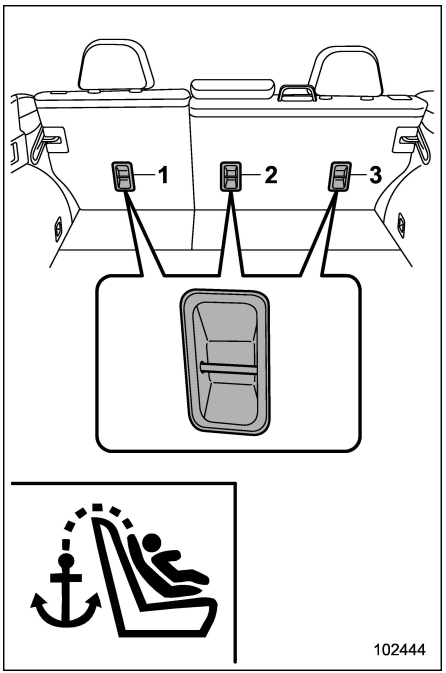


1) Pour le siège gauche
2) Pour le siège central
3) Pour le siège droit

Trois ancrages de longe (un à droite, un au milieu et un à gauche) sont déjà installés

– SUITE –

sur l'arrière du dossier de siège arrière.

▼ **Pour accrocher la longe supérieure**

**⚠ ATTENTION**

- **Relevez toujours l'appui-tête lorsque vous installez un système de retenue pour enfant avec longe supérieure. Dans le cas contraire, ceci pourrait empêcher la longe supérieure de s'attacher correctement.**
- **Si l'appui-tête est retiré, rangez-le dans le coffre à bagages (Legacy) ou dans l'espace de chargement (Outback).**
- **Ne placez pas l'appui-tête dans le compartiment des passagers car il risquerait d'être projeté dans un virage ou en cas de coup de frein brusque.**

▽ **Legacy**

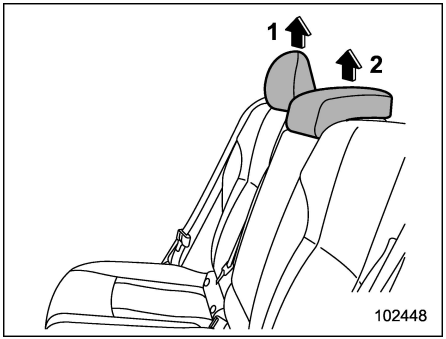


1) En cas d'installation sur une place côté vitre
2) En cas d'installation sur la place centrale arrière

1. Relevez l'appui-tête de la place où le système de retenue pour enfant doit être installé avec la ceinture de sécurité ou les ancrages inférieurs.

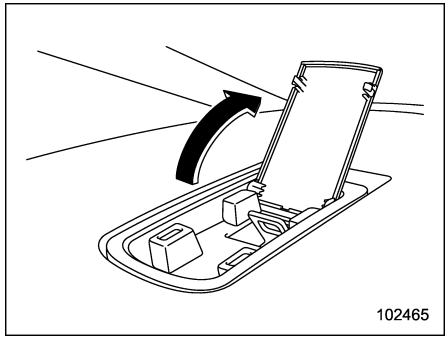


2. Ouvrez les volets pour utiliser les ancrages.
3. Faites passer la longe supérieure entre l'appui-tête et le dossier de siège.

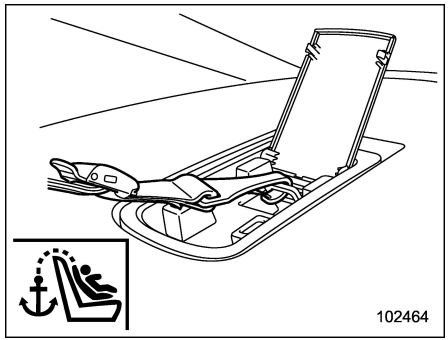


4. Attachez le crochet de la longe supérieure du système de retenue pour enfant

à l'ancrage supérieur qui convient.

5. Tendez soigneusement la longe supérieure. Pour toutes questions concernant l'installation d'un système de retenue pour enfant, adressez-vous à votre concessionnaire SUBARU.

▽ **Outback**

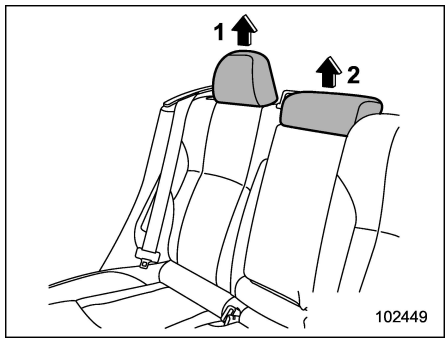


1) En cas d'installation sur une place côté vitre
2) En cas d'installation sur la place centrale arrière

1. Relevez l'appui-tête de la place où le système de retenue pour enfant doit être installé avec la ceinture de sécurité ou les ancrages inférieurs.

2. Mettez le dossier de siège en position verticale.

3. Faites passer la longe supérieure entre l'appui-tête et le dossier de siège.

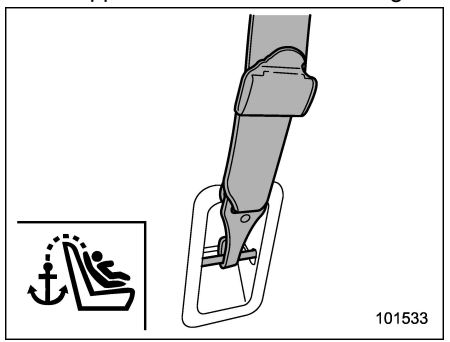


4. Attachez le crochet de la longe supérieure sur l'ancrage supérieur approprié.

5. Tendez soigneusement la longe supérieure. Pour toutes questions concernant l'installation d'un système de retenue pour enfant, adressez-vous à votre concessionnaire SUBARU.

## 1-9. Coussin de sécurité SRS (coussin de sécurité du Système de Retenue Supplémentaire)

L'appellation du Système de retenue supplémentaire (SRS) vient du fait que le système des coussins de sécurité constitue une protection supplémentaire, en plus des ceintures de sécurité.

Ce véhicule est équipé d'un système de retenue supplémentaire qui est constitué de huit coussins de sécurité.

Les configurations sont les suivantes.

- Coussins de sécurité **frontaux** du conducteur et du passager avant
- Coussins de sécurité **latéraux** du conducteur et du passager avant
- Coussins de sécurité de **coussin de siège** pour le passager avant
- **Rideaux** de sécurité (pour le conducteur, le passager avant et les passagers arrière des côtés portières)
- **Coussin de sécurité genoux** pour le conducteur

**Ces coussins de sécurité SRS ne sont conçus que pour être une protection supplémentaire en plus de la ceinture de sécurité.**

– SUITE –

Le système commande aussi les prétensionneurs de ceinture de sécurité avant. Pour le fonctionnement et les précautions à observer concernant les prétensionneurs de ceinture de sécurité, reportez-vous à “Prétensionneur de ceinture de sécurité” ☞P59.

## ■ Précautions d’ordre général concernant le système de coussin de sécurité SRS

**⚠ DANGER**

- **Pour bénéficier de la meilleure protection possible en cas d’accident, le conducteur et tous les passagers doivent toujours porter leur ceinture de sécurité lorsqu’ils se trouvent dans le véhicule. Le coussin de sécurité SRS n’est conçu que pour être une protection supplémentaire en plus de la ceinture de sécurité. Il ne dispense pas d’utiliser les ceintures de sécurité. En combinaison avec les ceintures de sécurité, il assure la meilleure protection possible en cas d’accident grave.**

  **Ne pas porter de ceinture de sécurité augmente le risque de blessures graves ou mortelles en cas de collision, même si le véhicule est équipé de coussins de sécurité SRS.**

  **Pour des consignes et précautions relatives au système de ceintures de sécurité, reportez-vous à “Ceintures de sécurité” ☞P50.**

- **Les coussins de sécurité latéraux SRS et les rideaux de sécurité SRS ne sont conçus que pour être une protection supplémentaire en plus de la ceinture de sécurité. Ils ne dispensent pas d’utiliser les ceintures de sécurité. Il est aussi important de boucler sa ceinture de sécurité pour contribuer à éviter les blessures auxquelles s’expose l’occupant qui ne se tient pas assis bien droit.**

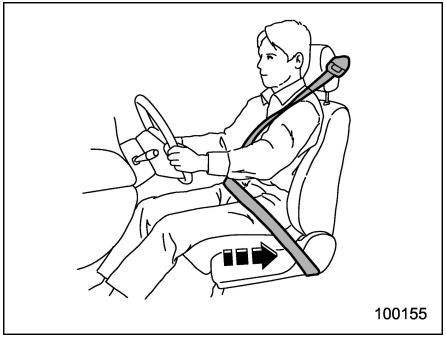


**⚠ DANGER**

**Le coussin de sécurité SRS se déploie très rapidement avec une énergie considérable. Les personnes qui ne se tiennent pas assises bien droit de manière correcte lorsque le coussin de sécurité SRS se déploie risquent d’être gravement blessées. Les coussins de sécurité SRS nécessitant suffisamment d’espace lorsqu’ils se déploient, le conducteur doit se tenir assis au fond du siège bien droit contre le dossier et éloigné du volant autant que le permet le maintien d’une parfaite maîtrise du véhicule, et le passager avant doit reculer son siège le plus possible**

**et se tenir au fond du siège bien droit contre le dossier.**




**⚠ DANGER**

- **Ne vous tenez pas appuyé contre ou assis près d'une des portières avant. Les coussins de sécurité latéraux SRS sont incorporés au dossier de chacun des sièges avant, du côté de la portière. Ils protègent en cas de collision latérale en se déployant instantanément. Toutefois, la force de déploiement d'un coussin de sécurité latéral SRS peut blesser un passager dont le corps est trop proche d'un coussin de sécurité SRS.**
- **Votre véhicule étant équipé de rideaux de sécurité SRS, ne vous tenez pas appuyé contre ou assis près de la portière, à l'avant ou à l'arrière. Ne sortez pas des parties de votre corps par la fenêtre. Les rideaux de sécurité SRS sont logés dans le toit des deux côtés de l'habitacle (entre le montant avant et un point derrière la vitre de custode arrière), et assurent une protection en se déployant instantanément dans l'éventualité d'une collision latérale ou frontale oblique, ou d'un renversement. Toutefois, la force de son déploiement peut blesser un passager dont le corps est trop proche d'un coussin de sécurité SRS.**
- **Ne vous tenez pas assis ou penché trop près du coussin de sécurité SRS. Comme le coussin de sécurité SRS se déploie à une vitesse considérable et avec force pour protéger l'occupant du siège en cas de collision à grande vitesse, cette force de déploiement peut blesser l'occupant du siège s'il se tient trop près du coussin de sécurité SRS.**

  **Le port des ceintures de sécurité peut également constituer une protection contre le risque de blessure inhérent au déploiement d'un coussin de sécurité SRS si l'occupant n'est pas dans la position correcte.**

  **Même s'il se tient dans une position correcte, on ne peut exclure la possibilité que la force de déploiement du coussin de sécurité SRS inflige à l'occupant du siège de légères blessures, comme une écorchure au visage ou aux bras.**






*– SUITE –*

**⚠ DANGER**

- **Maintenez les bras à l'écart de chaque portière avant ou de leur garniture interne. Vous pourriez les blesser en cas de déploiement du coussin de sécurité latéral SRS.**
- **Ne posez aucun objet sur le ou à proximité du couvercle du coussin de sécurité SRS ou entre le coussin de sécurité SRS et vous. En cas de déploiement du coussin de sécurité SRS, ces objets pourraient gêner son fonctionnement correct et être projetés à l'intérieur du véhicule, entraînant un risque de blessures.**

**⚠ ATTENTION**

- **Le déploiement des coussins de sécurité SRS s'accompagne d'un léger dégagement de fumée. Cette fumée peut incommoder des personnes souffrant d'asthme ou d'autres affections respiratoires. Si vous souffrez d'affections respiratoires, ou si l'un de vos passagers en souffre, pensez à aérer rapidement en cas de déploiement des coussins de sécurité SRS.**
- **Le déploiement d'un coussin de sécurité SRS s'accompagne d'un dégagement de gaz chauds. L'occupant du siège risque d'être brûlé s'il est exposé directement à ces gaz chauds.**

## REMARQUE

- **Lorsque vous revendez votre véhicule, nous vous prions instamment d'informer l'acheteur que le véhicule est équipé de coussins de sécurité SRS. Veuillez également informer l'acheteur de la section s'y rapportant dans ce Manuel du conducteur.**
- **Si le coussin de sécurité SRS se déploie, l'alimentation en carburant sera coupée pour réduire le risque d'incendie causé par une fuite de carburant. Pour plus de détails sur le redémarrage du moteur, reportez-vous à "Si votre véhicule est impliqué dans un accident" ☞P528.**

## ■ Précautions d'ordre général au sujet du système de coussin de sécurité SRS pour les accessoires et les objets

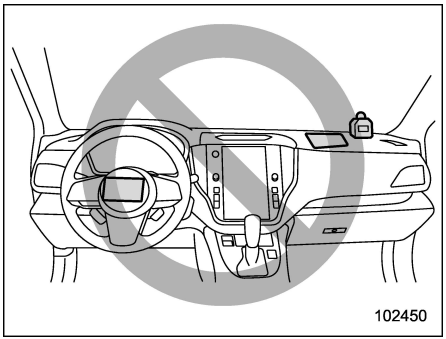


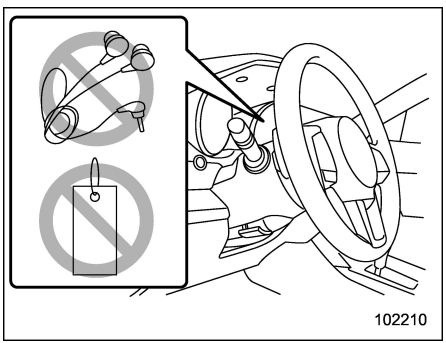

**⚠ DANGER**

- **Ne placez aucun objet (y compris des sangles ou cordons) sur le rembourrage du volant de direction, le cache de colonne de direction ou le tableau de bord.**
  - **– Ces objets pourraient s'emmêler avec le volant et empêcher le bon fonctionnement du coussin de sécurité frontal SRS, etc.**
  - **– En cas de déploiement du coussin de sécurité frontal SRS, ces objets pourraient être projetés à l'intérieur du véhicule, entraînant un risque de blessures.**
- **Ne posez jamais d'objets sous le côté conducteur du tableau de bord. En cas de déploiement du coussin de sécurité genoux SRS, ces objets pourraient gêner son fonctionnement correct et être projetés à l'intérieur du véhicule, entraînant un risque de blessures.**
- **La clé ne doit pas être attachée à des accessoires lourds, pointus ou durs ou à une autre clé. En cas de déploiement du coussin de sécurité genoux SRS, ces objets pourraient gêner son bon fonctionnement et être projetés à l'intérieur du véhicule, et causer des blessures.**

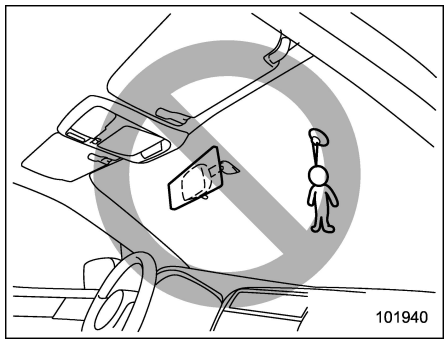


**⚠ DANGER**

**Ne fixez pas d'accessoires contre le pare-brise, et ne posez pas de rétroviseur extra-large sur le rétroviseur intérieur. En cas de déploiement du coussin de sécurité SRS, ces objets pourraient devenir de redoutables projectiles infligeant de graves blessures aux occupants du véhicule.**

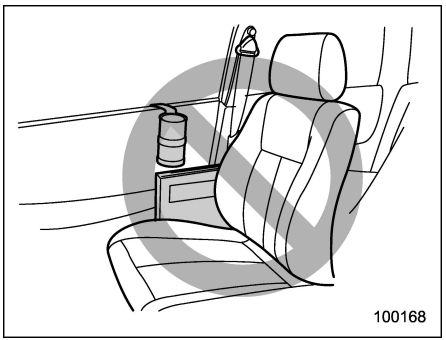


**⚠ DANGER**

- **Ne fixez pas des accessoires contre la garniture de portière et à proximité d'un des coussins de sécurité latéraux SRS, et ne posez aucun objet à proximité des coussins de sécurité latéraux SRS. En cas de déploiement des coussins de sécurité latéraux SRS, ces objets pourraient se transformer en redoutables projectiles et infliger de graves blessures aux occupants du véhicule.**
- **Ne fixez jamais un microphone de téléphone mains libres ou aucun autre accessoire contre un mon-**

– SUITE –

**tant avant, un montant central, un montant arrière, le pare-brise, une vitre latérale, une poignée de maintien ou toute autre partie de l'habitacle sur le trajet du déploiement d'un rideau de sécurité SRS. Un microphone de téléphone mains libres ou tout autre accessoire placé à un tel endroit pourrait être projeté violemment dans la cabine par le déploiement du rideau de sécurité, ou pourrait empêcher le déploiement normal du rideau de sécurité. Dans un cas comme dans l'autre, il y aurait risque de graves blessures.**

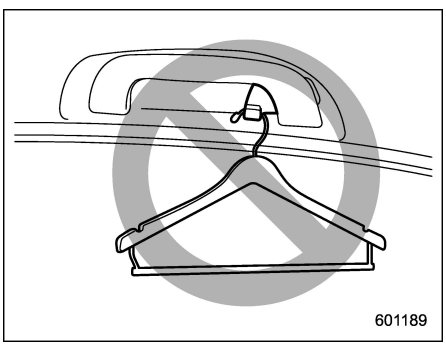


**⚠ DANGER**

**N'accrochez pas de cintres à vêtement, ou autres objets durs ou pointus, au portemanteau. De tels objets suspendus aux portemanteaux pourraient se décrocher et être violemment projetés dans l'habitacle par le déploiement du rideau de sécurité SRS ou ils pourraient empêcher le déploiement des coussins rideaux, et être ainsi à l'origine de graves blessures.**

**Avant d'accrocher un vêtement au portemanteau, assurez-vous qu'il n'y a pas d'objets tranchants dans les poches. Accrochez les vêtements directement aux portemanteaux sans utiliser de cintres.**

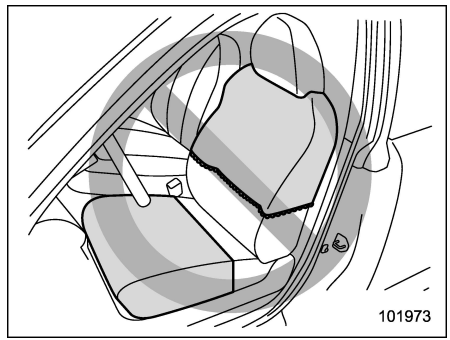


**⚠ DANGER**

- **Ne posez pas de vêtements ou d'autres objets sur le dossier de siège du conducteur et du passager avant, et ne collez pas de vignettes ou d'autocollants sur la surface du siège du conducteur et du passager avant ou à proximité du coussin de sécurité latéral SRS. De tels objets pourraient empêcher les coussins de sécurité latéraux SRS de se déployer convenablement, ou empêcher l'occupant du siège conducteur ou passager avant de bénéficier de la protection disponible.**

- **N’installez pas de housse de siège à moins qu’il ne s’agisse d’une housse de siège SUBARU d’origine exclusivement conçue pour être utilisée avec le coussin de sécurité SRS. Même lors de l’utilisation d’une housse de siège SUBARU d’origine, le système de coussin de sécurité latéral SRS peut ne pas fonctionner normalement si la housse de siège n’est pas installée correctement.**

## ■ Précautions d’ordre général au sujet du système de coussin de sécurité SRS et des enfants

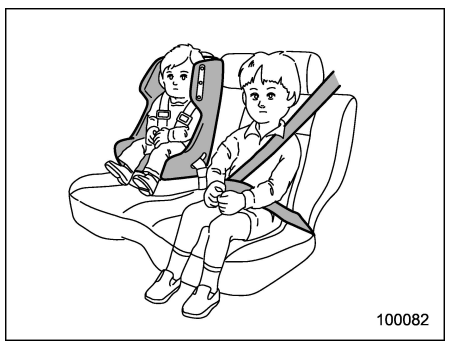


**DANGER**

**Les enfants doivent toujours être assis sur les sièges arrière et convenablement attachés à tout moment. Le coussin de sécurité SRS se déploie très rapidement avec une énergie considérable, et il peut blesser ou même tuer un enfant, surtout s’il n’est pas attaché ou mal attaché. Plus légers et moins robustes que les adultes, les enfants sont plus exposés au risque de blessures par déploiement du coussin de sécurité.**

**Pour cette raison, nous vous recommandons vivement de veiller à ce que TOUS les enfants (y compris ceux utilisant un système de retenue pour enfant) voyagent sur les sièges ARRIÈRE et soient convenablement attachés au moyen d’un système de retenue pour enfants ou de la ceinture de sécurité du siège, compte tenu de leur âge, de leur taille et de leur poids.**

**TOUS les systèmes de retenue pour enfant (y compris ceux tournés vers l’avant) doivent toujours être installés sur les sièges ARRIÈRE.**

**Les statistiques d’accidents prouvent que les enfants sont plus en sécurité correctement attachés sur les sièges arrière plutôt que sur les sièges avant.**

**Pour des consignes et précautions relatives au système de retenue pour enfant, reportez-vous à “Systèmes de retenue pour enfant” ☞P64.**

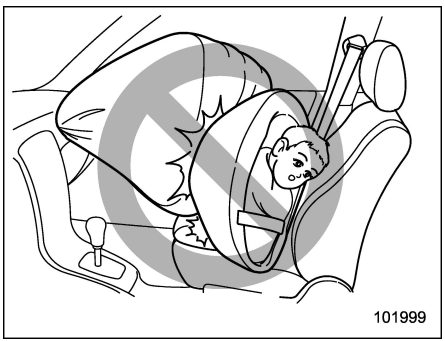


**DANGER**

**N’INSTALLEZ JAMAIS UN SYSTÈME DE RETENUE POUR ENFANT SUR LE SIÈGE AVANT. PLACER LA TÊTE DE L’ENFANT TROP PRÈS DU COUSSIN DE SÉCURITÉ SRS LUI FAIT COURIR LE RISQUE DE BLESSURES GRAVES OU MORTELLES.**



– SUITE –

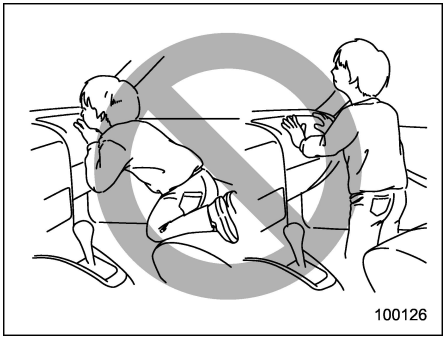


**⚠ DANGER**

**Ne laissez jamais un enfant se tenir debout ou à genoux sur le siège passager avant. Le coussin de sécurité SRS se déploie avec une énergie considérable telle que cela pourrait blesser et même tuer l'enfant.**

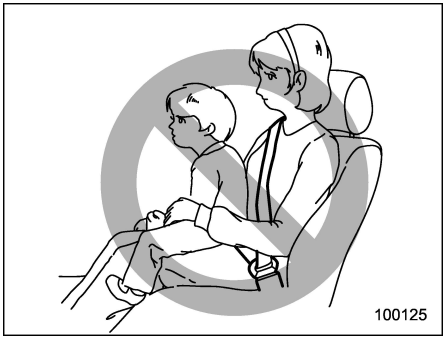


**⚠ DANGER**

**Ne tenez jamais un enfant sur vos genoux ou dans vos bras. Le coussin de sécurité SRS se déploie avec une énergie considérable telle que cela pourrait blesser et même tuer l'enfant.**

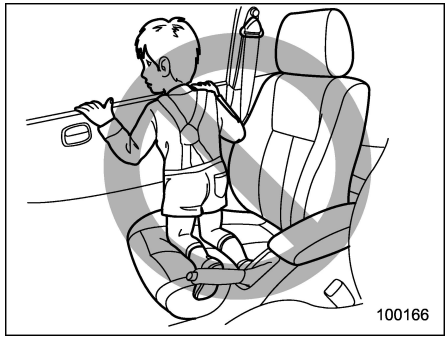


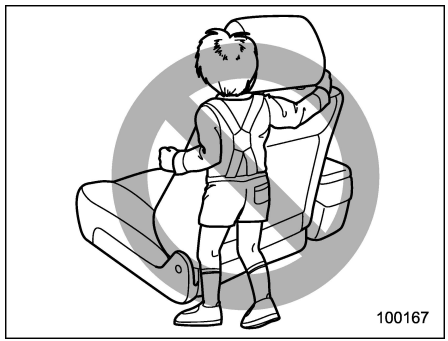


**⚠ DANGER**

- **Ne laissez jamais un enfant faire ce qui suit.**
  - **– Se tenir à genoux sur un siège**

**passager en faisant face à la vitre de portière latérale.**

**– Passer le bras autour du dossier du siège passager avant.**

**– Passer la tête, les bras ou toute autre partie du corps par la fenêtre.**

**En cas d'accident, la force de déploiement du coussin de sécurité latéral SRS et/ou du rideau de sécurité SRS pourrait blesser gravement un enfant qui aurait la tête, le bras ou toute autre partie du corps trop proche de ce coussin SRS et/ou du rideau SRS.**

- **Votre véhicule étant également équipé d'un coussin de sécurité frontal SRS pour passager avant, les enfants doivent être installés sur le siège arrière et doivent être toujours correctement attachés.**



*– SUITE –*

## ■ Composants

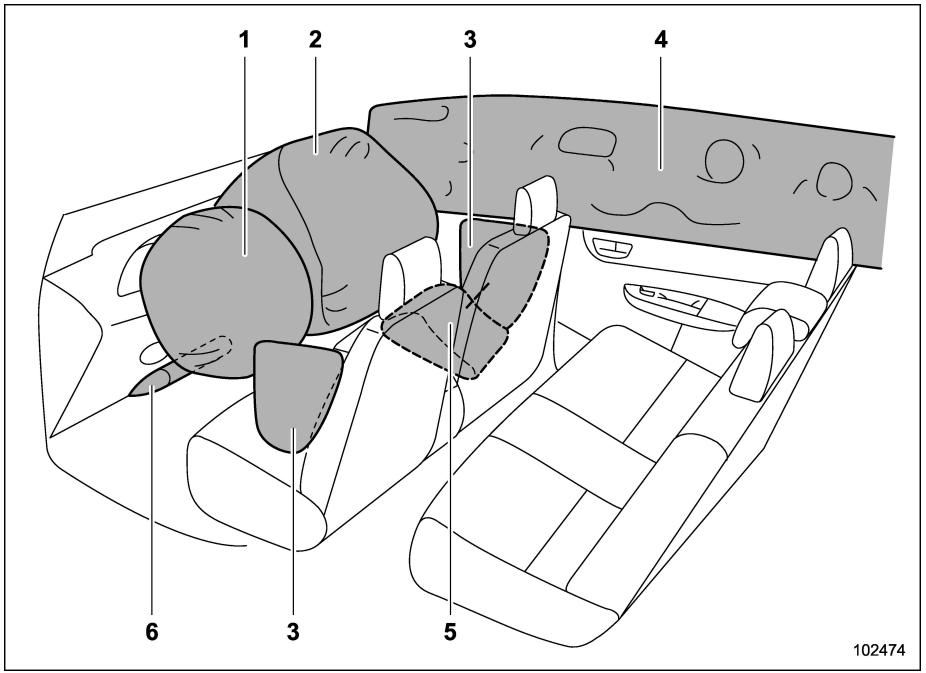


1) Coussin de sécurité frontal SRS du conducteur
2) Coussin de sécurité frontal SRS pour passager avant
3) Coussin de sécurité latéral SRS
4) Rideau de sécurité SRS
5) Coussin de sécurité de coussin de siège SRS
6) Coussin de sécurité genoux SRS

Les coussins de sécurité SRS sont logés dans les emplacement suivants.

**Coussin de sécurité frontal SRS du conducteur:** dans la partie centrale du volant

Une marque “SRS AIRBAG” est apposée sur le rembourrage du coussin de sécurité.

**Coussin de sécurité frontal SRS pour passager avant:** près de la partie supérieure du tableau de bord

Une marque “SRS AIRBAG” est apposée au coin droit du tableau de bord.

**Coussin de sécurité latéral SRS:** sur le côté portière de chaque coussin de siège avant qui porte une marque “SRS AIRBAG”

**Rideau de sécurité SRS:** sur le côté du toit (entre le montant avant et la verticale du siège arrière)

Les marques “SRS AIRBAG” sont situées en haut de chacun des montants centraux.

**Coussin de sécurité de coussin de siège SRS:** sur le côté de la console centrale du coussin de siège du passager avant qui porte une marque “SRS AIRBAG”

**Coussin de sécurité genoux SRS:** sous la colonne de direction
Une marque “SRS AIRBAG” est apposée sur la porte du coussin de sécurité.



*– SUITE –*

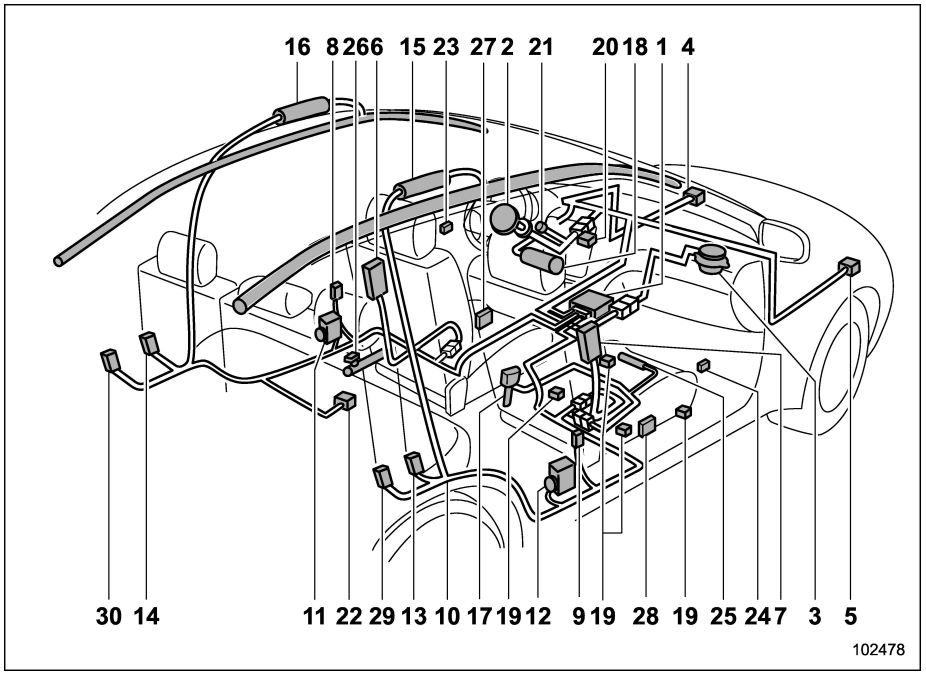


1) Module de commande du coussin de sécurité (y compris le capteur d'impact et le capteur de retournement)
2) Module de coussin de sécurité frontal (côté conducteur)
3) Module de coussin de sécurité frontal (côté passager avant)
4) Capteur d'impact avant (côté gauche)
5) Capteur d'impact avant (côté droit)
6) Module de coussin de sécurité latéral (côté conducteur)
7) Module de coussin de sécurité latéral (côté passager avant)
8) Capteur d'impact latéral (côté gauche du montant central)
9) Capteur d'impact latéral (côté droit du montant central)
10) Câblage du coussin de sécurité
11) Prétensionneur de ceinture de sécurité et limiteur de force adaptatif (côté conducteur)
12) Prétensionneur de ceinture de sécurité et limiteur de force adaptatif (côté passager avant)
13) Capteur d'impact latéral (logement de roue arrière côté droit)
14) Capteur d'impact latéral (logement de roue arrière côté gauche)
15) Module de rideau de sécurité (côté droit)
16) Module de rideau de sécurité (côté gauche)
17) Commande de boucle de ceinture de sécurité (côté passager avant)
18) Module de coussin de sécurité genoux (côté conducteur)
19) Capteur du système de détection de la présence d'un passager sur le siège avant
20) Indicateur d'activation et de désactivation du coussin de sécurité frontal de passager avant
21) Témoin avertisseur du système de coussin de sécurité SRS
22) Capteur d'impact latéral (sous le siège central arrière)
23) Capteur d'impact latéral (côté gauche de la portière avant)

24) Capteur d'impact latéral (côté droit de la portière avant)
25) Module du coussin de sécurité de coussin de siège (côté passager avant)
26) Prétensionneur de sangle sous-abdominale (coté conducteur)
27) Capteur de position du siège du conducteur
28) Capteur de position du siège du passager
29) Prétensionneur de ceinture de sécurité arrière (côté passager avant)
30) Prétensionneur de ceinture de sécurité arrière (côté conducteur)

## ■ Système SUBARU de coussin de sécurité frontal perfectionné, coussin de sécurité de coussin de siège SRS, coussin de sécurité latéral SRS et rideau de sécurité SRS

Ce véhicule est équipé du système SUBARU de coussin de sécurité frontal intelligent, conforme aux nouvelles exigences de la norme révisée Federal Motor Vehicle Safety Standard (FMVSS) Nº 208 en matière de coussins de sécurité frontaux intelligents.

Au moment du déploiement, le système SUBARU de coussin de sécurité frontal perfectionné détermine automatiquement quelle doit être la force de déploiement du coussin de sécurité frontal SRS du conducteur. Le système décide également si le coussin de sécurité frontal SRS pour passager avant doit s'activer ou non et, dans le cas où il doit être activé, en détermine la force de déploiement.

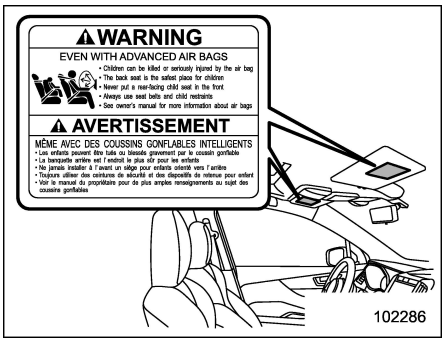


Ce véhicule comporte des étiquettes de mise en garde collées sur le pare-soleil du conducteur et du passager avant commençant par la mention "MÊME AVEC DES COUSSINS GONFLABLES INTELLIGENTS", ainsi qu'une plaque apposée sur la boîte à gants commençant aussi par la mention "Même avec des coussins gonflables intelligents". N'oubliez pas de lire attentivement les instructions données sur ces étiquettes de mise en garde et sur cette plaque.

Attachez toujours votre ceinture de sécurité. Le système SUBARU de coussin de sécurité frontal perfectionné est un système de retenue supplémentaire à utiliser en combinaison avec les ceintures de sécurité. Tous les occupants du véhicule doivent porter une ceinture de sécurité ou être installés dans un siège pour enfants approprié.

Ce véhicule est équipé d'un système de rideaux de sécurité SRS SUBARU, conforme à la norme Federal Motor Vehicle Safety Standard (FMVSS) Nº 226.

Pour des informations relatives à l'emplacement des coussins de sécurité SRS, reportez-vous à "Composants" ☞P92.

En cas de collision avant d'intensité moyenne ou violente, les composants suivants se déploient.

- Coussin de sécurité frontal SRS pour le conducteur
- Coussin de sécurité frontal SRS pour le passager avant
- Coussins de sécurité de coussin de siège SRS pour le passager avant
- Rideau de sécurité SRS*1
- Coussin de sécurité genoux SRS pour le conducteur

*1: Lorsqu'une collision frontale décalée assez violente pour provoquer le déploiement du coussin de sécurité frontal se produit.

– SUITE –

Ces composants complètent les ceintures de sécurité en réduisant l'impact à la tête, la poitrine et les genoux de l'occupant.

En cas de collision violente ou d'intensité moyenne par côté, le coussin de sécurité latéral SRS du côté de l'impact contre le véhicule se déploie entre l'occupant du siège et la portière pour compléter la protection assurée par la ceinture de sécurité et réduire le choc à hauteur de la poitrine et la taille.

En cas de collision latérale violente ou d'intensité moyenne par côté, le rideau de sécurité SRS du côté du véhicule qui subit le choc se déploie entre l'occupant du siège et la vitre de portière pour compléter la protection assurée par la ceinture de sécurité et réduire la violence du choc au niveau de la tête de l'occupant.

## REMARQUE

**Le coussin de sécurité latéral SRS et le prétensionneur ne sont pas commandés par le système SUBARU de coussin de sécurité frontal perfectionné.**

### ▼ Coussin de sécurité frontal SRS du conducteur

Le coussin de sécurité frontal SRS du conducteur comporte un déclencheur à double niveau. Le mode de fonctionnement du déclencheur dépend de la violence de l'impact.

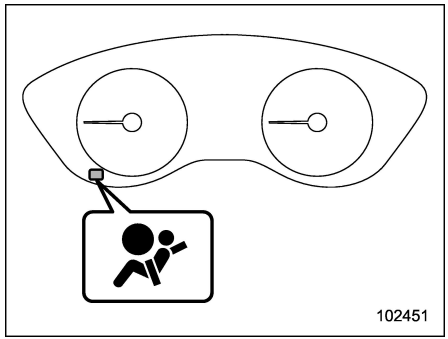


**Témoin avertisseur du système de coussin de sécurité SRS**

Faites immédiatement contrôler le système par un concessionnaire SUBARU si le témoin avertisseur du système de coussin de sécurité SRS s'allume.

### ▼ Coussin de sécurité frontal SRS pour passager avant

Le coussin de sécurité frontal SRS pour passager avant comporte un gonfleur à deux étages. Le mode de fonctionnement du déclencheur dépend de la violence de l'impact.

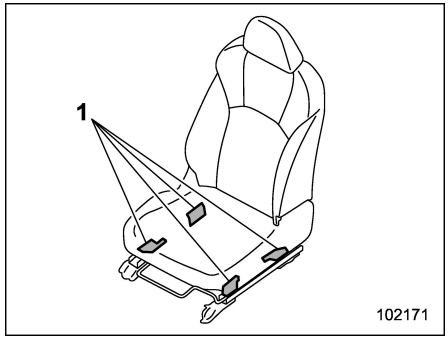


1) Capteurs de détection de présence d'un passager

Les capteurs du système de détection de présence d'un passager sont installés entre le siège et les rails de sièges, et surveillent le physique et la posture du passager avant. En utilisant cette information, le système de détection de présence d'un passager détermine si le coussin de sécurité frontal SRS pour passager avant doit être déployé ou non.

Il peut donc arriver que le coussin de sécurité frontal SRS pour passager avant ne se déclenche pas, alors que le coussin de sécurité frontal SRS du conducteur se déclenche. Ce phénomène est normal. Dans ce cas, bien que le coussin de sécurité frontal SRS pour passager avant ne fonctionne pas, le prétensionneur de

ceinture de sécurité du passager avant fonctionne avec le prétensionneur de ceinture de sécurité du conducteur. Pour plus de détails concernant le prétensionneur de ceinture de sécurité, reportez-vous à “Prétensionneur de ceinture de sécurité” ☞P59.

**⚠ ATTENTION**

**Observez les précautions suivantes. Dans le cas contraire, le système SUBARU de coussin de sécurité frontal perfectionné pourrait être dans l’impossibilité de fonctionner ou ne fonctionnerait pas correctement.**

- **Ne soumettez pas le siège passager avant à des forts impacts, comme des coups de pied par exemple.**
- **Ne laissez pas les passagers arrière poser les pieds entre le dossier de siège avant et le coussin de siège.**
- **Ne répandez pas de liquides sur le siège passager avant. Si un liquide a été répandu, épongez immédiatement.**
- **N’enlevez pas et ne démontez pas le siège passager avant.**
- **N’installez pas sous le siège passager avant un accessoire (amplificateur audio, etc.) autre qu’un accessoire SUBARU d’origine.**
- **Ne placez aucun objet ou effet personnel (chaussures, parapluie, etc.) sous le siège passager avant.**
- **Ne placez aucun objet (livres, etc.) autour du siège du passager avant.**
- **N’utilisez pas le siège du passager avant avec l’appui-tête retiré.**
- **Lorsque vous quittez le véhicule, ne laissez aucun objet posé sur le siège passager avant, et ne laissez pas la languette de la ceinture de sécurité engagée dans la boucle.**
- **Ne placez pas d’objet(s) tranchant(s) sur le siège et ne percez pas la garniture de siège.**
- **Ne placez pas des aimants ou objets aimantés près de la boucle ou de l’enrouleur des ceintures de sécurité.**
- **N’utilisez pas les sièges avant sans qu’ils soient correctement verrouillés en position avant-arrière ou sans que le dossier soit correctement verrouillé. Si un siège ou son dossier n’est pas verrouillé correctement, agissez sur le réglage pour que le loquet s’engage correctement. Pour la procédure de réglage, reportez-vous à “Siège à réglage manuel” ☞P34 (uniquement sur les véhicules avec sièges à réglages manuels).**

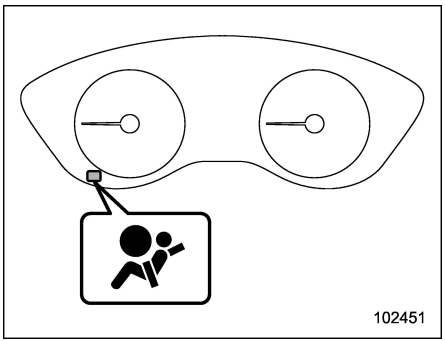


**Témoin avertisseur du système de coussin de sécurité SRS**

Si la commande de boucle de ceinture de sécurité et/ou le système de détection de présence d’un passager avant ne fonctionnent pas normalement, le témoin avertisseur du système de coussin de



– SUITE –

sécurité SRS s'allume. Faites immédiatement contrôler le système par un concessionnaire SUBARU si le témoin avertisseur du système de coussin de sécurité SRS s'allume.

L'implication de votre véhicule dans une collision peut affecter le bon fonctionnement du système SUBARU de coussin de sécurité frontal perfectionné. Faites contrôler votre véhicule par un concessionnaire SUBARU. N'utilisez pas le siège du passager avant lorsque vous conduisez votre véhicule chez votre concessionnaire SUBARU.

## REMARQUE

**Le coussin de sécurité latéral SRS et le rideau de sécurité SRS du passager avant ne sont pas commandés par le système SUBARU de coussin de sécurité frontal perfectionné.**

### ▼ Indicateurs d'activation et de désactivation du coussin de sécurité frontal de passager

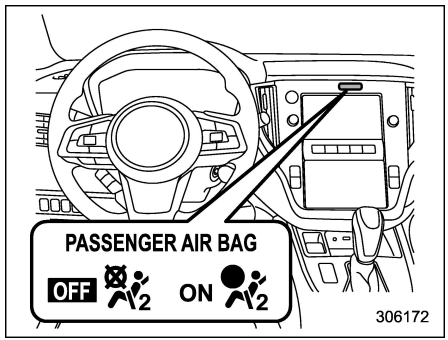


**Modèles à double affichage 7,0 pouces**

ON : Indicateur d'activation du coussin de sécurité frontal de passager avant

OFF : Indicateur de désactivation du coussin de sécurité frontal de passager avant

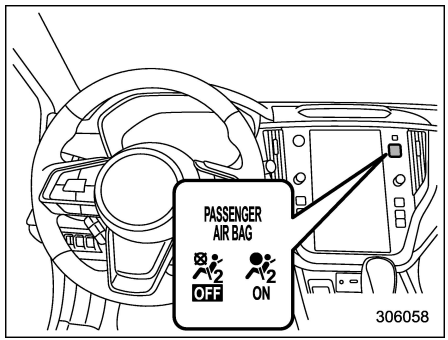


**Modèles à affichage 11,6 pouces**

ON : Indicateur d'activation du coussin de sécurité frontal de passager avant

OFF : Indicateur de désactivation du coussin de sécurité frontal de passager avant

Reportez-vous à "Indicateurs d'activation et de désactivation du coussin de sécurité frontal de passager avant" ☞P201.

### ▼ Système de détection de présence d'un passager

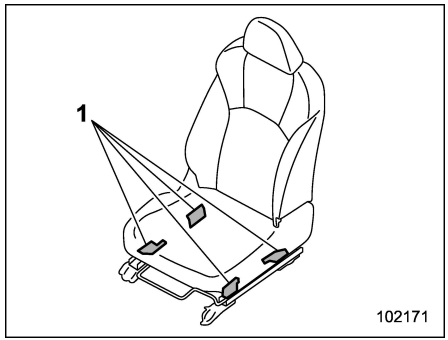


1) Capteurs de détection de présence d'un passager

Les capteurs du système de détection de présence d'un passager sont installés entre le siège et les rails de sièges, et surveillent le physique et la posture du passager avant. En utilisant cette information, le système de détection de présence d'un passager détermine si le coussin de sécurité frontal SRS pour passager avant et le coussin de sécurité de coussin de siège SRS pour le passager avant doivent être déployés ou non.

**⚠ DANGER**

**N'infligez pas de coups de pied au siège du passager avant et ne le soumettez pas à des impacts importants. Sinon, le témoin avertisseur du système de coussin de sécurité SRS peut s'allumer pour indiquer un dysfonctionnement du système de détection de présence du passager avant. Dans ce cas, contactez votre concessionnaire SUBARU immédiatement.**

**⚠ ATTENTION**

**Des appareils électriques tels que les téléphones cellulaires, ordinateurs portables, lecteurs de musique portables, ou jeux électroniques, peuvent affecter le fonctionnement du système de détection des occupants, particulièrement lorsqu'ils sont connectés à la prise de courant pour accessoire et placés sur le siège du passager avant ou utilisés par la personne assise dans le siège du passager avant. Si l'une des situations suivantes se produit lors de l'utilisation d'un appareil électronique dans le véhicule, essayez d'abord de relocaliser cet appareil pour éviter de générer des interférences.**

- **Le témoin avertisseur du système de coussin de sécurité SRS s'allume.**
- **Les indicateurs d'activation et de désactivation du coussin de sécurité frontal de passager avant fonctionnent irrégulièrement.**

**Si l'appareil continue de provoquer des interférences, l'utilisation de cet appareil dans le véhicule doit être arrêtée.**

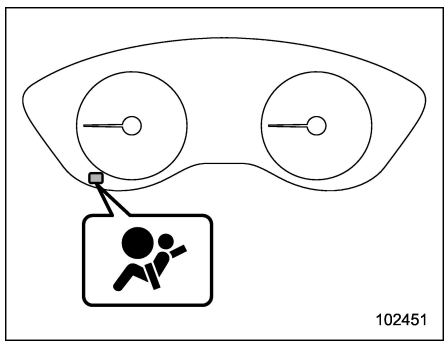


**Témoin avertisseur du système de coussin de sécurité SRS**

Si le coussin du siège du passager avant est humide, cela peut nuire à la capacité du système à déterminer si le coussin de

– SUITE –

sécurité doit se déployer ou non. Essuyez tout liquide présent sur le siège, laissez-le sécher naturellement, puis vérifiez le témoin avertisseur du système de coussin de sécurité SRS.

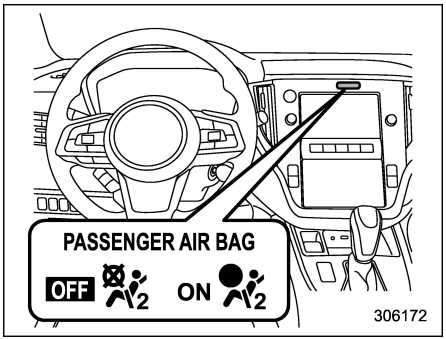


**Modèles à double affichage 7,0 pouces**

ON : Indicateur d'activation du coussin de sécurité frontal de passager avant

OFF : Indicateur de désactivation du coussin de sécurité frontal de passager avant

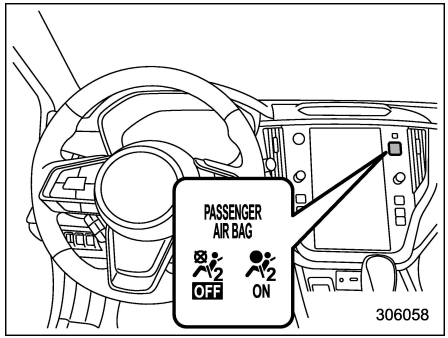


**Modèles à affichage 11,6 pouces**

ON : Indicateur d'activation du coussin de sécurité frontal de passager avant

OFF : Indicateur de désactivation du coussin de sécurité frontal de passager avant

Si les indicateurs d'activation et de désactivation du coussin de sécurité frontal de passager avant ne fonctionnent pas correctement même lorsque le siège du passager avant est sec, ne laissez personne s'asseoir sur le siège du passager avant et faites vérifier le système de détection de présence d'un passager par votre concessionnaire SUBARU.

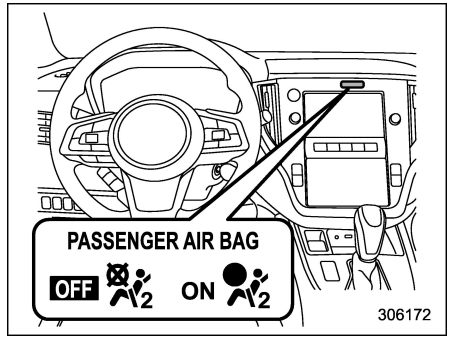


**Modèles à double affichage 7,0 pouces**

ON : Indicateur d'activation du coussin de sécurité frontal de passager avant

OFF : Indicateur de désactivation du coussin de sécurité frontal de passager avant

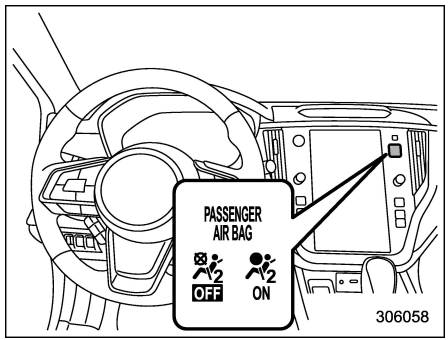


**Modèles à affichage 11,6 pouces**

: Indicateur d'activation du coussin de sécurité frontal de passager avant

: Indicateur de désactivation du coussin de sécurité frontal de passager avant

De plus, si des bagages ou des appareils électriques sont mis sur le siège du passager avant, cela peut nuire à la capacité du système de déterminer si le coussin de sécurité doit se déployer ou non. Cela peut empêcher les indicateurs d'activation et de désactivation du coussin de sécurité frontal de passager avant de fonctionner correctement. Vérifiez que les indicateurs fonctionnent correctement.

Lorsque l'indicateur de désactivation s'éteint et l'indicateur d'activation s'allume, le coussin de sécurité frontal du passager avant peut se déployer lors d'une collision.

Retirez les bagages et les appareils électroniques du siège du passager avant.

### ▼ Conditions dans lesquelles le coussin de sécurité frontal SRS pour passager avant n'est pas mis en service

Le système est conçu pour que le coussin de sécurité frontal SRS pour passager avant soit mis hors service dans l'une des situations suivantes concernant le siège passager avant:

- Le siège n'est pas occupé.
- Un système de retenue pour enfant de type approprié est installé sur le siège et est occupé par un nourrisson ou par un enfant. (Voir DANGER qui suit.)
- Le système de détection de présence d'un passager avant est en dysfonctionnement.

**⚠ DANGER**

**N'INSTALLEZ JAMAIS DE SYSTÈME DE RETENUE POUR ENFANT SUR LE SIÈGE DU PASSAGER AVANT, MÊME SI LE COUSSIN DE SÉCURITÉ FRONTAL SRS POUR PASSAGER AVANT EST DÉSACTIVÉ. Installez-le correctement sur le siège ARRIÈRE, comme indiqué dans ce manuel. En outre, il est vivement recommandé qu'un siège pour enfant tourné dans le sens avant ou un siège rehausseur soit installé à l'ARRIÈRE, et qu'un enfant trop grand pour utiliser le système de retenue pour enfant soit assis à l'ARRIÈRE. En effet, un enfant assis sur le siège passager avant pourrait être très gravement blessé et même tué en cas de déploiement du coussin de sécurité frontal SRS pour passager avant. Les sièges ARRIÈRE sont les places les plus sûres pour les enfants.**

**⚠ ATTENTION**

**Lorsque le siège passager avant est occupé par un nourrisson, assis dans un système de retenue pour enfant approprié, observez les précautions suivantes. Faute de quoi, en raison de l'augmentation de la charge s'exerçant sur le siège passager avant, le coussin de sécurité frontal SRS pour passager avant sera mis en service bien que le siège soit occupé par un nourrisson.**

- **Ne placez aucun objet sur le siège qui ne doit supporter comme charge que le nourrisson et le système de retenue pour enfant.**

*– SUITE –*

- **Ne placez pas plus d'un nourrisson dans le système de retenue pour enfant.**
- **Ne fixez aucun accessoire au dossier du siège (tablette, téléviseur, etc.).**
- **Ne placez aucun objet lourd dans la poche du dossier de siège.**
- **Veillez à ce que le passager installé à l'arrière ne pose pas ses bras ou ses jambes sur ou contre le dossier de siège du passager avant et qu'il ne tire pas dessus.**

▽ **Si l'indicateur d'activation du coussin de sécurité frontal de passager avant s'allume et si l'indicateur de désactivation s'éteint, alors qu'il y a sur le siège un nourrisson ou un enfant en bas âge installé dans un système de retenue pour enfant (siège rehausseur compris)**

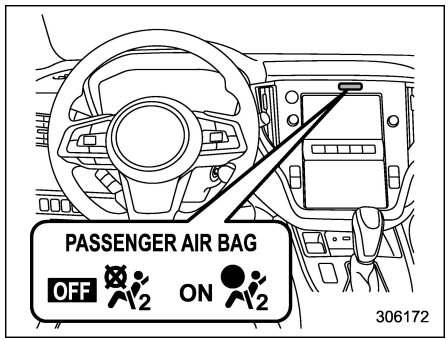


**Modèles à double affichage 7,0 pouces**

ON : Indicateur d'activation du coussin de sécurité frontal de passager avant

OFF : Indicateur de désactivation du coussin de sécurité frontal de passager avant

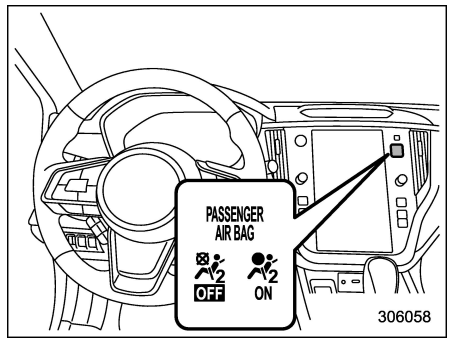


**Modèles à affichage 11,6 pouces**

ON : Indicateur d'activation du coussin de sécurité frontal de passager avant

OFF : Indicateur de désactivation du coussin de sécurité frontal de passager avant

1. Mettez le contacteur d'allumage en position "LOCK"/"OFF".
2. Enlevez le système de retenue pour enfant du siège passager.
3. Puis, en suivant les recommandations du fabricant du système de retenue pour enfants et les instructions données dans "Systèmes de retenue pour enfant" ☞P64, réinstallez correctement le système de retenue pour enfant.
4. Mettez le contacteur d'allumage en position "ON", puis vérifiez que l'indicateur d'activation du coussin de sécurité frontal de passager avant s'éteigne et que l'indi-

cateur de désactivation s'allume.

Si l'indicateur d'activation reste allumé et que l'indicateur de désactivation s'éteint, prenez les mesures suivantes.

- Vérifiez qu'il n'y a sur le siège passager rien d'autre que le système de retenue pour enfant et l'enfant qui l'occupe.
- Vérifiez que le loquet de position avant-arrière et le loquet du dossier du siège passager avant sont correctement engagés en essayant de déplacer le siège vers l'avant et vers l'arrière. (Uniquement sur les véhicules avec sièges à réglages manuels)
- Vérifiez que vous n'avez laissé aucun objet dans la poche du dossier de siège.

Si, une fois les mesures correctives appropriées décrites ci-dessus prises, l'indicateur d'activation reste allumé et que l'indicateur de désactivation s'éteint, déplacez le système de retenue pour enfant pour le mettre sur le siège arrière et faites immédiatement effectuer un contrôle par un concessionnaire SUBARU.

## REMARQUE

**Si le siège passager avant est occupé par un enfant trop grand pour utiliser un système de retenue pour enfant ou par un adulte de petite taille, le fait que le système SUBARU de coussin de sécurité frontal perfectionné mettra ou ne mettra pas en service le coussin de sécurité frontal SRS pour passager avant sera fonction de la manière dont la personne se tient assise. Les enfants doivent toujours porter la ceinture de sécurité lorsqu'ils sont assis sur le siège, que le coussin de sécurité soit en service ou non. En cas d'activation du coussin de sécurité frontal SRS pour passager avant (indicateur d'activation allumé, indicateur de désactivation éteint), prenez les mesures suivantes.**

- **Vérifiez qu'il n'y a sur le siège passager rien d'autre que la personne qui l'occupe.**

**Si, après les vérifications et mesures correctives ci-dessus, l'indicateur d'activation reste allumé et que l'indicateur de désactivation s'éteint, demandez à l'enfant ou l'adulte de petite corpulence de s'installer sur le siège arrière, et faites immédiatement effectuer un contrôle par un concessionnaire SUBARU. Par la suite, même si le bon fonctionnement du système a été vérifié par un concessionnaire, il est préférable que cet enfant ou cet adulte de petite taille voyage toujours sur le siège arrière.**

Indépendamment du fait que le coussin de sécurité frontal est en service ou non, les enfants trop grands pour utiliser un système de retenue pour enfant doivent toujours porter la ceinture de sécurité du siège.

### ▼ Conditions dans lesquelles le coussin de sécurité frontal SRS pour passager avant est mis en service

Le coussin de sécurité frontal SRS pour passager avant sera mis en service et se déploiera en cas de collision dans l'une des situations suivantes concernant le siège du passager avant.

- Le siège est occupé par un adulte.
- Lorsque certains objets (par exemple une carafe d'eau) sont placés sur le siège.

Lorsque le siège passager avant est occupé par un adulte, observez les précautions suivantes. Faute de quoi, en raison de la diminution de la charge s'exerçant sur le siège passager avant, le coussin de sécurité frontal SRS pour passager avant sera mis hors service bien

– SUITE –

que le siège soit occupé par un adulte. Cela peut être à l'origine de blessures.

- Ne laissez pas l'occupant du siège arrière lever le coussin de siège du passager avant avec ses pieds.
- Ne placez aucun objet sous le siège du passager avant, et ne glissez aucun objet par derrière sous ce même siège. Cela pourrait lever le coussin de siège.
- Ne glissez aucun objet entre le siège du passager avant et la garniture/le montant latéral, la portière ou le boîtier de console centrale. Cela pourrait lever le coussin de siège.

▽ **Si l'indicateur de désactivation du coussin de sécurité frontal du passager s'allume et l'indicateur d'activation s'éteint alors que le siège du passager avant est occupé par un adulte**

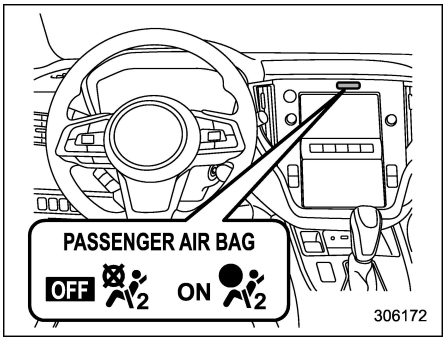


**Modèles à double affichage 7,0 pouces**

ON : Indicateur d'activation du coussin de sécurité frontal de passager avant

OFF : Indicateur de désactivation du coussin de sécurité frontal de passager avant

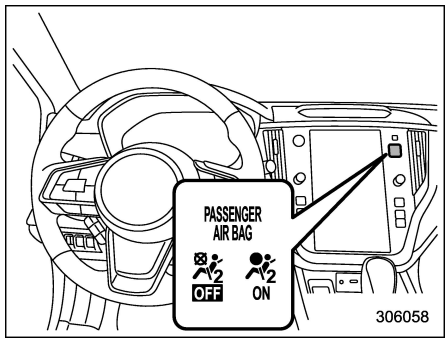


**Modèles à affichage 11,6 pouces**

ON : Indicateur d'activation du coussin de sécurité frontal de passager avant

OFF : Indicateur de désactivation du coussin de sécurité frontal de passager avant

Cela peut provenir du fait que l'adulte n'est pas assis correctement sur le siège passager avant.

1. Mettez le contacteur d'allumage en position "LOCK"/"OFF".
2. Demandez au passager avant de redresser le dossier de son siège, de se tenir assis droit au milieu du siège, d'attacher correctement sa ceinture de sécurité, d'étendre les jambes vers l'avant et de reculer son siège au maximum vers l'arrière.
3. Mettez le contacteur d'allumage en position "ON".

Si l'indicateur de désactivation reste allumé et l'indicateur d'activation éteint, prenez les mesures suivantes.

1. Mettez le contacteur d'allumage en position "LOCK"/"OFF".
2. Assurez-vous que le passager avant n'utilise pas de couverture, de coussin de siège supplémentaire, de housse de siège, de chauffage de siège supplémentaire ou d'appareil de massage, etc.
3. Si le passager avant porte des vêtements en trop grand nombre, il doit retirer tout vêtement qui n'est pas nécessaire avant de s'asseoir sur le siège du passager avant, ou s'asseoir sur un siège arrière.
4. Mettez le contacteur d'allumage en position "ON" et attendez 6 secondes pour que le système termine son contrôle. Après le contrôle, les indicateurs s'éteignent tous deux pendant 2 secondes. L'indicateur d'activation devrait à présent s'allumer, et l'indicateur de désactivation rester éteint.

Si, malgré tout, l'indicateur de désactivation reste éteint et l'indicateur d'activation allumé, faites voyager la personne sur le siège arrière. Contactez immédiatement votre concessionnaire SUBARU et faites contrôler le système.



– SUITE –

## ▼ Fonctionnement

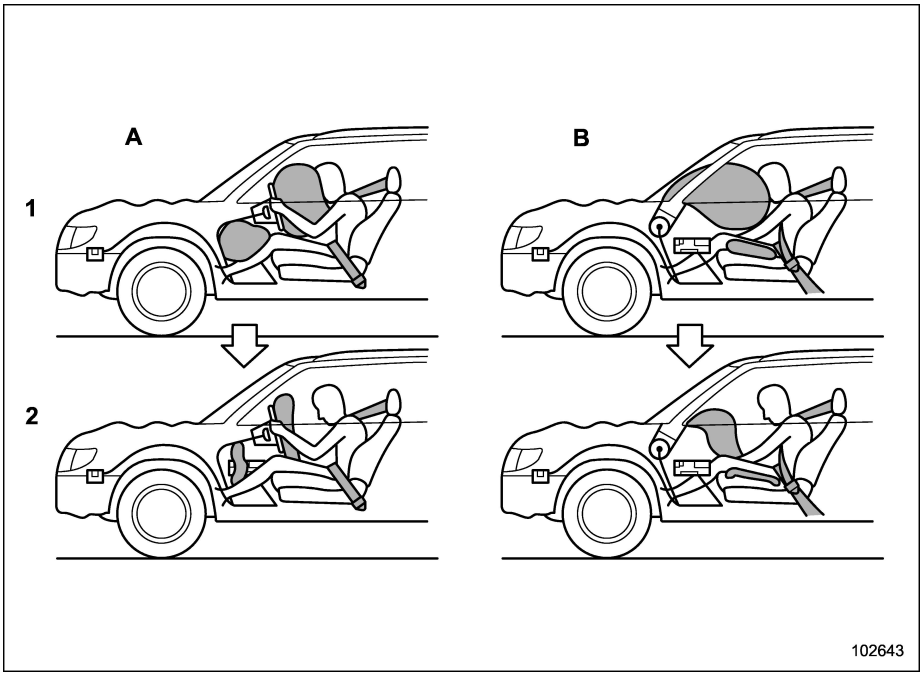


A) Côté conducteur
B) Côté passager
1) Les COUSSINS DE SÉCURITÉ SRS se gonflent dès qu'il y a une collision.
2) Après gonflement, les COUSSINS DE SÉCURITÉ SRS se dégonflent immédiatement pour ne pas obstruer la vue du conducteur.

Les coussins de sécurité SRS ne fonctionnent que lorsque le contacteur d'allumage est en position "ON".

Le système de coussin de sécurité frontal perfectionné SUBARU est conçu pour déterminer les conditions d'activation ou de désactivation du coussin de sécurité frontal SRS pour passager avant, en fonction des caractéristiques des objets ou personnes sur le siège du passager avant, ces caractéristiques étant surveillées par le capteur du système de détection de présence du passager avant. Pour cette raison, il peut arriver que seul le coussin de sécurité frontal SRS du conducteur se déploie en cas de collision, mais ceci ne signifie pas que le système est défaillant.

Si les capteurs suivants détectent une collision par l'avant d'une intensité prédéterminée, le module de commande envoie au(x) module(s) de sécurité (seulement au module conducteur, ou à la fois au module conducteur et au module passager avant) le signal de déploiement du/des coussin(s) de sécurité frontal/frontaux SRS.

- Les capteurs d'impact avant
- Les capteurs d'impact incorporés au module de commande du coussin de sécurité

Du côté conducteur, le coussin de sécurité genoux SRS se gonfle également avec le coussin de sécurité frontal SRS.

Les coussins de sécurité frontaux SRS du conducteur et du passager avant sont équipés de déclencheurs bi-étagés. Les deux gonfleurs de chaque coussin de sécurité sont actionnés soit l'un après l'autre, soit simultanément, selon la violence de l'impact dans le cas du coussin de sécurité frontal SRS du conducteur, et de la violence de l'impact et des caractéristiques des objets ou personnes sur le siège dans le cas du coussin de sécurité frontal SRS pour passager avant.

### ▼ Après le déploiement

Après le déploiement, le coussin de sécurité SRS commence à se dégonfler pour ne pas gêner la visibilité du conducteur et sa capacité à maintenir le contrôle du véhicule. Toutes ces opérations depuis la détection de l'impact au dégonflement des coussins de sécurité SRS se déroulent en moins de temps qu'il n'en faut pour cligner de l'œil.

Que seul le coussin de sécurité frontal SRS du conducteur se déploie ou que les coussins de sécurité frontaux SRS du conducteur et du passager avant se déploient tous deux, les prétensionneurs de ceinture de sécurité du conducteur et du passager avant se déclenchent en même temps.

Le déploiement d'un coussin de sécurité SRS s'accompagne d'un bruit de gonflement soudain et assez fort, et d'un léger dégagement de fumée. Tout ceci est le résultat normal du déploiement. Cette fumée n'est pas le signe d'un début d'incendie dans le véhicule.

**⚠ ATTENTION**

**Ne touchez pas les composants du système des coussins de sécurité SRS autour du volant et du tableau de bord à mains nues juste après le déploiement. Vous risqueriez de vous brûler car le déploiement entraîne un fort dégagement de chaleur au niveau de certaines parties du système.**

### ▼ Exemple de type d'accident

Le coussin de sécurité frontal SRS du conducteur et le coussin de sécurité frontal SRS pour passager avant sont conçus comme suit.

- Pour se déployer en cas d'accident impliquant une collision frontale de force modérée à violente
- Pour ne se déclencher qu'une seule fois

Le coussin de sécurité frontal SRS du conducteur et le coussin de sécurité frontal SRS pour passager avant ne sont pas conçus pour fonctionner comme suit.

- Pour se déployer dans la plupart des impacts frontaux de moindre force*1
- Pour se déployer dans la plupart des impacts latéraux ou arrière ou dans la plupart des renversements*2

*1: Parce que la protection nécessaire peut être fournie par la ceinture seule.

*2: Parce que le déploiement seul du coussin de sécurité frontal SRS du conducteur ou celui

– SUITE –

des coussins de sécurité frontaux SRS du conducteur et du passager avant ne protègeraient pas l'occupant du siège dans ces situations.

Le déploiement des coussins de sécurité SRS dépend de l'intensité du choc que subit l'habitacle du véhicule au moment de la collision. Cette intensité est très variable d'un type de collision latérale à un autre et n'est pas nécessairement en rapport avec les dommages visibles sur le véhicule.

▽ **Exemple d'accident au cours duquel le(s) coussin(s) de sécurité frontal/frontaux SRS du conducteur/du conducteur et du passager avant se déploie(nt) vraisemblablement**

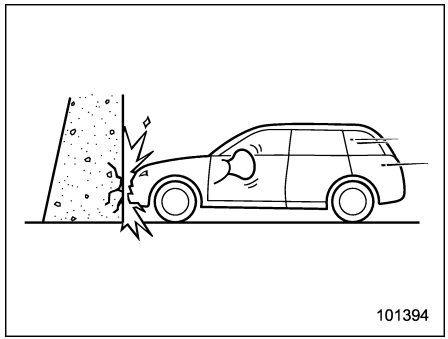


Une collision frontale contre un épais mur de béton à une vitesse du véhicule de l'ordre de 20 à 30 km/h (12 à 19 mi/h) ou plus actionnera le coussin de sécurité frontal SRS du conducteur seulement ou les deux coussins de sécurité frontaux SRS du conducteur et du passager avant. Le coussin de sécurité est aussi activé lorsque le véhicule subit un choc par l'avant du même genre et de la même intensité que la collision indiquée ci-dessus.

▽ **Exemples de types d'accidents au cours desquels il est possible que les coussins de sécurité frontaux SRS du conducteur et/ou du conducteur et du passager avant se déploient**

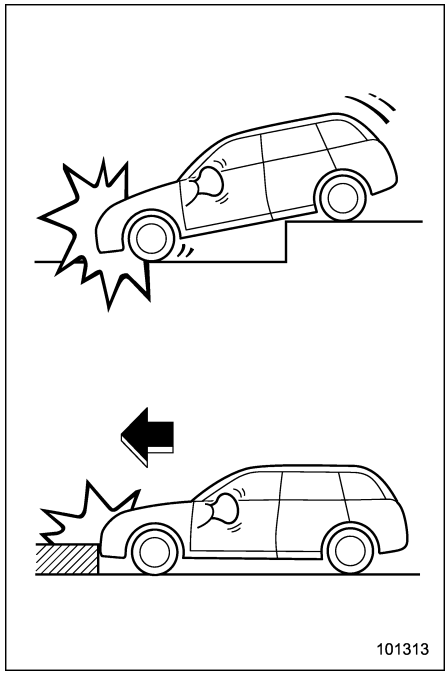

Le coussin de sécurité frontal SRS du conducteur seulement ou les coussins de sécurité frontaux SRS du conducteur et du passager avant peuvent être actionnés si le soubassement du véhicule subit un fort impact par le bas (comme lorsque le véhicule tombe dans un fossé profond ou heurte violemment un obstacle tel qu'une bordure de trottoir).



*– SUITE –*

▽ **Exemples de types d'accidents au cours desquels il est peu vraisemblable que le coussin de sécurité frontal SRS du conducteur et/ou du conducteur et du passager avant se déploient**

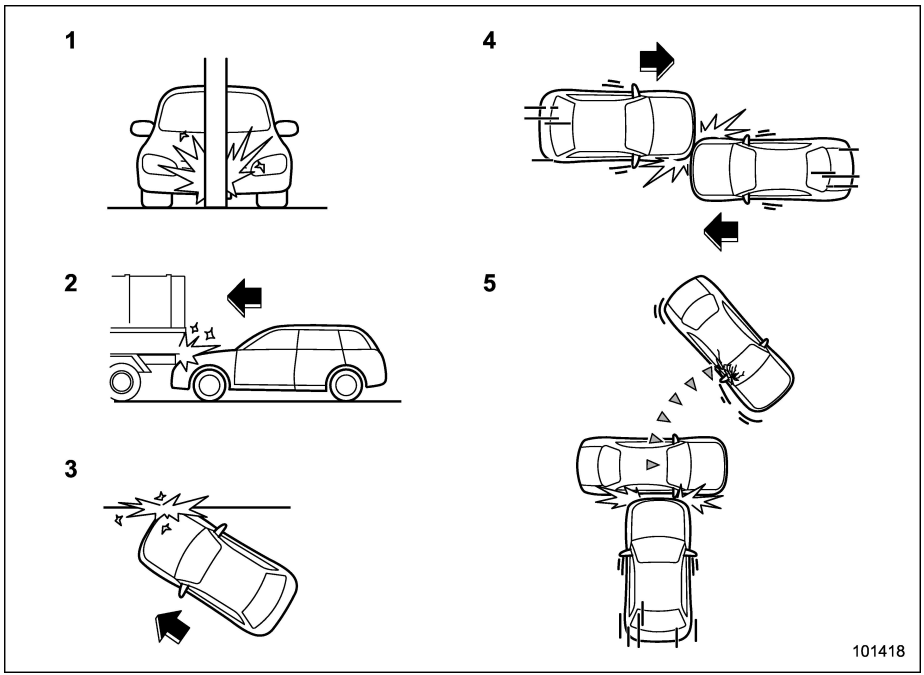


1) Le véhicule heurte un obstacle comme un poteau de téléphone ou un poteau indicateur.
2) Le véhicule s'encastre sous la benne d'un camion.
3) Le véhicule subit un impact frontal de biais.
4) Le véhicule subit une collision frontale sur le côté.
5) Le véhicule heurte un obstacle mobile ou qui peut se déformer, comme un véhicule en stationnement.

Dans divers types de collisions, le déploiement du coussin de sécurité frontal SRS du conducteur et/ou du conducteur et du passager avant n'est pas nécessairement requis. En cas d'accident tel que ceux illustrés, les coussins de sécurité SRS du conducteur/du conducteur et du passager avant ne se déploient pas toujours, cela dépendant de l'intensité des forces agissant dans l'accident.

▽ **Exemples de types d'accidents au cours desquels le(s) coussin (s) de sécurité frontal/frontaux SRS du conducteur/du conducteur et du passager avant n'est/ ne sont pas conçu(s) pour se déployer dans la plupart des cas**

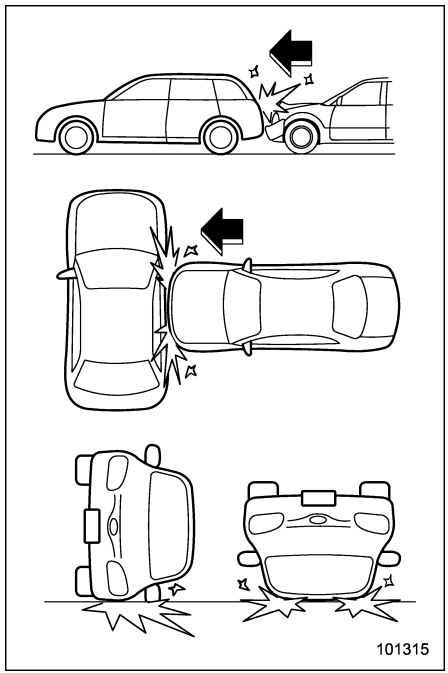


Les coussins de sécurité frontaux SRS pour conducteur et passager avant ne sont pas conçus pour se déployer dans la plupart des cas suivants.

- Si le véhicule est percuté par le côté ou par l'arrière
- Si le véhicule se renverse sur le côté ou sur le toit
- Si le véhicule est impliqué dans une collision frontale à faible vitesse

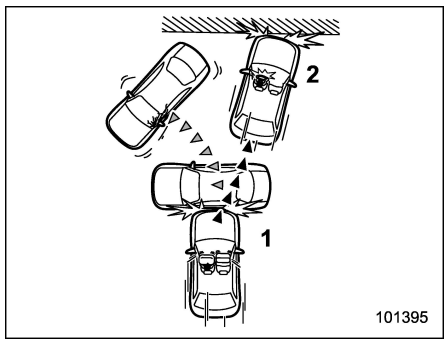


1) Premier impact
2) Second impact

Dans un accident au cours duquel le véhicule subit plusieurs chocs, les coussins de sécurité frontaux SRS du conducteur et/ou du conducteur et du passager avant ne se déploient qu'une fois lors du premier choc.

Exemple: Dans le cas d'une double collision, d'abord avec un autre véhicule puis en succession rapide contre un mur de béton, une fois que le coussin de sécurité frontal SRS du conducteur et/ou du passager s'est ou se sont déployé(s) lors du premier impact, il(s) ne peu(ven)t plus être actionné(s) lors du second impact.

▼ **Fonctionnement du coussin de sécurité de coussin de siège SRS**

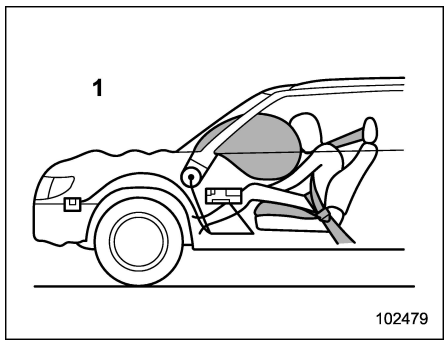


1) Côté passager

**⚠ DANGER**

**Le coussin de sécurité de coussin de siège SRS est conçu pour ne pas se déployer lorsque la ceinture de sécurité du siège correspondant n'est pas attachée. Pour la sécurité,**

*– SUITE –*

**toutes les personnes dans le véhicule doivent attacher leur ceinture de sécurité.**

Les coussins de sécurité de coussin de siège SRS sont conçus pour se déclencher simultanément lorsque les coussins de sécurité frontaux SRS se déclenchent. Pour plus de détails relatifs aux conditions d'utilisation, reportez-vous à "Système SUBARU de coussin de sécurité frontal perfectionné, coussin de sécurité de coussin de siège SRS, coussin de sécurité latéral SRS et rideau de sécurité SRS" ☞P95.

Le coussin de sécurité de coussin de siège SRS pour le passager avant est conçu pour ne pas se déclencher dans les conditions suivantes.

- La ceinture de sécurité du passager avant n'est pas attachée (même lorsque l'indicateur d'activation du coussin de sécurité frontal de passager avant s'allume et que l'indicateur de désactivation reste éteint).
- L'indicateur d'activation du coussin de sécurité frontal de passager avant est éteint alors que l'indicateur de désactivation s'allume.

## REMARQUE

**Lorsque le coussin de sécurité frontal SRS pour passager avant est désactivé par le système de détection de présence d'un passager, le coussin de sécurité de coussin de siège SRS pour le passager avant est également désactivé.**

## ■ Coussin de sécurité latéral SRS et rideau de sécurité SRS




### ▼ Coussin de sécurité latéral SRS

Les coussins de sécurité latéraux SRS sont intégrés au dossier de chaque siège avant du côté de la portière, et sont signalés par une marque "SRS AIRBAG".

En cas de collision violente ou d'intensité moyenne par le côté, le coussin de sécurité latéral SRS du côté de l'impact contre le véhicule se déploie entre l'occupant du siège et la portière pour compléter la protection assurée par la ceinture de sécurité et réduire le choc à hauteur de la poitrine et de la taille. Le coussin de sécurité latéral SRS ne fonctionne que pour les personnes assises à l'avant.

### ▼ Rideau de sécurité SRS

Votre véhicule est équipé d'un système de rideaux de sécurité SRS SUBARU, conforme à la norme Federal Motor Vehicle Safety Standard (FMVSS) Nº 226.

De chaque côté de l'habitacle, le rideau de sécurité SRS est logé dans le toit (entre le montant avant et un point à la verticale du siège arrière). Une marque "SRS AIRBAG" est apposée en haut de chacun des montants avant.

En cas de collision latérale violente ou d'intensité moyenne par le côté, le rideau de sécurité SRS du côté du véhicule qui subit le choc se déploie entre l'occupant du siège et la vitre de portière pour compléter la protection assurée par la ceinture de sécurité et réduire la violence du choc au niveau de la tête de l'occupant.

Lors d'un renversement du véhicule, les rideaux de sécurité SRS des deux côtés du véhicule se déploient entre le passager

et la vitre latérale, et complètent la ceinture de sécurité pour réduire l'impact à la tête du passager.

Lors d'une collision frontale de travers, les rideaux de sécurité SRS des deux côtés du véhicule se déploient entre le passager et la vitre latérale, et complètent la ceinture de sécurité pour réduire l'impact à la tête et au buste du passager.

### ▼ Fonctionnement

Les coussins de sécurité latéraux SRS et les rideaux de sécurité SRS ne fonctionnent que lorsque le contacteur d'allumage est en position "ON".

Les coussins de sécurité suivants se déploient indépendamment les uns des autres, puisque chacun a son propre capteur d'impact.

- Coussin de sécurité latéral SRS du conducteur
- Coussin de sécurité latéral SRS du passager avant
- Rideau de sécurité SRS (côté droit)
- Rideau de sécurité SRS (côté gauche)

Lors d'un accident, Il est donc possible que seulement l'une de ces deux protections soit activée. Les coussins de sécurité latéraux SRS et les rideaux de sécurité SRS fonctionnent aussi indépendamment du système des coussins de sécurité frontaux SRS du conducteur et du passager avant logés dans le volant de direction et dans le tableau de bord.

Pour des informations relatives à l'emplacement des capteurs et des modules de commande, reportez-vous à "Composants" ☞P92.

### ▼ Après le déploiement

Après déploiement, le coussin de sécurité latéral SRS se dégonfle immédiatement. Toutes ces opérations depuis la détection de l'impact au dégonflement des coussins de sécurité latéraux SRS se déroulent en moins de temps qu'il n'en faut pour cligner de l'œil.

Le rideau de sécurité SRS du côté de l'impact reste un instant gonflé après déploiement, puis se dégonfle lentement.

Le coussin de sécurité latéral SRS et le rideau de sécurité SRS du côté de l'impact se déploient même si le siège de ce côté n'est pas occupé.

Le déploiement d'un coussin de sécurité latéral SRS et d'un rideau de sécurité SRS s'accompagnent d'un bruit soudain et assez fort que fait le coussin en se gonflant, et aussi d'un léger dégagement de fumée. Tout ceci est le résultat normal du déploiement. Cette fumée n'est pas le signe d'un début d'incendie dans le véhicule.

**⚠ ATTENTION**

**Ne touchez pas les composants du système des coussins de sécurité SRS autour du dossier de siège avant à mains nues juste après le déploiement. Vous risqueriez de vous brûler car le déploiement entraîne un fort dégagement de chaleur au niveau de certaines parties du système.**

**Après le déploiement, ne touchez à aucun des organes du système de rideau de sécurité SRS (toute la partie du toit entre le montant avant et la partie du toit au-dessus du siège arrière). Vous risqueriez de vous brûler car le déploiement entraîne un fort dégagement de chaleur au niveau de certaines parties du système.**

### ▼ Exemple de type d'accident

Le coussin de sécurité latéral SRS et le rideau de sécurité SRS sont conçus de la manière suivante:

- Pour se déployer en cas d'accident impliquant une collision latérale de force modérée à violente

– SUITE –

- Pour ne se déclencher qu'une seule fois

Le coussin de sécurité latéral SRS et le rideau de sécurité SRS ne sont pas conçus pour se déployer dans les cas suivants:

- Dans la plupart des impacts latéraux de force moindre
- Dans la plupart des impacts par l'avant ou par l'arrière (car ils ne protégeraient pas l'occupant du siège dans ces situations)

Les rideaux de sécurité SRS sont également conçus pour se déployer lorsque le véhicule est dans un état extrêmement incliné tel que lors d'un renversement. Ils ne sont pas conçus pour se déployer dans la plupart des cas où le véhicule est incliné.

Le déploiement des coussins de sécurité latéraux SRS et des rideaux de sécurité SRS dépend de l'intensité du choc que subit l'habitacle au moment d'une collision latérale. Cette intensité est très variable d'un type de collision latérale à un autre et n'est pas nécessairement en rapport avec les dommages visibles sur le véhicule.

▽ **Exemple d'accident type susceptible d'entraîner le déploiement du coussin de sécurité latéral SRS**

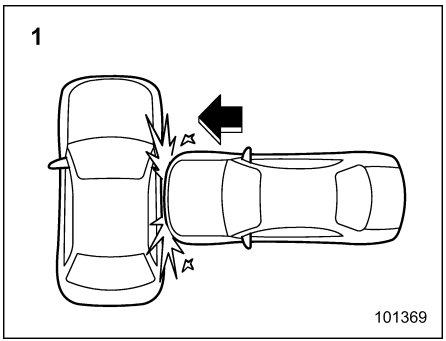


1) Un impact latéral fort à proximité du siège avant.

### ▽ Exemples d'accident type susceptible d'entraîner le déploiement du rideau de sécurité SRS

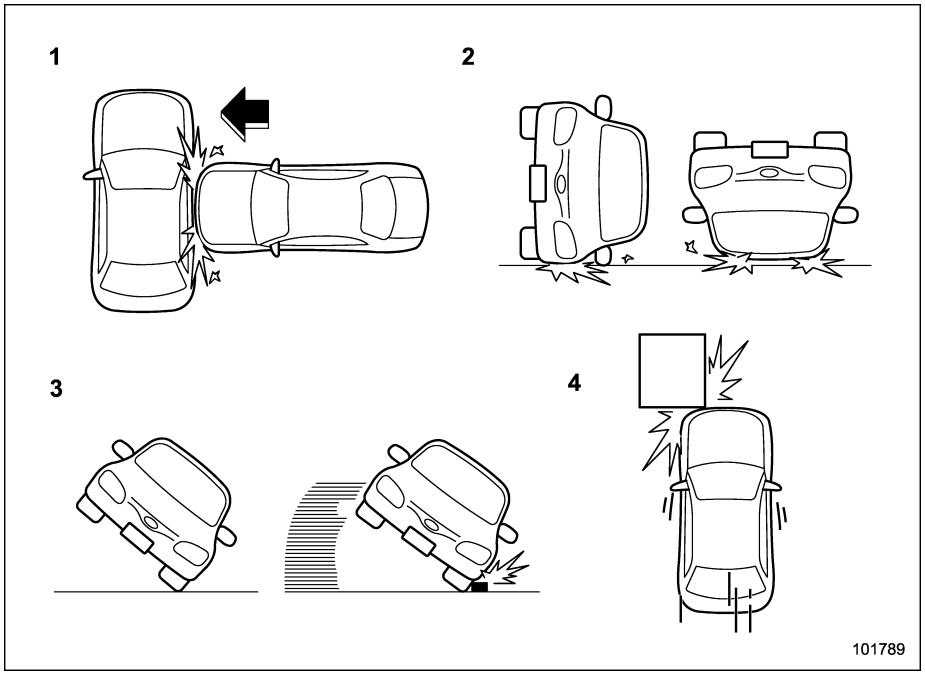


1) Le véhicule subit un impact latéral violent à proximité du siège avant ou du siège arrière.
2) Le véhicule se renverse sur le flanc ou sur le toit.
3) L'angle de basculement du véhicule est marginal ou les pneus du véhicule frappent latéralement une bordure de trottoir suite à un dérapage.
4) Une collision frontale décalée assez violente pour provoquer le déploiement du coussin de sécurité frontal.



*– SUITE –*

▽ **Exemples d'accident type susceptible d'entraîner le déploiement du coussin de sécurité latéral SRS et du rideau de sécurité SRS**

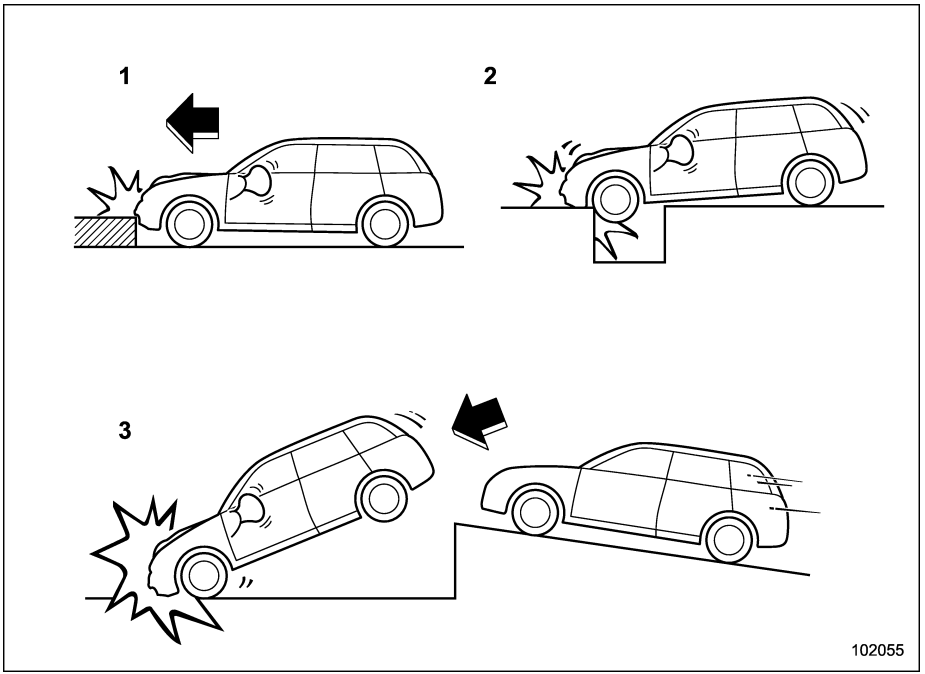


1) Cognement contre une courbe, un bord de trottoir ou une surface dure
2) Chute ou passage sur un trou profond
3) Réception sur une surface dure ou chute du véhicule

Il est possible que les coussins de sécurité latéraux SRS et les rideaux de sécurité SRS se déploient lors d'un fort impact en dessous de votre véhicule. Quelques exemples sont repris dans l'illustration.

### ▽ Exemples d'accident type lors duquel le déploiement du coussin de sécurité latéral SRS est peu probable

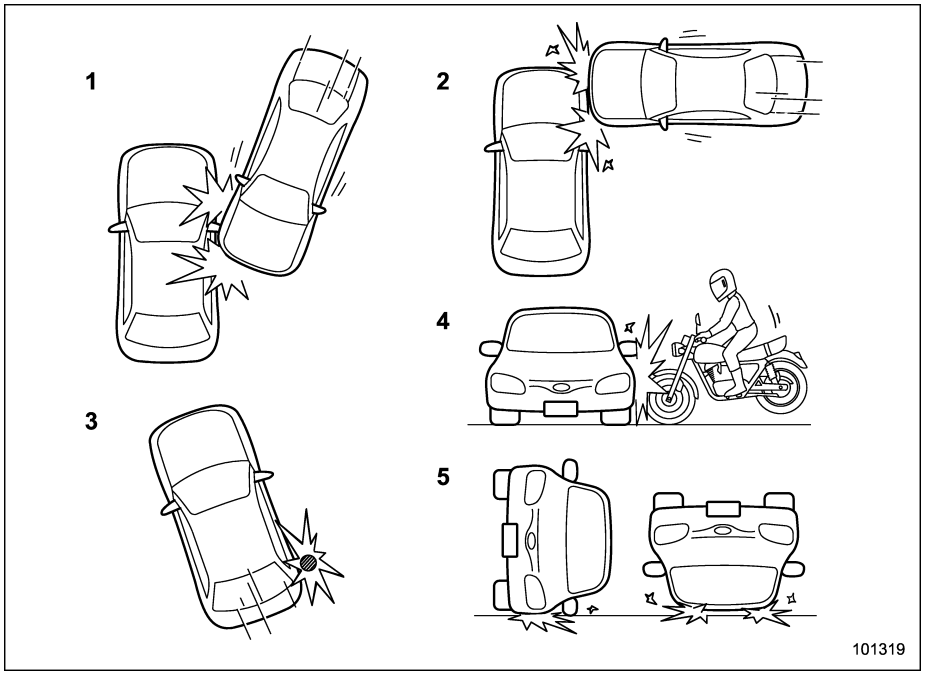


1) Le véhicule est impliqué dans une collision latérale oblique.
2) Le véhicule est impliqué dans une collision latérale n'affectant pas l'alentour de l'habitacle.
3) Le véhicule heurte un obstacle comme un poteau téléphonique ou un objet similaire.
4) Le véhicule est impliqué dans une collision latérale avec une motocyclette.
5) Le véhicule se renverse sur le flanc ou sur le toit.

Dans de nombreux types de collisions, il n'est pas nécessaire que le coussin de sécurité latéral SRS se déploie. En cas d'accidents similaires à ceux évoqués, le déploiement du coussin de sécurité latéral SRS dépendra de l'intensité des forces générées lors de la collision.

*– SUITE –*

### ▽ Exemples d'accident type susceptible lors duquel le déploiement du rideau de sécurité SRS est peu probable

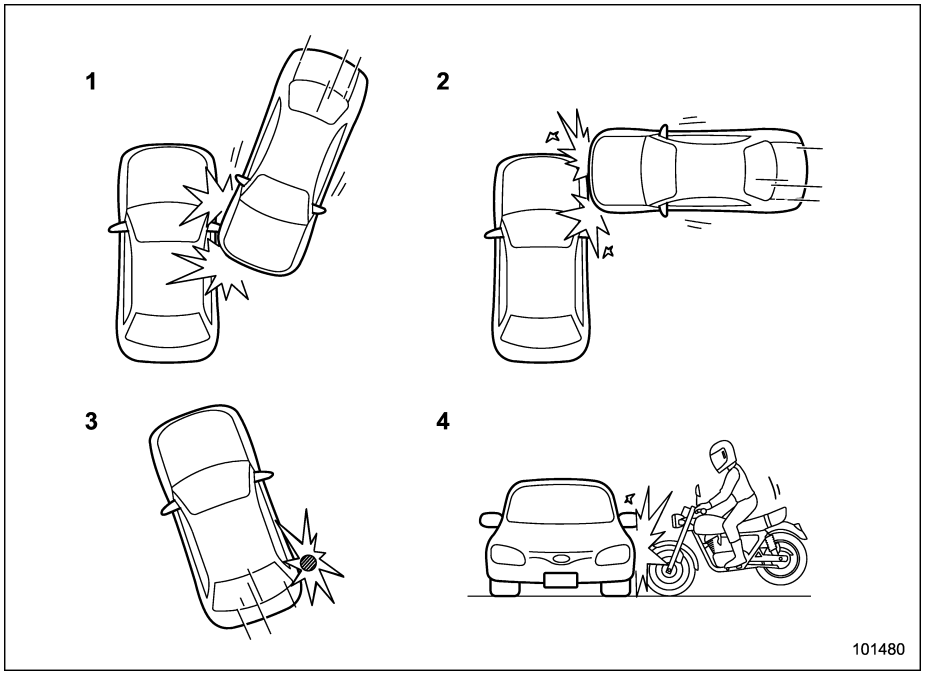


1) Le véhicule est impliqué dans une collision latérale oblique.
2) Le véhicule est impliqué dans une collision latérale n'affectant pas l'alentour de l'habitacle.
3) Le véhicule heurte un obstacle comme un poteau téléphonique ou un objet similaire.
4) Le véhicule est impliqué dans une collision latérale avec une motocyclette.

Dans de nombreux types de collisions, il n'est pas nécessaire que le rideau de sécurité SRS se déploie. En cas d'accidents similaires à ceux évoqués, le déploiement du rideau de sécurité SRS dépendra de l'intensité des forces générées lors de la collision.

▽ **Exemples d'accident type susceptible de ne pas entraîner le déploiement du coussin de sécurité latéral SRS et du rideau de sécurité SRS dans la plupart des cas**

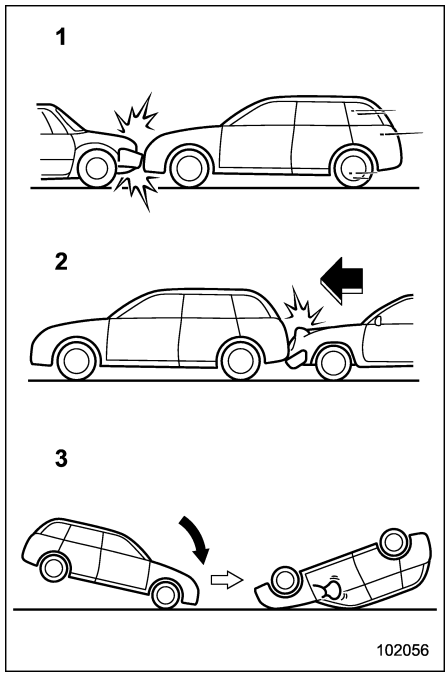


1) Le véhicule est impliqué dans une collision frontale avec un autre véhicule (en déplacement ou à l'arrêt).
2) Le véhicule est heurté par l'arrière.
3) Le véhicule se renverse.

En cas d'accidents tels que ceux illustrés, les coussins de sécurité latéraux SRS et le rideau de sécurité SRS ne sont en principe pas conçus pour se déployer.

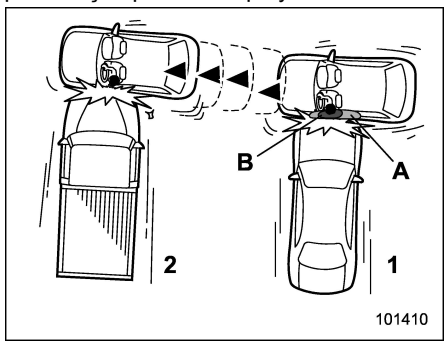


1) Premier impact
2) Second impact
A) Rideau de sécurité SRS
B) Coussin de sécurité latéral SRS

Dans un accident entraînant pour le véhicule plus d'un choc latéral du même côté, le coussin de sécurité latéral SRS et le rideau de sécurité SRS ne se déploient qu'une fois lors du premier impact.

Exemple: Dans le cas d'une double collision latérale, d'abord un impact avec un autre véhicule suivi d'un autre impact dans le même sens immédiatement après, une fois que le coussin de sécurité latéral SRS et le rideau de sécurité SRS ont été activé lors du premier impact, ils ne sont pas activés lors du second.

## ■ Surveillance du système de coussin de sécurité SRS

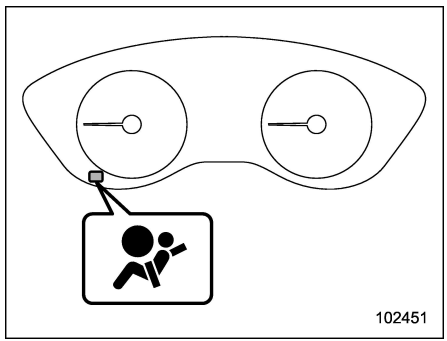


**Témoin avertisseur du système de coussin de sécurité SRS**

Un système de diagnostic surveille en permanence le système des coussins de sécurité SRS (y compris les prétensionneurs de ceinture de sécurité) lorsque le contacteur d'allumage est sur la position "ON" pour vérifier qu'il est en état de fonctionnement. Lorsque tout est normal,

– SUITE –

le témoin avertisseur du système de coussin de sécurité SRS s'allume pendant 6 secondes environ lors de la mise sur "ON" du contacteur d'allumage.

Les organes contrôlés par le système de surveillance sont les suivants:

- Capteur d'impact avant
  - Côté droit
  - Côté gauche
- Module de commande du coussin de sécurité (y compris le capteur d'impact et le capteur de retournement)
- Module de coussin de sécurité frontal
  - Côté conducteur
  - Côté passager avant
- Module de coussin de sécurité genoux
  - Côté conducteur
- Module de coussin de sécurité de coussin de siège
  - Côté passager avant
- Capteur d'impact latéral
  - Montant central côté gauche
  - Montant central côté droit
  - Avant du logement de roue arrière côté gauche
  - Avant du logement de roue arrière côté droit
  - Portière avant côté gauche
  - Portière avant côté droit
  - Sous le siège arrière central
- Module de coussin de sécurité latéral
  - Côté conducteur
  - Côté passager avant
- Module de rideau de sécurité
  - Côté droit
  - Côté gauche
- Prétensionneur de ceinture de sécurité et limiteur de force adaptatif
  - Côté conducteur
  - Côté passager avant
- Prétensionneur de sangle sous-abdominale
  - Côté conducteur
- Commande de boucle de ceinture de sécurité
  - Côté passager avant
- Capteur du système de détection de la présence d'un passager sur le siège avant
- Indicateur d'activation et de désactivation du coussin de sécurité frontal de passager avant
- L'ensemble du câblage associé
- Prétensionneur de ceinture de sécurité arrière
  - Côté conducteur
  - Côté passager
- Capteur de position de siège
  - Côté conducteur
  - Côté passager

**⚠ DANGER**

**Si le témoin avertisseur présente l'un des états mentionnés ci-après, les prétensionneurs de ceinture de sécurité et/ou le système des coussins de sécurité SRS ne fonctionnent peut-être pas normalement.**

- **Le témoin avertisseur clignote ou scintille**
- **Le témoin avertisseur ne s'allume pas lors de la mise sur "ON" du contacteur d'allumage**
- **Le témoin avertisseur reste allumé en permanence**
- **Le témoin avertisseur s'allume pendant la conduite**

**Présentez immédiatement votre véhicule au concessionnaire SUBARU le plus proche pour faire contrôler le système. Faute de faire contrôler et remettre le système en état, les prétensionneurs de ceinture de sécurité et/ou les coussins de sécurité SRS ne fonctionneront pas correctement en cas de collision, ce qui pourrait accroître les risques de blessures.**

## ■ Entretien du système de coussin de sécurité SRS

**⚠ DANGER**

- **Avant de jeter un module du coussin de sécurité ou de mettre le véhicule endommagé dans un accident à la ferraille, consultez votre concessionnaire SUBARU.**
- **Les coussins de sécurité SRS ne sont pas des organes que l'utilisateur peut entretenir par lui-même. Il ne faut jamais appliquer un appareil d'essai des circuits électriques à l'un des circuits du système de coussin de sécurité SRS. Pour toute intervention sur le système des coussins de sécurité SRS, consultez le concessionnaire SUBARU le plus proche. Tenter de modifier le système ou en débrancher le câblage électrique risque de provoquer le gonflement inopiné des coussins de sécurité SRS ou de rendre le système inopérant, ce qui peut entraîner de graves blessures.**

**⚠ ATTENTION**

**Pour toute intervention d'entretien ou de réparation aux endroits mentionnés dans la liste ci-après, faites effectuer le travail par un concessionnaire agréé SUBARU. Ces endroits renferment le module de commande du coussin de sécurité SRS, les capteurs d'impact et les modules de coussin de sécurité.**

- **Sous le centre du tableau de bord**
- **À l'avant du véhicule, côtés droit et gauche**
- **Volant et colonne de direction, et aux alentours**
- **Partie basse de la colonne de direction, et aux alentours**
- **Dessus du tableau de bord du côté passager avant, et aux alentours**
- **Chaque siège avant, et aux alentours**
- **Intérieur de chacun des montants centraux**
- **À l'intérieur de chacune des portières avant**
- **Sur chaque côté du toit (du montant avant à un point au dessus du siège arrière)**
- **Entre le coussin de siège arrière et le logement de roue arrière, de chaque côté**
- **Sous le siège arrière central**

**Un coussin de sécurité SRS qui s'est déployé doit être remplacé par un concessionnaire agréé SUBARU uniquement. Les composants du système de coussin de sécurité SRS doivent toujours être remplacés par des pièces d'origine SUBARU.**

### REMARQUE

**Le cas échéant, consultez un concessionnaire SUBARU le plus tôt possible.**

- **L'avant du véhicule a été impliqué dans un accident sans que le coussin de sécurité frontal SRS du conducteur et/ou celui du conducteur et du passager avant ne se déploient.**
- **Le rembourrage du volant de direction, le panneau de couverture du coussin de sécurité frontal SRS pour passager avant ou le côté du toit (entre le montant avant et la verticale du siège arrière) présente une rayure ou une fissure ou est autrement endommagé.**
- **Le montant central, la portière avant, le logement de roue ou soubassement arrière, ou le voisinage d'une de ces parties du véhicule à subi un choc,**

– SUITE –

**sans que le coussin de sécurité latéral SRS et le rideau de sécurité SRS ne se déploient.**

- **Le tissu ou le cuir des dossiers de siège avant est élimé, déchiré ou autrement endommagé.**
- **L'arrière du véhicule a été impliqué dans un accident au cours duquel aucun coussin de sécurité SRS ne s'est déployé.**

## ■ Précautions concernant les modifications apportées au véhicule

**⚠ DANGER**

- **Pour éviter que le système se déclenche accidentellement ou qu'il soit rendu inopérant, ce qui pourrait entraîner de graves blessures, il ne faut modifier en aucune manière ni les composants, ni le câblage électrique du système des coussins de sécurité SRS.**
  **Cette remarque concerne les modifications suivantes.**
  - **Installation d'un volant de direction autre que celui d'origine**
  - **Adjonction de garnitures ou capitons supplémentaires sur le tableau de bord**
  - **Installation de sièges autre que ceux d'origine**
  - **Remplacement du tissu ou du cuir des sièges**
  - **Installation de pièces de tissu ou de cuir supplémentaires sur les sièges avant**
  - **Fixation d'un microphone de type mains libres ou de tout autre accessoire contre un montant avant, un montant central, un montant arrière, le pare-brise, une glace latérale, une poignée de maintien ou tout autre endroit de l'habitacle du véhicule sur le passage d'un rideau de sécurité SRS lorsqu'il se déploie.**
  - **Il est déconseillé d'installer un équipement électrique/électronique tel qu'un émetteur/récepteur radio mobile sur ou à proximité des organes d'un système de coussin de sécurité SRS et/ou son câblage électrique. Cela risquerait d'interférer avec le bon fonctionnement du système de coussin de sécurité SRS.**
  - **Modifications sur ou à l'intérieur des panneaux de portière avant dans le but de remplacer un haut-parleur ou de placer du matériel insonorisant**
- **Les capteurs d'impact, qui détectent la pression d'un impact, sont situés dans les portières. Ne modifiez pas les composants des portières ou des garnitures de portières, en ajoutant des haut-parleurs de portières par exemple. Toute modification des portières est accompagnée du risque que le système de coussin de sécurité devienne inopérant, ou que le coussin de sécurité se déploie de façon involontaire.**

**⚠ ATTENTION**

**Aucune des modifications énumérées ci-après ne doit être effectuée. De telles modifications sont susceptibles d'empêcher le bon fonctionnement du système de coussin de sécurité SRS.**

- **À l'avant du véhicule, installation de tout équipement (pare-brous-**

**saille, treuil, chasse-neige, tôle de protection, etc.) qui n'est pas un accessoire SUBARU d'origine.**

- **Modification de la suspension ou des structures avant du véhicule.**
- **Installation d'un pneu de taille ou de structure différente des pneus prescrits sur la plaque du véhicule apposée contre le montant de la portière du conducteur ou prescrits pour le modèle du véhicule dans le présent Manuel du conducteur.**
- **Sur le côté du véhicule, installation de tout équipement (marchepieds ou protections de bas de marche, etc.) qui n'est pas un accessoire SUBARU d'origine.**

Avant d'installer un accessoire ou un équipement auxiliaire sur votre véhicule, prenez conseil auprès de votre concessionnaire SUBARU.

## ■ Comment contacter le fabricant du véhicule concernant les modifications pour les personnes handicapées qui peuvent affecter le système de coussin de sécurité perfectionné

Modifier ou déplacer une partie quelconque des sièges avant, du siège arrière, des ceintures de sécurité, du pare-chocs avant, de l'avant de la caisse, du panneau du radiateur, du tableau de bord, des instruments de bord, du volant de direction, de la colonne de direction, des pneus, de la suspension ou du plancher peut affecter le fonctionnement du système de coussin de sécurité frontal perfectionné SUBARU. Pour toute question à ce sujet, vous pouvez contacter les distributeurs SUBARU suivants.

<États continentaux des États-Unis, Alaska et District de Columbia>
Subaru of America, Inc.
Customer Retailer Services Department
One Subaru Drive
P.O. Box 9103
Camden, NJ 08101-9877
1-800-SUBARU3 (1-800-782-2783)

<Hawaï>
Subaru Hawaii
2850 Pukoloa Street, Ste. 101,
Honolulu, HI 96819
877-215-0338

<Guam>
Shen's Corporation dba Prestige Automobiles
491 East Marine Corps Drive,
Dededo, Guam 96929
671-633-2698

<Porto Rico>
Trebol Motors
296 Marginal JF Kennedy, San Juan, Puerto Rico
787-793-2828

<Canada>
Subaru Canada, Inc.
Consumer Support Department
560 Suffolk Court, Mississauga, Ontario L5R 4J7
1-800-894-4212

Il n'y a actuellement pas de distributeur SUBARU sur les autres territoires des États-Unis. Si vous vous trouvez dans l'une de ces régions, veuillez prendre contact avec le distributeur ou concessionnaire SUBARU auprès duquel vous

– SUITE –

avez acheté votre véhicule.

**2-1. Clés ..... 127**
Plaque de numéro de clé ..... 127
**2-2. Accès sans clé avec système de démarrage à bouton-poussoir (selon modèles) ..... 128**
Précautions de sécurité ..... 129
Verrouillage et déverrouillage avec la fonction d'entrée à "accès sans clé" ..... 132
Déverrouillage avec l'accès par code PIN ..... 137
Fonction d'économie d'énergie ..... 140
Fonction d'économie d'énergie du porte-clés d'accès ..... 141
Désactivation de la fonction d'accès sans clé ..... 141
Sélectionner le fonctionnement du signal sonore ..... 144
Sélectionner le fonctionnement des feux de détresse ..... 144
Avertisseurs sonores et indicateur d'avertissement ..... 144
Lorsque le porte-clés d'accès ne fonctionne pas correctement ..... 144
Remplacement de la pile du porte-clés d'accès ... 144
Remplacement du porte-clés d'accès ..... 144
Certification pour l'accès sans clé avec système de démarrage à bouton-poussoir ..... 144
**2-3. Antidémarrage ..... 145**
Témoin indicateur du système de sécurité ..... 146
Remplacement de la clé ..... 146
Certification pour le dispositif antidémarrage ..... 146
**2-4. Système d'entrée sans clé par télécommande ..... 147**
Verrouillage des portières ..... 149
Déverrouillage des portières ..... 149
Ouverture du coffre à bagages (Legacy) ..... 149
Déverrouillage du hayon (Outback) ..... 149
Réglage du fonctionnement du signal sonore ..... 149
Sélectionner le fonctionnement des feux de détresse ..... 150
Fonction de repérage du véhicule ..... 150
Émission d'une alarme d'appel au secours ..... 151
Remplacement de la pile ..... 151
Remplacement des transmetteurs perdus ..... 151
Certification pour le système d'entrée sans clé par télécommande ..... 151
**2-5. Serrures de portière ..... 152**
Verrouillage et déverrouillage de l'extérieur ..... 152
Verrouillage et déverrouillage de l'intérieur ..... 154
Verrouillage/déverrouillage automatique des portières ..... 155
Fonction de prévention du verrouillage avec clé à l'intérieur ..... 155
Fonction de prévention de déchargement de la batterie ..... 156
**2-6. Système d'alarme ..... 157**
Fonctionnement du système d'alarme ..... 157
Pour armer le système d'alarme ..... 158
Pour désarmer le système d'alarme ..... 159
Réglage du système d'alarme ..... 160
Si vous avez déclenché l'alarme par inadvertance ..... 160
Mode parking gardé ..... 160
**2-7. Verrous de sécurité pour enfants ..... 161**

**2-8. Vitres..... 161**
**Fonctionnement du lève-vitre électrique..... 162**
**Initialisation du lève-vitre électrique (vitres avec fonction d'ouverture et de fermeture automatique par simple pression)..... 164**
**2-9. Coffre à bagages (Legacy)..... 165**
**Ouverture et fermeture du coffre à bagages de l'extérieur..... 165**
**Ouverture du coffre à bagages de l'intérieur ..... 166**
**Poignée de déverrouillage interne du coffre à bagages..... 166**
**2-10. Hayon (Outback)..... 168**
**Hayon manuel..... 168**
**Hayon électrique (selon modèles)..... 169**
**2-11. Toit ouvrant opaque (selon modèles)..... 178**
**Commandes de toit ouvrant opaque..... 179**
**Pare-soleil..... 180**

## 2-1. Clés

### REMARQUE

**Pour les modèles avec “accès sans clé avec système de démarrage à bouton-poussoir”, reportez-vous à “Accès sans clé avec système de démarrage à bouton-poussoir” ☞P128.**

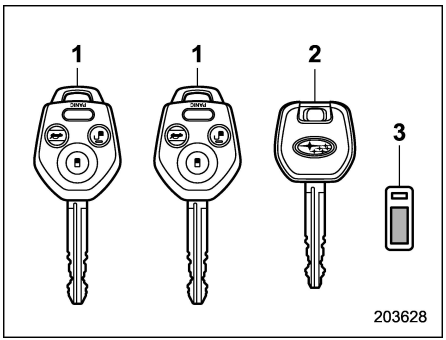


1) Clés principales
2) Clé de service
3) Plaque de numéro de clé

Le véhicule est livré avec deux types de clé:

Clé principale et clé de service.

La clé principale commande toutes les serrures du véhicule.

- Contacteur d’allumage
- Portière du conducteur
- Boîte à gants

La clé de service ne commande que le contacteur d’allumage et les portières. C’est cette clé que vous remettez au gardien d’un parking lorsque vous lui confiez votre véhicule. La boîte à gants reste ainsi inaccessible.

### REMARQUE

**Le verrouillage/déverrouillage via le système d’entrée sans clé par télécommande peut être également contrôlé avec les boutons sur la clé. Pour de plus amples informations, reportez-vous à “Système d’entrée sans clé par télécommande” ☞P147.**

**⚠ ATTENTION**

**N’attachez pas un porte-clés ou un étui à clé de grande taille à vos clés. Si cet accessoire venait heurter vos genoux pendant la conduite, le contacteur d’allumage pourrait passer de la position “ON” à la position “ACC” ou “LOCK”, ce qui arrêterait le moteur.**

### ■ Plaque de numéro de clé

Le numéro de clé est gravé sur la plaque de numéro de clé attachée au jeu de clés. Prenez la peine de noter les numéros de clé et de garder cette information dans un endroit sûr, ailleurs que dans le véhicule. Vous aurez besoin de ce numéro pour faire fabriquer un double en cas de perte de la clé, ou bien si les portières ont été verrouillées avec les clés à l’intérieur du véhicule. Reportez-vous à “Remplacement de la clé” ☞P146.

## 2-2. Accès sans clé avec système de démarrage à bouton-poussoir (selon modèles)

Les porte-clés d'accès suivants sont fournis avec le véhicule.

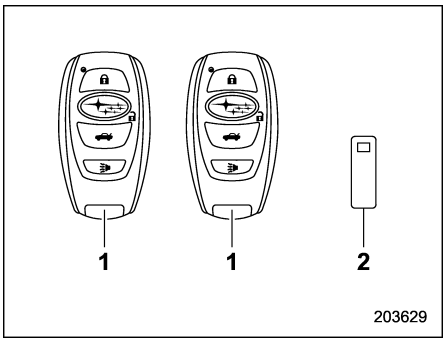


1) Porte-clés d'accès
2) Plaque de numéro de clé

L'accès sans clé avec système de démarrage à bouton-poussoir vous permet d'utiliser les fonctions suivantes lorsque vous êtes en possession du porte-clés d'accès.

- Verrouillage et déverrouillage des portières, du volet du réservoir de carburant et du hayon (Outback)
- Ouverture du coffre à bagages (Legacy)
- Démarrage et arrêt du moteur. Pour de plus amples informations, reportez-vous à "Démarrage et arrêt du moteur (modèles avec système de démarrage à bouton-poussoir)" ☞P374.
- Armement et désarmement du système d'alarme. Pour de plus amples informations, reportez-vous à "Système d'alarme" ☞P157.

### REMARQUE

- **Le verrouillage et le déverrouillage au moyen du système d'entrée sans clé par télécommande peut également être contrôlé à l'aide des boutons sur le porte-clés d'accès. Pour de plus amples informations, reportez-vous à "Système d'entrée sans clé par télécommande" ☞P147.**
- **Rangez la plaque de numéro de clé fournie avec le porte-clés d'accès dans un endroit sûr. Elle est nécessaire pour la réparation du véhicule et l'enregistrement de porte-clés d'accès supplémentaires. Pour plus de détails, reportez-vous à "Remplacement de la clé" ☞P146.**

Une clé d'urgence est attachée à chaque porte-clés d'accès.

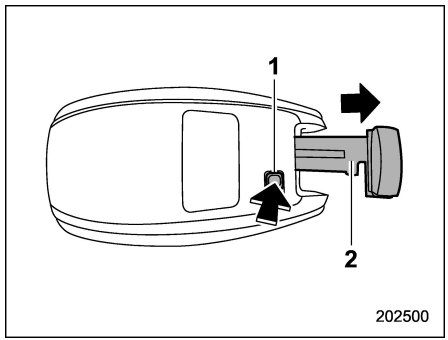


1) Bouton de déblocage
2) Clé d'urgence

Tout en appuyant sur le bouton de déblocage du porte-clés d'accès, sortez la clé d'urgence.

La clé d'urgence est utilisée pour les actions suivantes.

- Verrouillage et déverrouillage de la portière du conducteur
- Verrouillage et déverrouillage de la boîte à gants

### REMARQUE

**Vous pouvez laisser la boîte à gants verrouillée lorsque vous laissez votre véhicule et le porte-clés d'accès (après avoir retiré la clé d'urgence) à une place de stationnement.**

## ■ Précautions de sécurité

**⚠ DANGER**

**Si vous portez un stimulateur cardiaque ou un défibrillateur, restez à au moins 22 cm (8,7 po) de distance des antennes émettrices installées sur le véhicule.**

**Les ondes radio des antennes émettrices du véhicule pourraient entraver le bon fonctionnement d'un stimulateur cardiaque ou d'un défibrillateur.**

**Si vous portez un équipement électronique médical autre qu'un stimulateur implanté ou un défibrillateur implanté, avant d'utiliser l'accès sans clé avec système de démarrage à bouton-poussoir, reportez-vous à la section "Ondes radio utilisées pour l'accès sans clé avec système de démarrage à bouton-poussoir" mentionné ci-dessous, et contactez le fabricant des appareils électroniques médicaux pour plus d'informations. Les ondes radio des antennes émettrices du véhicule pourraient entraver le bon fonctionnement du matériel électronique médical.**

**"Ondes radio utilisées pour l'accès sans clé avec système de démarrage à bouton-poussoir"**

- **L'accès sans clé avec système de démarrage à bouton-poussoir utilise des ondes radio de la fréquence suivante* en plus des ondes radio utilisées par le système d'entrée sans clé par télécommande. Les ondes radio sont périodiquement émises par les antennes installées sur le véhicule comme le montrent les illustrations suivantes.**

  ***: Fréquence radio: 134 kHz**

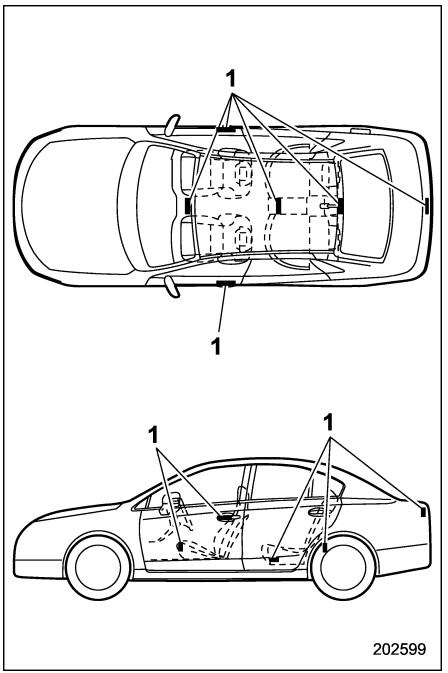


**Legacy**
1) Antennes



*– SUITE –*

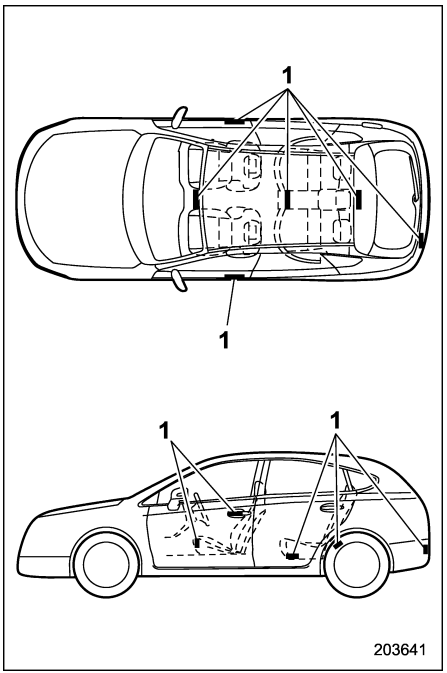


**Outback**
1) Antennes

## ⚠ ATTENTION

- **Ne laissez ou ne rangez jamais le porte-clés d'accès à l'intérieur du véhicule ou dans un rayon de 2 m (6,6 pi) autour du véhicule (par exemple dans le garage). Le porte-clés d'accès peut se trouver enfermé à l'intérieur du véhicule, ou la pile peut se décharger rapidement. Notez que le contacteur d'allumage à bouton-poussoir peut ne pas s'allumer dans certains cas, selon l'emplacement du porte-clés d'accès.**
- **Le porte-clés d'accès contient des composants électroniques. Observez les précautions suivantes pour éviter les dysfonctionnements.**
  - **Il est recommandé de faire remplacer la pile du porte-clés d'accès chez un concessionnaire agréé SUBARU pour éviter tout risque de dégât.**
  - **Le porte-clés d'accès doit être protégé de l'humidité. Si le porte-clés d'accès est mouillé, essuyez-le immédiatement, puis laissez-le sécher complètement.**
  - **N'infligez pas d'impacts violents au porte-clés d'accès.**
  - **Ne laissez jamais le porte-clés d'accès exposé à la lumière directe du soleil ou dans un endroit qui peut devenir chaud, tel que sur le tableau de bord. Cela peut endommager la pile ou provoquer des défectuosités des circuits.**
  - **Ne lavez pas le porte-clés d'accès dans un nettoyeur à ultrasons.**
  - **Ne laissez pas le porte-clés d'accès dans des endroits humides ou poussiéreux. Cela pourrait entraîner des dysfonctionnements.**
  - **Gardez le porte-clés d'accès à l'abri des sources magnétiques.**
  - **Ne laissez pas le porte-clés d'accès près d'un ordinateur ou d'un appareil électrique domestique.**
  - **Ne laissez pas le porte-clés d'accès à proximité d'un chargeur de batterie ou de tout accessoire électrique.**
  - **N'appliquez pas de teinture de**

vitre métallique et n'attachez aucun objet métallique aux vitres.

– Ne posez pas d'accessoires ou de pièces qui ne sont pas d'origine.

- Si vous faites tomber le porte-clés d'accès, la clé d'urgence intégrée à l'intérieur peut se détacher. Faites attention de ne pas perdre la clé d'urgence.
- N'appuyez pas sur le bouton du porte-clés d'accès lorsque vous voyagez en avion. Une pression sur les boutons du porte-clés d'accès provoquerait l'émission d'ondes radio susceptibles d'affecter le fonctionnement de l'avion. Dans un sac, faites le nécessaire pour qu'aucune pression ne se fasse accidentellement sur les boutons.

## REMARQUE

- Le réglage d'activation/désactivation de la fonction d'accès sans clé peut être modifié. Pour la procédure de réglage, reportez-vous à "Désactivation de la fonction d'accès sans clé" ☞P141.
- Pour des informations détaillées sur la méthode de fonctionnement du contacteur d'allumage à bouton-poussoir lorsque la fonction d'accès sans clé est en mode désactivé, reportez-vous à "Porte-clés d'accès – si le porte-clés d'accès ne fonctionne pas correctement" ☞P523.
- L'accès sans clé avec système de démarrage à bouton-poussoir utilise des ondes radio faibles. L'état du porte-clés d'accès et les conditions environnementales peuvent interférer avec la communication entre le porte-clés d'accès et le véhicule dans les conditions suivantes, et il peut ne pas être possible de verrouiller ou de déverrouiller les portières ou de démarrer le moteur.
  - Lors d'un fonctionnement à proximité d'une installation où de puissantes ondes radio sont transmises, tel qu'une station de radiodiffusion et des lignes électriques.
  - Lorsque des produits qui émettent des ondes radio sont utilisés, tels qu'un porte-clés d'accès ou une clé à télécommande d'un autre véhicule.
  - Lors du transport du porte-clés d'accès de votre véhicule avec le porte-clés d'accès ou le transmetteur à distance d'un autre véhicule.
  - Lorsque le porte-clés d'accès est placé à proximité d'équipements de communication sans fil, tel qu'un téléphone cellulaire.
  - Lorsque le porte-clés d'accès est placé à proximité d'un objet métallique.
  - Lorsque des accessoires métalliques sont attachés au porte-clés d'accès.
  - Lorsque vous portez le porte-clés d'accès avec un appareil électronique tel qu'un ordinateur portable.
  - Lorsque la pile du porte-clés d'accès est déchargée.
- Le porte-clés d'accès est toujours en communication avec le véhicule et utilise continuellement la pile. Bien que la durée de vie de la batterie varie en fonction des conditions d'utilisation, elle est de 1 à 2 ans environ. Si la batterie est entièrement déchargée, remplacez-la par une neuve.
- Si un porte-clés d'accès est perdu, il est recommandé que tous les autres porte-clés d'accès soient réenregistrés. Pour le recodage d'un porte-clés d'accès, contactez un concessionnaire SUBARU.

– SUITE –

**• Pour un porte-clés d'accès de réserve, contactez un concessionnaire SUBARU.**

**• Pour un véhicule, le nombre maximum de porte-clés d'accès que l'on peut enregistrer est de 7.**

**• Ne laissez pas le porte-clés d'accès dans des espaces de rangement à l'intérieur du véhicule, comme par exemple la pochette de portière, le tableau de bord, ou à l'intérieur du coin de l'espace de chargement. Des vibrations peuvent endommager le porte-clés ou mettre le contacteur sous tension, ce qui pourrait entraîner un enfermement.**

**• Lorsque la batterie du véhicule est déchargée ou a été remplacée, une initialisation du système de blocage du volant peut s'avérer nécessaire pour démarrer le moteur. Dans ce cas, effectuez la procédure suivante pour initialiser le système de blocage du volant.**

**(1) Placez le contacteur d'allumage à bouton-poussoir sur la position "OFF". Pour plus de détails, reportez-vous à "Changement de l'état d'alimentation" ☞P189.**

**(2) Ouvrez et fermez la portière conducteur.**

**(3) Attendez environ 10 secondes.**

**Lorsque la direction est bloquée, l'initialisation est achevée.**

**• Ne laissez pas le porte-clés d'accès dans les endroits suivants.**

**– Sur le tableau de bord**
**– Sur le plancher**
**– À l'intérieur de la boîte à gants**
**– À l'intérieur de la poche de garniture de portière**
**– Sur le siège arrière**
**– Sur la plage arrière (Legacy)**
**– À l'intérieur du coffre à bagages (Legacy)**
**– Dans l'espace de chargement (Outback)**

**Dans le cas contraire, les situations suivantes peuvent se produire.**

**– Le porte-clés d'accès se retrouve enfermé par erreur à l'intérieur du véhicule.**
**– Une fausse alerte est émise bien qu'aucun dysfonctionnement ne se produise.**
**– Aucune alerte n'est émise même si un dysfonctionnement se produit.**

## ■ Verrouillage et déverrouillage avec la fonction d'entrée à "accès sans clé"

Lorsque le porte-clés d'accès est emmené dans la zone de fonctionnement, les portières, le volet du réservoir de carburant, le coffre (Legacy) et le hayon (Outback) peuvent être verrouillés/déverrouillés simplement en touchant la poignée de portière.

### REMARQUE

**Le véhicule peut également être verrouillé/déverrouillé avec le système d'entrée sans clé par télécommande. Pour plus de détails, reportez-vous à "Système d'entrée sans clé par télécommande" ☞P147.**

### ▼ Portées de fonctionnement

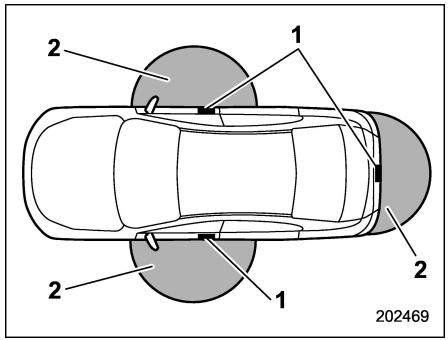


**Legacy**
1) Antennes
2) Plage de fonctionnement (environ 40 à 80 cm (16 à 32 po))

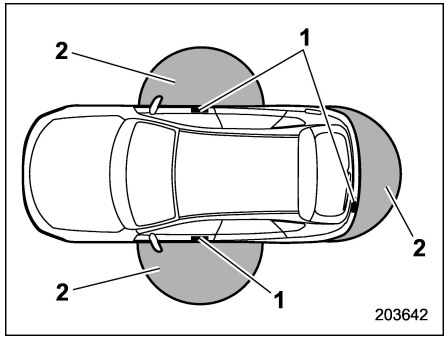


**Outback**
1) Antennes
2) Plage de fonctionnement (environ 40 à 80 cm (16 à 32 po))

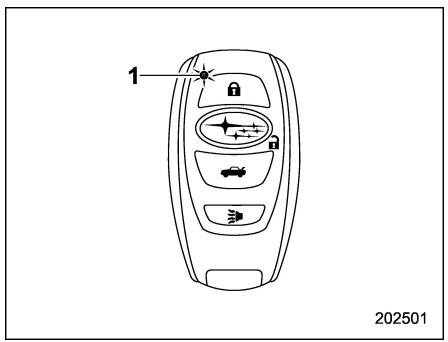


1) Indicateur LED

Lorsque le porte-clés d'accès se trouve dans l'une des portées de fonctionnement des portières avant, l'indicateur LED du porte-clés d'accès clignote. Lorsque les fonctions d'accès sans clé sont désactivées, l'indicateur LED ne clignote pas tant qu'un bouton sur le porte-clés d'accès n'est pas enfoncé.

## REMARQUE

**● Si le porte-clés d'accès est placé trop près de la carrosserie du véhicule, les fonctions d'accès sans clé peuvent ne pas fonctionner correctement. Si elles ne fonctionnent pas correctement, répétez l'opération de plus loin.**
**● Si le porte-clés d'accès est placé près du sol ou dans un endroit élevé par rapport au sol, même s'il se trouve dans la plage de fonctionnement indiquée, la fonction d'accès sans clé peut ne pas fonctionner correctement.**
**● Lorsque le porte-clés d'accès se trouve dans la portée de fonctionnement, il est possible pour n'importe qui, même quelqu'un qui n'est pas porteur du porte-clés d'accès, d'activer la fonction d'accès sans clé. Notez que la fonction d'accès sans clé ne peut être actionnée que par la poignée de portière, le capteur de verrouillage de portière, le bouton d'ouverture du hayon ou le bouton de verrouillage arrière dans la zone de fonctionnement**

– SUITE –

**dans laquelle le porte-clés d'accès est détecté.**

**● Il n'est pas possible de verrouiller les portières, le hayon et le volet du réservoir de carburant au moyen de la fonction d'accès sans clé lorsque le porte-clés d'accès est à l'intérieur du véhicule. Toutefois, selon l'état du porte-clés d'accès et les conditions environnementales, le porte-clés d'accès peut se retrouver enfermé à l'intérieur du véhicule. Avant le verrouillage du véhicule, assurez-vous que vous avez le porte-clés d'accès sur vous.**

**● Lorsque la pile du porte-clés d'accès est déchargée, ou lors d'une utilisation dans un emplacement avec de fortes ondes radio ou du bruit (par exemple, près d'une tour de radio, d'une centrale électrique, d'une station de radiodiffusion ou d'une zone où un équipement sans fil est utilisé), ou pendant une conversation sur un téléphone cellulaire, les plages de fonctionnement peuvent être réduites, ou la fonction d'accès sans clé peut ne pas fonctionner.**

**Dans un tel cas, effectuez la procédure décrite dans "Verrouillage et déverrouillage" ☞P523.**

**● Les portières peuvent se verrouiller ou se déverrouiller lors du lavage du véhicule ou lorsque celui-ci est exposé à une quantité importante d'eau qui touche la poignée de portière pendant que le porte-clés est encore dans la plage de fonctionnement.**

### ▼ Comment verrouiller et déverrouiller

Il est possible d'effectuer les opérations suivantes lorsque vous portez le porte-clés d'accès sur vous.

- Verrouiller et déverrouiller les portières et le volet du réservoir de carburant.
- Déverrouiller le couvercle de coffre (Legacy).
- Déverrouiller et verrouiller le hayon (Outback).

## REMARQUE

**● Il n'est pas possible de verrouiller les portières, le hayon et le volet du réservoir de carburant à l'aide de la fonction d'accès sans clé lorsque le contacteur d'allumage à bouton-poussoir est sur la position "ACC" ou "ON". Reportez-vous à "Changement de l'état d'alimentation" ☞P189.**

**● Si la poignée de portière est tenue avec une main gantée, le verrouillage de portière peut ne pas être libéré.**

**● Si le capteur de verrouillage de portière est touché trois fois ou plus à plusieurs reprises, le système ignore le fonctionnement du capteur.**

**● Lorsque vous effectuez la procédure de verrouillage trop rapidement, le verrouillage peut ne pas se terminer. Après avoir effectué la procédure de verrouillage, il est recommandé de tirer la poignée de portière arrière pour confirmer que les portières ont été verrouillées.**

**● Si l'une des portières (ou le hayon) n'est pas complètement fermée, ce qui suit se produit pour vous avertir que les portières (ou le hayon) ne sont pas correctement fermées.**

**– Une tonalité électronique se fait entendre cinq fois.**

**– Les feux de détresse clignotent cinq fois.**

**● Il est possible de verrouiller les portières même lorsqu'une des portières est ouverte. Après avoir effectué la procédure de verrouillage, fermez la portière ouverte ou le hayon pour la/le verrouiller.**

**● Dans les 3 secondes après le verrouillage des portières et du hayon en utilisant la fonction d'accès sans clé, il n'est pas possible de déverrouiller les portières et/ou le hayon en utilisant la fonction d'accès sans clé.**

**● Lors du verrouillage, assurez-vous de porter le porte-clés d'accès sur vous**

**afin d'éviter l'enfermement du porte-clés d'accès dans le véhicule.**

- **Votre concessionnaire SUBARU peut modifier le réglage des feux de détresse et du volume du signal sonore. Pour plus de détails, adressez-vous à votre concessionnaire SUBARU. De plus, pour les modèles équipés de l'affichage d'informations central, le réglage du fonctionnement des feux de détresse peut être modifié à l'aide de cet affichage. Pour plus de détails, reportez-vous à "Réglages du véhicule" ☞P246.**

▽ **Verrouillage avec le capteur de verrouillage de portière**

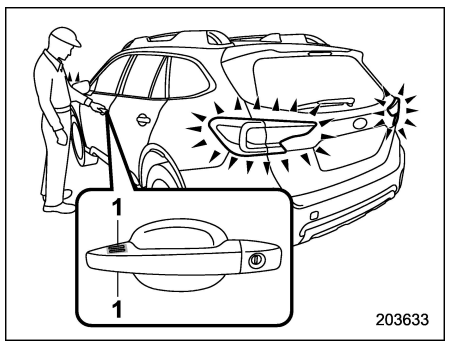


1) Capteur de verrouillage de portière

Portez le porte-clés d'accès, fermez toutes les portières, (pour les modèles Outback, y compris le hayon) puis touchez le capteur de verrouillage de portière sur la poignée de portière. Toutes les portières, y compris le hayon et le volet du réservoir de carburant, seront verrouillées. De plus, une tonalité électronique retentit une fois et les feux de détresse clignotent une fois.

## REMARQUE

**Après avoir touché le capteur de verrouillage de portière pour verrouiller toutes les portières (y compris le hayon), si vous touchez le capteur de verrouillage de portière une fois de plus pour effectuer le verrouillage sans déverrouiller d'abord les portières, rien ne se passe, même si le capteur de verrouillage de portière est touché. Dans ce cas, effectuez l'opération de déverrouillage d'abord une fois. Vous pouvez ensuite toucher le capteur de verrouillage de portière pour verrouiller les portières.**

▽ **Verrouillage avec le bouton de verrouillage arrière (Outback)**

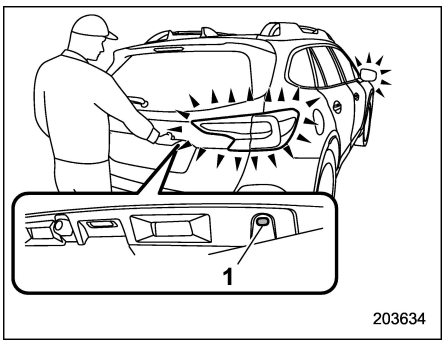


1) Bouton de verrouillage arrière

Portez le porte-clés d'accès sur vous, fermez toutes les portières y compris le hayon, et appuyez sur le bouton de verrouillage arrière. Le hayon, le volet du réservoir de carburant et toutes les portières se verrouilleront. De plus, une tonalité électronique retentit une fois et les feux de détresse clignotent une fois.



*– SUITE –*

### ▽ Verrouillage avec le bouton de verrouillage de hayon électrique (Outback – selon modèles)

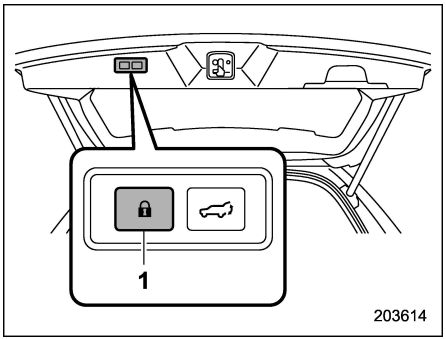


1) Bouton de verrouillage de hayon électrique

Portez le porte-clés d'accès sur vous, et appuyez sur le bouton de verrouillage de hayon électrique. Il se ferme automatiquement, et le hayon, toutes les portières et le volet du réservoir de carburant seront verrouillés. De plus, les feux de détresse clignotent une fois, et une tonalité électronique retentit une fois.

### ▽ Déverrouillage

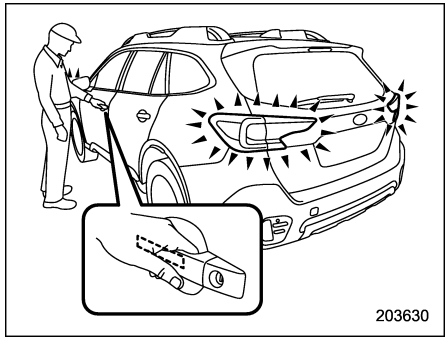


Portez le porte-clés d'accès, et touchez le capteur derrière la poignée de portière.

- Lorsque vous tenez la poignée de la portière du conducteur, seule la portière du conducteur et le volet du réservoir de carburant seront déverrouillés.
- Lorsque vous tenez la poignée de la portière du passager avant, toutes les portières (pour les modèles Outback, y compris le hayon) et le volet du réservoir de carburant seront déverrouillés.

De plus, une tonalité électronique retentit deux fois et les feux de détresse clignotent deux fois.

### ▽ Ouverture du hayon (Outback)

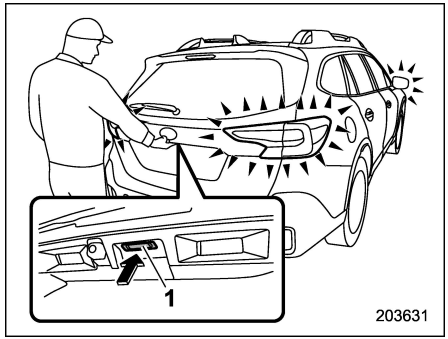


1) Bouton d'ouverture du hayon

Portez le porte-clés d'accès sur vous, et appuyez sur le bouton d'ouverture du hayon. Seul le hayon sera déverrouillé et ouvert. De plus, une tonalité électronique retentit deux fois et les feux de détresse clignotent deux fois.

▽ **Ouverture du coffre à bagages (Legacy)**

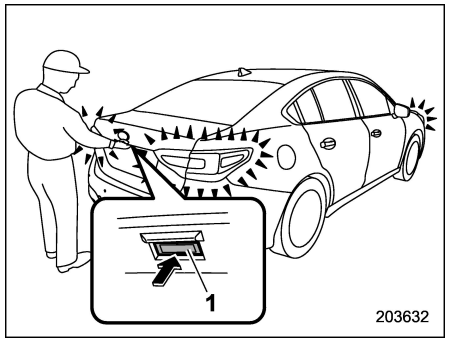


1) Bouton d'ouverture du coffre à bagages

Portez le porte-clés d'accès, et appuyez sur le bouton d'ouverture du coffre à bagages. Le coffre à bagages s'ouvre.

Une tonalité électronique retentit deux fois et les feux de détresse clignotent deux fois.

## REMARQUE

**Dans les conditions suivantes, le coffre peut être ouvert avec le porte-clés.**

- **Le réglage de verrouillage/déverrouillage du coffre est activé.**
- **Toutes les portière sont déverrouillées.**

**Le réglage de verrouillage/déverrouillage du coffre peut être modifié par un concessionnaire SUBARU. Contactez votre concessionnaire SUBARU pour modifier le réglage.**

▼ **Fonction de déverrouillage sélectif des portières**

Lorsque la portière est déverrouillée à l'aide de la fonction d'accès sans clé, seules les portières sélectionnées et le volet du réservoir de carburant seront déverrouillés.

Les réglages peuvent être modifiés avec les méthodes suivantes.

- Le réglage peut être modifié en utilisant l'affichage d'informations central.

Pour plus de détails, reportez-vous à "Réglages du véhicule" ☞P246.

- Vous pouvez faire changer le réglage par un concessionnaire SUBARU.

## ■ Déverrouillage avec l'accès par code PIN

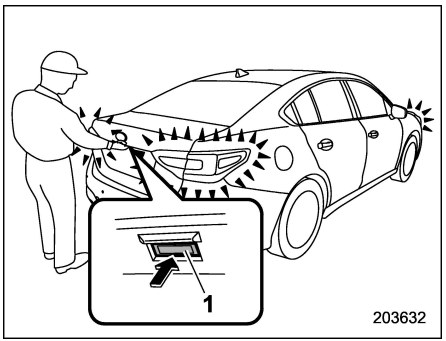


1) Bouton d'ouverture du coffre à bagages (Legacy)

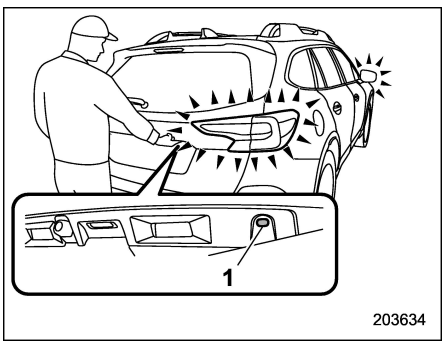


1) Bouton de verrouillage arrière (Outback)

*– SUITE –*

Lorsque toutes les portières (pour les modèles Outback, y compris le hayon) sont verrouillées, vous pouvez déverrouiller les portières (y compris le hayon) sans clé, en effectuant la procédure suivante.

- Legacy: appuyez sur le bouton d'ouverture du coffre à bagages
- Outback: appuyez sur le bouton de verrouillage arrière

## REMARQUE

**L'accès par code PIN est utilisé si la clé est accidentellement laissée dans le véhicule. Il est recommandé qu'un code de sécurité à 5 chiffres (code PIN) soit enregistré.**

### ▼ Enregistrement d'un code PIN

| Étapes | | Fonctionnement | Temps écoulé depuis l'étape précédente |
|---|---|---|---|
| 1 | | Éteignez le contacteur d'allumage. | — |
| 2 | | Fermez toutes les portières (y compris le coffre à bagages/hayon). | — |
| 3 | | Appuyez sur le bouton "🔒" du porte-clés d'accès et maintenez-le enfoncé, puis appuyez sur le bouton d'ouverture de coffre (Legacy)/bouton de verrouillage arrière (Outback) et maintenez-le enfoncé jusqu'à ce qu'un bip retentisse de façon intermittente. | — |
| 4 | | Appuyez sur le bouton "🔓" du porte-clés d'accès. | Dans un délai de 30 secondes |
| 5 | | Saisissez le code PIN à l'aide du bouton d'ouverture de coffre (Legacy)/bouton de verrouillage arrière (Outback) dans les 30 secondes suivant le retentissement du bip de l'étape 4.<br>Par exemple, pour enregistrer "32468" en tant que code PIN, effectuez la procédure suivante. | Dans un délai de 30 secondes |
| | (1) | Appuyez trois fois sur le bouton. | |
| | (2) | Après un bip unique, appuyez deux fois sur le bouton. | |
| | (3) | Après un bip unique, appuyez quatre fois sur le bouton. | |
| | (4) | Après un bip unique, appuyez six fois sur le bouton. | |
| | (5) | Après un bip unique, appuyez huit fois sur le bouton. | |
| 6 | | Effectuez à nouveau l'étape 5 dans un délai d'environ 30 secondes après que le bip se mette à retentir par intermittence. | — |
| 7 | | Toutes les portières sont déverrouillées et verrouillées. Puis, le code PIN est enregistré. | — |

## REMARQUE

**Appuyez sur le bouton "🔓" dans les 30 secondes suivant l'étape 6 pour mettre fin au mode de préparation et passer à l'étape d'enregistrement. À moins que le bouton "🔓" soit enfoncé dans les 30 secondes suivant l'étape 6, l'enregistrement du code PIN sera annulé.**

*– SUITE –*

## REMARQUE

**• Appuyez dix fois sur le bouton d'ouverture de coffre/de verrouillage arrière pour saisir le chiffre "0".**
**• Changez fréquemment le code PIN pour protéger votre véhicule du vol.**
**• Si vous avez prêté votre véhicule à une autre personne, vérifiez que le code PIN n'a pas été modifié ou supprimé. Si le code PIN a été modifié ou supprimé, réenregistrez un nouveau code PIN.**
**• Si vous faites une erreur pendant la procédure d'enregistrement, appuyez sur le bouton "🔓" ou "🚗" du porte-clés d'accès. Ensuite, démarrez à partir de la procédure décrite dans la section "Préparation".**
**• Pour protéger votre véhicule contre le vol, vous ne pouvez pas enregistrer cinq fois le même chiffre ("00000" à "99999") ou "12345" comme code PIN.**
**• N'enregistrez pas le numéro de plaque d'immatriculation de votre véhicule ou des chiffres simples tels que "11122" ou "12121" comme code PIN. Cela augmenterait le risque de vol du véhicule.**
**• Lorsque vous essayez d'enregistrer "22222", le code PIN enregistré sera supprimé. Vous ne pouvez pas déverrouiller les portières avec l'accès par Code PIN tant qu'un nouveau code n'a pas été enregistré.**
**• Après l'enregistrement d'un nouveau code PIN, assurez-vous que vous pouvez déverrouiller les portières à l'aide du code PIN.**
**• Le code PIN ne peut pas être supprimé pendant que la fonction de clé d'accès est désactivée par actionnement du porte-clés d'accès.**
**• Réenregistrez le code PIN dans le cas suivant.**
**– Lorsque vous avez oublié le code PIN**
**– Lorsque vous souhaitez modifier le code PIN**

### ▼ Déverrouillage

Effectuez les étapes (1) à (5) de l'étape 5 décrite dans "Enregistrement".

## REMARQUE

**• Vous ne pouvez pas déverrouiller à l'aide de l'accès par code PIN dans les cas suivants.**
**– Lorsque le porte-clés d'accès se trouve dans la portée de fonctionnement**
**– Lorsque le contacteur d'allumage est en position "ACC" ou "ON"**
**• En cas d'erreur de fonctionnement pendant la procédure de déverrouillage, recommencez la procédure de déverrouillage après avoir attendu au moins 5 secondes.**
**• Pour protéger votre véhicule contre le vol, un avertisseur sonore retentit si cinq codes PIN incorrects sont entrés de manière consécutive. Si ceci se produit, vous ne pouvez pas déverrouiller les portières à l'aide de l'accès par code PIN pendant 5 minutes.**

## ■ Fonction d'économie d'énergie

Pour protéger la pile du porte-clés d'accès et la batterie du véhicule, la fonction d'accès sans clé est désactivée comme suit.

• Lorsque la fonction d'accès sans clé et le système d'entrée sans clé par télécommande n'ont pas été utilisés:

(1) 5 jours après la désactivation du contacteur d'allumage à bouton-poussoir, la communication entre les antennes et le porte-clés d'accès s'arrête.

(2) 9 jours après l'étape (1), les capteurs (le capteur de verrouillage et le capteur de déverrouillage) sur la portière du passager avant se désacti-

vent.

● Lorsque le porte-clés d'accès reste dans la portée de fonctionnement pendant 10 minutes ou plus alors que toutes les portières sont verrouillées, la fonction d'accès sans clé est désactivée.

### ▼ Sortie du mode d'économie d'énergie

Lorsque l'une des opérations suivantes est effectuée, la fonction du système d'accès sans clé sera restaurée.

● Déverrouillez en tenant la poignée de la portière (uniquement lorsque les capteurs de la portière du passager avant ne sont pas désactivés) ou en appuyant sur le bouton d'ouverture du hayon situé sur ce dernier (Outback)/sur le bouton d'ouverture du coffre situé sur le coffre à bagages (Legacy).

● Verrouillez ou déverrouillez à l'aide du système d'entrée sans clé par télécommande.

● Ouvrez une portière, puis fermez-la.

● Placez le contacteur d'allumage à bouton poussoir sur la position "ON".

## ■ Fonction d'économie d'énergie du porte-clés d'accès

Cette fonction arrête la réception de signaux du porte-clés d'accès et aide à réduire la consommation de la pile du porte-clés d'accès.

1. Appuyez deux fois sur le bouton "🔓" tout en maintenant le bouton "🔒" enfoncé.

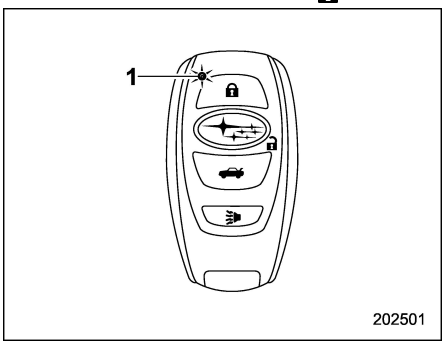


1) Indicateur LED

2. Confirmez que l'indicateur LED clignote 4 fois pour vous avertir que le réglage est terminé.

Lorsque le porte-clés d'accès est en mode d'économie d'énergie, la fonction d'accès sans clé et le système de démarrage à bouton-poussoir ne seront pas disponibles.

Pour annuler le mode d'économie d'énergie, appuyez sur l'un des boutons du porte-clés d'accès.

## ■ Désactivation de la fonction d'accès sans clé

**⚠ DANGER**

**Si vous portez un stimulateur implanté ou un défibrillateur implanté, effectuez la procédure de "En actionnant la portière du conducteur" ☞P142 pour désactiver la fonction d'accès sans clé. Si vous effectuez la procédure de "En actionnant le porte-clés d'accès" ☞P142, le fonctionnement d'un stimulateur implanté ou d'un défibrillateur implanté pourrait être affecté par les ondes radio émises par l'antenne du transmetteur.**

Lorsque le véhicule n'est pas utilisé pendant une longue période, ou lorsque vous choisissez de ne pas utiliser la fonction d'accès sans clé, la fonction d'accès sans clé peut être désactivée.

## REMARQUE

**● La fonction de verrouillage et de déverrouillage par le système d'entrée sans clé par télécommande n'est pas**

– SUITE –

**désactivée.**

**● Pour démarrer le moteur alors que les fonctions sont désactivées, effectuez la procédure décrite dans “Démarrage du moteur” ☞P524.**

**▼ Désactivation des fonctions**

**▽ En actionnant le porte-clés d’accès**

Pour désactiver la fonction d’accès sans clé en actionnant le porte-clés d’accès, enregistrez un code PIN pour l’accès par code PIN. Pour plus de détails concernant l’enregistrement d’un code PIN, reportez-vous à “Déverrouillage avec l’accès par code PIN” ☞P137.

1. Ouvrez la portière du conducteur.

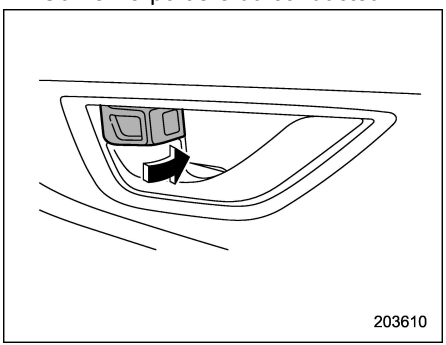


2. Basculez le loquet vers l’avant.

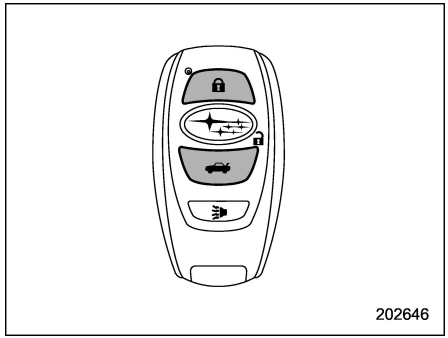


3. Pressez et maintenez le bouton “🔒” et le bouton “🚗” enfoncés sur le porte-clés d’accès simultanément pendant plus de 5 secondes.

Un bip sonore se fait entendre, et la fonction est désactivée.

**▽ En actionnant la portière du conducteur**

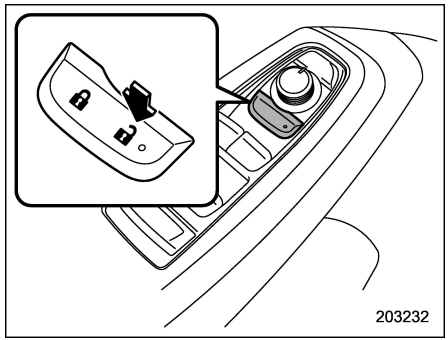


Pour désactiver la fonction d’accès sans clé en utilisant la portière du conducteur, effectuez les procédures suivantes.

| Étapes | Fonctionnement | Temps | État |
|---|---|---|---|
| 1 | Asseyez-vous dans le siège du conducteur, et fermez la portière. | — | Fermer |
| 2 | Appuyez sur "🔒" du commutateur de verrouillage électrique des portières. | — | Fermer |
| 3 | Ouvrez la portière du conducteur. | Dans les 5 sec. | Fermer→Ouvrir |
| 4 | Appuyez deux fois sur "🔒" du commutateur de verrouillage électrique des portières. | Dans les 5 sec. | Ouvrir |
| 5 | Fermez et ouvrez la portière du conducteur deux fois. | Dans les 10 sec. | Ouvrir→Fermer→Ouvrir→Fermer→Ouvrir |
| 6 | Appuyez deux fois sur "🔒" du commutateur de verrouillage électrique des portières pendant que la portière est ouverte. | Dans les 10 sec. | Ouvrir |
| 7 | Fermez et ouvrez la portière du conducteur une fois. | Dans les 10 sec. | Ouvrir→Fermer→Ouvrir |
| 8 | Fermez la portière. | Dans les 5 sec. | Ouvrir→Fermer |

Un bip se fait entendre, et les fonctions seront alors désactivées.

## REMARQUE

**Dans les étapes 4 et 6, appuyez fermement sur le commutateur de verrouillage électrique des portières. Si le commutateur n'est pas enfoncé fermement, les fonctions peuvent ne pas être désactivées.**

### ▼ Activation des fonctions

Lorsque la procédure de désactivation des fonctions est effectuée à nouveau, un bip sonore se fait entendre, et les fonctions sont activées.

## REMARQUE

**• La fonction d'accès sans clé est activée uniquement si vous effectuez la procédure de la même manière que lorsque vous désactivez la fonction (par exemple, lorsque vous la désactivez en actionnant la portière du conducteur, la fonction n'est pas activée même si vous actionnez le porte-clés d'accès).**

**• Appuyez sur le contacteur d'allumage à bouton-poussoir si vous ne connaissez pas la procédure par laquelle la fonction d'accès sans clé a été désactivée.**

**– Désactivation par actionnement de la portière du conducteur: une tonalité ne se fera pas entendre.**

**– Désactivation par actionnement du porte-clés d'accès: une tonalité se fera entendre.**



*– SUITE –*

## ■ Sélectionner le fonctionnement du signal sonore

Au moyen de la tonalité électronique, le système donne une confirmation sonore lors du verrouillage ou du déverrouillage des portières. Si vous le souhaitez, vous pouvez désactiver le signal sonore à l'aide de l'affichage d'informations central. Pour plus de détails, reportez-vous à "Réglages du véhicule" ☞P246.

En outre, le réglage du volume du signal sonore peut également être modifié par un concessionnaire SUBARU. Adressez-vous à votre concessionnaire SUBARU pour plus de détails.

## ■ Sélectionner le fonctionnement des feux de détresse

Au moyen des feux de détresse, le système émet un signal visible lors du verrouillage ou du déverrouillage des portières. Si vous le souhaitez, vous pouvez éteindre les feux de détresse à l'aide de l'affichage d'informations central. Pour plus de détails, reportez-vous à "Réglages du véhicule" ☞P246. Vous pouvez aussi faire changer ce réglage par un concessionnaire SUBARU. Adressez-vous à votre concessionnaire SUBARU pour plus de détails.

## ■ Avertisseurs sonores et indicateur d'avertissement

L'accès sans clé avec système de démarrage à bouton-poussoir est équipé d'un avertisseur sonore et de l'indicateur d'avertissement de clé d'accès afin de minimiser le risque de mauvaises manipulations et de protéger plus facilement votre véhicule contre le vol.

Pour plus de détails, reportez-vous à "Témoins sonores et indicateur d'avertissement d'accès sans clé avec système de démarrage à bouton-poussoir" ☞P213.

## ■ Lorsque le porte-clés d'accès ne fonctionne pas correctement

Reportez-vous à "Porte-clés d'accès – si le porte-clés d'accès ne fonctionne pas correctement" ☞P523.

## ■ Remplacement de la pile du porte-clés d'accès

Reportez-vous à "Remplacement de la pile du porte-clés d'accès" ☞P588.

## ■ Remplacement du porte-clés d'accès

Les porte-clés d'accès peuvent être remplacés chez les concessionnaires SUBARU. Pour de plus amples détails, veuillez contacter un concessionnaire SUBARU.

## ■ Certification pour l'accès sans clé avec système de démarrage à bouton-poussoir

**• Modèles spécification des États-Unis**

ID FCC: HYQ14AHK
ID FCC: Y8PFJ18-2
ID FCC: Y8PSSPIMB02

**⚠ ATTENTION**

**AVERTISSEMENT FCC**

**Apporter des changements ou modifications à l'équipement sans avoir obtenu l'approbation expresse de l'entité responsable de la conformité peut annuler l'autorisation d'utilisation de l'équipement dont bénéficie l'utilisateur.**

Ce dispositif est conforme à la section 15 des Règles FCC. Le fonctionnement est soumis aux deux conditions suivantes: (1) Le dispositif ne doit pas engendrer des interférences gênantes, et (2) il doit être capable de subir toutes formes d'interfé-

rences, y compris des interférences susceptibles d'en perturber le fonctionnement.

- **Modèles spécification du Canada**

**NOTE**

**This device complies with Industry Canada's licence-exempt RSSs. Operation is subject to the following two conditions: (1) This device may not cause interference; and (2) This device must accept any interference, including interference that may cause undesired operation of the device.**

**REMARQUE**

**Le présent appareil est conforme aux CNR d'Industrie Canada applicables aux appareils radio exempts de licence. L'exploitation est autorisée aux deux conditions suivantes: (1) l'appareil ne doit pas produire de brouillage; (2) l'utilisateur de l'appareil doit accepter tout brouillage radioélectrique subi, même si le brouillage est susceptible d'en compromettre le fonctionnement.**

203226

- **Modèles spécification du Mexique**

Este equipo opera a título secundario, consecuentemente, debe aceptar interferencias perjudiciales incluyendo equipos de la misma clase y puede no causar interferencias a sistemas operando a título primario.

500612

IFT
RLVDE1415-1661
14AHK
DENSO

## 2-3. Antidémarrage

Le rôle du dispositif antidémarrage est d'interdire la mise en marche du moteur par une personne non autorisée à utiliser le véhicule. Votre véhicule ne peut être utilisé que si l'utilisateur dispose d'une des clés enregistrées et reconnues par le dispositif antidémarrage. Le moteur ne démarrera pas en cas de tentative de démarrage avec un porte-clés d'accès ou une clé non enregistré(e). Même si le moteur démarre, il s'arrête après quelques secondes. Ce système ne garantit cependant pas à 100 % la protection contre le vol.

**ATTENTION**

- **Ne laissez pas la clé dans un endroit exposé directement au soleil ou dans tout autre endroit exposé à une forte chaleur.**
- **Les clés doivent être protégées de l'humidité. Si une clé a été mouillée, séchez-la immédiatement en l'essuyant avec un chiffon.**
- **Ne modifiez ou ne retirez pas le système. S'il est modifié ou retiré, le fonctionnement correct du système ne peut pas être garanti.**

– SUITE –

## REMARQUE

**• Pour protéger votre véhicule contre le vol, observez strictement les mesures de sécurité suivantes:**

**– Ne quittez jamais votre véhicule en laissant les clés à l'intérieur.**

**– Avant de quitter votre véhicule, fermez toutes les vitres et le toit ouvrant opaque et verrouillez les portières (tous les modèles) et le hayon (Outback).**

**– Ne laissez pas vos clés de secours ou le document sur lequel vous avez noté les numéros de clé à l'intérieur du véhicule.**

**• Le véhicule est équipé d'un dispositif antidémarrage ne nécessitant pas d'entretien.**

## ■ Témoin indicateur du système de sécurité

Reportez-vous à "Témoin indicateur du système de sécurité" ☞P218.

## ■ Remplacement de la clé

La plaque de numéro de clé est indispensable pour faire fabriquer un double. Avant emploi, toute nouvelle clé doit être enregistrée pour qu'elle soit reconnue par le dispositif antidémarrage de votre véhicule. Le nombre maximum de clés pouvant être enregistrées pour l'utilisation avec un véhicule est le suivant.

• Quatre (modèles sans "accès sans clé avec système de démarrage à bouton-poussoir")

• Sept (modèles avec "accès sans clé avec système de démarrage à bouton-poussoir")

Une clé déjà enregistrée est nécessaire pour enregistrer une nouvelle clé.

## REMARQUE

**Si vous perdez une clé, le code d'identification de la clé perdue reste dans la mémoire du dispositif antidémarrage du véhicule. Pour des raisons de sécurité, le code d'identification de la clé perdue doit être effacé de la mémoire. Pour effacer le code d'identification de la clé perdue, toutes les clés utilisées sont nécessaires.**

**Pour plus de détails sur l'enregistrement d'une nouvelle clé et l'effacement du code d'identification de la clé perdue, contactez votre concessionnaire SUBARU.**

## ■ Certification pour le dispositif antidémarrage

**• Pour les modèles avec "accès sans clé avec système de démarrage à bouton-poussoir":**

Reportez-vous à "Certification pour l'accès sans clé avec système de démarrage à bouton-poussoir" ☞P144.

**• Pour les modèles sans "accès sans clé avec système de démarrage à bouton-poussoir":**

**– Modèles spécification des États-Unis**

ID FCC: Y8PFJ18-3

**⚠ ATTENTION**

**AVERTISSEMENT FCC**
**Tout changement ou modification effectué sans l'accord exprès de l'autorité responsable de la conformité aux règles peut entraîner la privation du droit d'utiliser l'équipement.**

**Ce dispositif est conforme à la section 15 des Règles FCC. Le fonctionnement est soumis aux deux conditions suivantes: (1) Le dispositif ne doit pas engendrer des interférences gênantes, et (2) il doit être capable de subir toutes**

**formes d'interférences, y compris des interférences susceptibles d'en perturber le fonctionnement.**

**– Modèles spécification du Canada**

**NOTE**

**This device complies with Industry Canada's licence-exempt RSSs. Operation is subject to the following two conditions: (1) This device may not cause interference; and (2) This device must accept any interference, including interference that may cause undesired operation of the device.**

**REMARQUE**

**Le présent appareil est conforme aux CNR d'Industrie Canada applicables aux appareils radio exempts de licence. L'exploitation est autorisée aux deux conditions suivantes: (1) l'appareil ne doit pas produire de brouillage; (2) l'utilisateur de l'appareil doit accepter tout brouillage radioélectrique subi, même si le brouillage est susceptible d'en compromettre le fonctionnement.**

203226

**– Modèles spécification du Mexique**

Este equipo opera a título secundario, consecuentemente, debe aceptar interferencias perjudiciales incluyendo equipos de la misma clase y puede no causar interferencias a sistemas operando a título primario.

500612

## 2-4. Système d'entrée sans clé par télécommande

**⚠ ATTENTION**

- **N'exposez pas le transmetteur à distance à des forts chocs, comme ceux résultant d'une chute ou d'un lancement.**
- **Ne démontez pas le transmetteur à distance saut lors de remplacement de la pile.**
- **Protégez le transmetteur à distance de l'humidité. S'il a été mouillé, séchez-le immédiatement en l'essuyant avec un chiffon.**
- **N'appuyez pas sur le bouton du transmetteur à distance lorsque vous vous trouvez dans un avion. Une pression sur les boutons du transmetteur à distance provoquerait l'émission d'ondes radio susceptibles d'affecter le fonctionnement de l'avion. Lorsque vous vous trouvez dans un avion et que vous transportez le transmetteur à distance dans votre sac, faites le nécessaire pour qu'aucune pression de se fasse sur les boutons de ce dernier.**

– SUITE –

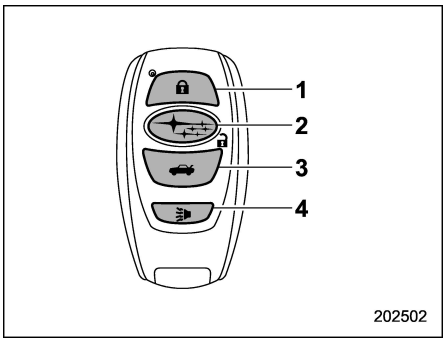


**Porte-clés d'accès**

1) Bouton de verrouillage/armement
2) Bouton de déverrouillage/désarmement
3) Bouton d'ouverture de coffre (Legacy)/de déverrouillage de hayon (Outback)
4) Bouton PANIC

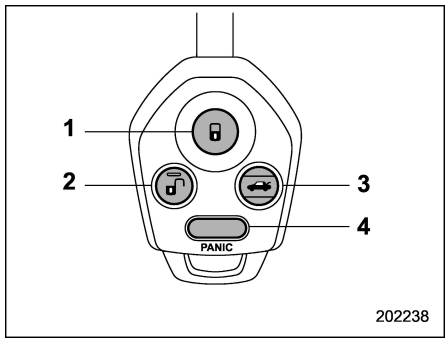


**Transmetteur**

1) Bouton de verrouillage/armement
2) Bouton de déverrouillage/désarmement
3) Bouton d'ouverture de coffre (Legacy)/de déverrouillage de hayon (Outback)
4) Bouton PANIC

Le système d'entrée sans clé par télécommande remplit les fonctions suivantes.

- Verrouillage et déverrouillage des portières, du hayon (Outback) et du volet du réservoir de carburant
- Ouverture du coffre à bagages (Legacy)
- Émission d'une alarme d'appel au secours
- Armement et désarmement du système d'alarme. Pour plus de détails, reportez-vous à "Système d'alarme" ☞P157.

La portée de la télécommande du système d'entrée sans clé par télécommande est de l'ordre de 10 mètres (30 pieds). Mais cette distance varie en fonction de l'environnement. La télécommande portera moins loin dans les zones proches d'une installation ou d'un équipement électronique émettant de puissantes ondes radio, comme par exemple une centrale électrique, une station de radiodiffusion, un relais de télévision ou un système de télécommande d'appareils électroniques domestiques.

## REMARQUE

- **Pour les modèles avec "accès sans clé avec système de démarrage à bouton-poussoir", le système d'entrée sans clé par télécommande ne s'active pas lorsque le contacteur d'allumage à bouton-poussoir est dans toute autre position que "OFF".**
- **Pour les modèles sans "accès sans clé avec système de démarrage à bouton-poussoir", le système d'entrée sans clé par télécommande ne s'active pas lorsque la clé est insérée dans le contacteur d'allumage.**
- **Les feux de détresse se mettront à clignoter une ou deux fois lorsque le bouton du porte-clés d'accès/du trans-**

**metteur est enfoncé dans les cas suivants.**

**– Lors du verrouillage des portières**

**– Lors du déverrouillage des portières**

**– Lors du déverrouillage du hayon**

**Si vous le souhaitez, vous pouvez éteindre les feux de détresse à l'aide de l'affichage d'informations central. Pour plus de détails, reportez-vous à "Réglages du véhicule" ☞P246. Vous pouvez aussi faire changer ce réglage par un concessionnaire SUBARU. Adressez-vous à votre concessionnaire SUBARU pour plus de détails.**

## ■ Verrouillage des portières

Appuyez sur le bouton "🔒" pour verrouiller toutes les portières, le coffre (Legacy), le hayon (Outback) et le volet du réservoir de carburant. Une tonalité électronique retentit une fois et les feux de détresse clignotent une fois.

Si l'une des portières (ou le hayon/couvercle de coffre) n'est pas complètement fermée, ce qui suit se produit pour vous avertir que les portières (ou le hayon/couvercle de coffre) ne sont pas correctement fermées.

- Une tonalité électronique se fait entendre cinq fois.
- Les feux de détresse clignotent cinq fois.

Lorsque vous fermez la portière, elle se verrouille automatiquement puis ce qui suit se produit.

- Une tonalité électronique se fait entendre une fois.
- Les feux de détresse clignotent une fois.

## ■ Déverrouillage des portières

Appuyez sur le bouton "🔓" pour déverrouiller la portière du conducteur et le volet du réservoir de carburant. Une tonalité électronique retentit deux fois et les feux de détresse clignotent deux fois. Pour déverrouiller toutes les portières et le hayon, appuyez à nouveau brièvement sur le bouton "🔓" dans les 5 secondes qui suivent.

### REMARQUE

**Si l'intervalle entre la première et la seconde pression sur le bouton "🔓" (pour déverrouiller toutes les portières et le hayon) est trop court, il est possible que le système ne réagisse pas.**

## ■ Ouverture du coffre à bagages (Legacy)

Maintenez le bouton "🚗" enfoncé pour ouvrir le coffre à bagages. Une tonalité électronique retentit deux fois et les feux de détresse clignotent deux fois.

Vous pouvez faire changer ce réglage de fonctionnement par un concessionnaire SUBARU. Adressez-vous à votre concessionnaire SUBARU pour plus de détails.

## ■ Déverrouillage du hayon (Outback)

Appuyez sur le bouton "🚗" pour déverrouiller le hayon. Une tonalité électronique retentit deux fois et les feux de détresse clignotent deux fois.

Vous pouvez faire changer ce réglage de fonctionnement par un concessionnaire SUBARU. Adressez-vous à votre concessionnaire SUBARU pour plus de détails.

## ■ Réglage du fonctionnement du signal sonore

Au moyen d'une tonalité électronique, le système donne une confirmation sonore du verrouillage ou du déverrouillage des portières.



– SUITE –

**Modèles avec "accès sans clé avec système de démarrage à bouton-poussoir":**

Si vous le souhaitez, vous pouvez désactiver le signal sonore à l'aide de l'affichage d'informations central. Pour plus de détails, reportez-vous à "Réglages du véhicule" ☞P246. En outre, le réglage du volume du signal sonore peut également être modifié par un concessionnaire SUBARU. Adressez-vous à votre concessionnaire SUBARU pour plus de détails.

**Modèles sans "accès sans clé avec système de démarrage à bouton-poussoir":**

Pour désactiver le signal sonore de confirmation, effectuez ce qui suit. Vous pourrez le réactiver en effectuant les mêmes opérations.

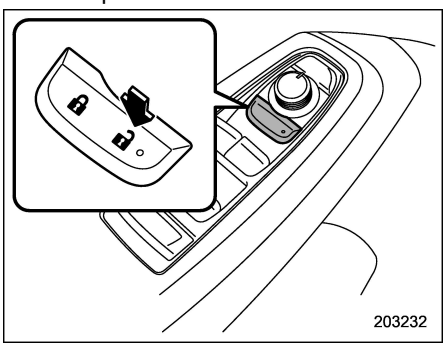


| Étapes | | Fonctionnement | Temps |
|---|---|---|---|
| 1 | | Asseyez-vous dans le siège du conducteur. | — |
| 2 | | Fermez toutes les portières et le hayon. | — |
| 3 | (1) | Maintenez "🔒" enfoncé sur le commutateur de verrouillage électrique. | Dans les 10 sec. |
| | (2) | Insérez la clé dans le contacteur d'allumage puis sortez-la, et répétez ces deux actions au moins 6 fois. | |
| 4 | | Ouvrez et fermez la portière conducteur. | Dans les 10 sec. |

Les feux de détresse clignotent 3 fois pour indiquer que le réglage est terminé.

Votre concessionnaire SUBARU peut effectuer la procédure ci-dessus pour vous.

## ■ Sélectionner le fonctionnement des feux de détresse

Au moyen des feux de détresse, le système émet un signal visible lors du verrouillage ou du déverrouillage des portières. Si vous le souhaitez, vous pouvez éteindre les feux de détresse à l'aide de l'affichage d'informations central. Pour plus de détails, reportez-vous à "Réglages du véhicule" ☞P246 (modèles à affichage 11,6 pouces) ou "Icônes de réglage du véhicule" ☞P269 (modèles à double affichage 7,0 pouces). Vous pouvez aussi faire changer ce réglage par un concessionnaire SUBARU. Adressez-vous à votre concessionnaire SUBARU pour plus de détails.

## ■ Fonction de repérage du véhicule

Cette fonction vous permet de retrouver facilement votre véhicule garé dans un parc de stationnement parmi de nombreuses voitures. Sous réserve que vous vous trouviez à moins de 10 mètres (30 pieds) du véhicule, une triple pression sur le bouton "🔒" en moins de 5 secondes fait donner un coup d'avertisseur sonore et clignoter les feux de détresse du véhicule trois fois.

### REMARQUE

**Si l'intervalle entre les trois pressions successives sur le bouton "🔒" est trop court, le système ne réagit pas aux signaux envoyés par le transmetteur à distance.**

## ■ Émission d'une alarme d'appel au secours

Pour lancer l'alarme, appuyez une fois sur le bouton "PANIC".

L'avertisseur sonore retentit et les feux de détresse clignotent.

Pour faire cesser l'alarme, appuyez sur l'un des boutons du transmetteur à distance. Si on ne touche à aucune des touches du transmetteur à distance, l'alarme est désactivée 30 secondes plus tard environ.

## ■ Remplacement de la pile

Reportez-vous à "Remplacement de la pile" ☞P587.

## ■ Remplacement des transmetteurs perdus

Si vous perdez un transmetteur ou si vous souhaitez disposer de télécommandes supplémentaires (il est possible d'en programmer quatre au maximum), il vous faut re-programmer l'ensemble de vos télécommandes pour des raisons de sécurité. Pour plus de détails, contactez votre concessionnaire SUBARU et faites programmer les transmetteurs dans le système d'entrée sans clé par télécommande.

## ■ Certification pour le système d'entrée sans clé par télécommande

**• Modèles spécification des États-Unis**

ID FCC: CWTB1G077

ID FCC: CWTD1G141

**⚠ ATTENTION**

**PRÉCAUTIONS FCC**

**Apporter des changements ou modifications à l'équipement sans avoir obtenu l'approbation expresse de l'entité responsable de la conformité peut annuler l'autorisation d'utilisation de l'équipement dont bénéficie l'utilisateur.**

Ce dispositif est conforme à la section 15 des Règles FCC. Le fonctionnement est soumis aux deux conditions suivantes: (1) Le dispositif ne doit pas engendrer des interférences gênantes, et (2) il doit être capable de subir toutes formes d'interférences, y compris des interférences susceptibles d'en perturber le fonctionnement.

**• Modèles spécification du Canada**

**NOTE**

**This device complies with Industry Canada's licence-exempt RSSs. Operation is subject to the following two conditions: (1) This device may not cause interference; and (2) This device must accept any interference, including interference that may cause undesired operation of the device.**

**REMARQUE**

**Le présent appareil est conforme aux CNR d'Industrie Canada applicables aux appareils radio exempts de licence. L'exploitation est autorisée aux deux conditions suivantes: (1) l'appareil ne doit pas produire de brouillage; (2) l'utilisateur de l'appareil doit accepter tout brouillage radioélectrique subi, même si le brouillage est susceptible d'en compromettre le fonctionnement.**

203226



– SUITE –

- **Modèles spécification du Mexique**

La operación de este equipo está sujeta a las siguientes dos condiciones:
(1) es posible que este equipo o dispositivo no cause interferencia perjudicial y
(2) este equipo o dispositivo debe aceptar cualquier interferencia, incluyendo la que pueda causar su operación no deseada.

202642

IFETEL RLVSUTB15-1814
SUBARU
MODÈLE: TB1G077

IFETEL RLVSUTD18-0302
SUBARU
MODÈLE: TD1G141

## 2-5. Serrures de portière

### ■ Verrouillage et déverrouillage de l'extérieur

#### REMARQUE

**Si vous déverrouillez la portière du conducteur avec une clé (y compris une clé d'urgence) et que vous ouvrez la portière lorsque le système d'alarme est armé, le système d'alarme se déclenche et l'avertisseur sonore du véhicule retentit. Dans ce cas, effectuez une des opérations suivantes:**

**Modèles avec "accès sans clé avec système de démarrage à bouton-poussoir":**

- **Enfoncez n'importe quel bouton du porte-clés d'accès (sauf lorsque la pile du porte-clés d'accès est déchargée).**
- **Placez le contacteur d'allumage à bouton-poussoir sur la position "ACC".**
- **Portez le porte-clés d'accès sur vous et effectuez une des procédures suivantes.**
  - **– Saisissez la poignée de la portière avant.**
  - **– Enfoncez le bouton d'ouverture du hayon.**

**Modèles sans "accès sans clé avec système de démarrage à bouton-poussoir":**

- **Enfoncez n'importe quel bouton du transmetteur à distance (sauf lorsque la pile du transmetteur est déchargée).**
- **Introduisez la clé dans le contacteur d'allumage et tournez-le en position "ON".**

**Pour plus de détails relatifs au système d'alarme, reportez-vous à "Système d'alarme" ☞P157.**

▼ **Comment verrouiller et déverrouiller le véhicule à l'aide de la clé**

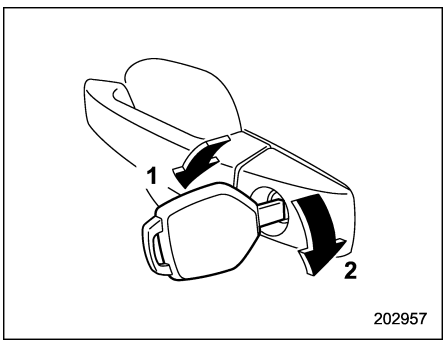


1) Tournez la clé vers l'avant pour verrouiller.
2) Tournez la clé vers l'arrière pour déverrouiller.

Dans ce cas, seule la portière du conducteur est verrouillée ou déverrouillée.

## REMARQUE

**Modèles avec “accès sans clé avec système de démarrage à bouton-poussoir”:**

**La clé d’urgence est directionnelle. Si la clé ne peut pas être insérée, changez le sens d’orientation du côté comportant le sillon et insérez-la à nouveau.**

### ▼ Comment verrouiller le véhicule sans utiliser la clé

Pour verrouiller la portière de l’extérieur sans la clé, les méthodes suivantes sont disponibles.

#### ▽ Verrouillage en utilisant le loquet

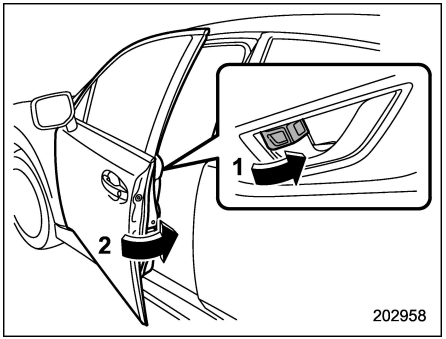


1) Basculez le loquet vers l’avant.
2) Fermez la portière.

De cette façon, seule la portière qui a été actionnée sera verrouillée.

#### ▽ Verrouillage en utilisant le commutateur de verrouillage électrique des portières

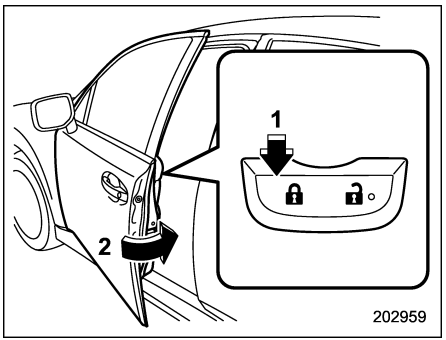


1) Appuyez et tenez pressé le côté 🔒 du commutateur de verrouillage électrique des portières*.
2) Fermez la portière.

*: Pour plus de détails sur le commutateur de verrouillage électrique des portières, reportez-vous à “Comment utiliser les commutateurs de verrouillage électrique des portières” ☞P154.

Ceci a pour effet de verrouiller en une fois toutes les portières fermées, le volet du réservoir de carburant et le hayon (Outback).

## REMARQUE

**Avant de verrouiller les portières de l’extérieur sans la clé, assurez-vous**

– SUITE –

**que la clé n'est pas restée à l'intérieur du véhicule.**

## ■ Verrouillage et déverrouillage de l'intérieur

### ▼ Comment utiliser le loquet

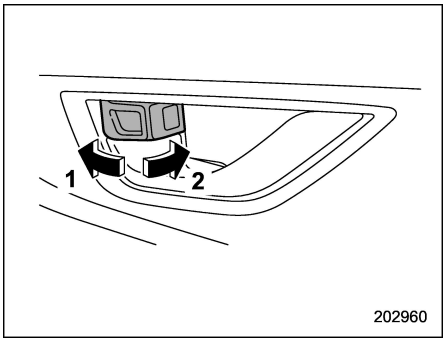


1) Faites pivoter le loquet vers l'arrière pour déverrouiller.
2) Faites pivoter le loquet vers l'avant pour verrouiller.

Pour verrouiller une portière de l'intérieur, basculez le loquet vers l'avant. Pour déverrouiller une portière de l'intérieur, basculez le loquet vers l'arrière.

Le repère rouge du loquet est visible lorsque la portière est déverrouillée.

Après déverrouillage, ouvrez la portière en tirant la poignée intérieure.

Avant de prendre la route, vérifiez toujours que toutes les portières et le hayon (Outback) ont été fermés.

**⚠ DANGER**

- **Les portières doivent toujours être verrouillées pendant la conduite, surtout s'il y a de jeunes enfants à bord du véhicule.**

  **En plus d'une utilisation correcte des ceintures de sécurité et des systèmes de retenue pour enfants, le fait de verrouiller les portières réduit le risque d'être projeté hors du véhicule en cas d'accident.**

  **Cela contribue aussi à éviter qu'un passager ne tombe hors du véhicule en prévenant une ouverte accidentelle des portières, et vous protège aussi contre les délinquants qui ne peuvent ainsi ouvrir une portière et pénétrer dans le véhicule.**
- **Ne tirez pas sur la poignée de portière avant de l'intérieur pendant la conduite. Cela pourrait ouvrir la portière, même si celle-ci est verrouillée.**

### ▼ Comment utiliser les commutateurs de verrouillage électrique des portières

Toutes les portières, le hayon (Outback) et le volet du réservoir de carburant peuvent être verrouillés et déverrouillés en appuyant sur l'un des côtés des commutateurs de verrouillage électrique des portières côté conducteur ou côté passager avant.

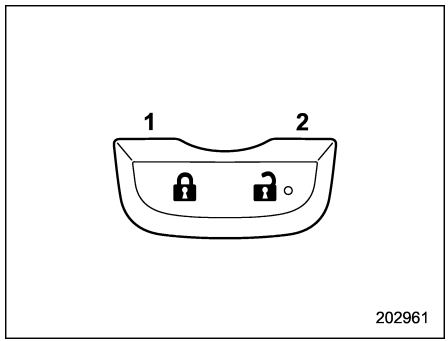


1) Verrouiller
2) Déverrouiller

## REMARQUE

**Avant de verrouiller les portières par l'extérieur à l'aide des commutateurs de verrouillage électrique des portières, vérifiez que vous n'avez pas laissé la clé à l'intérieur du véhicule.**

## ■ Verrouillage/déverrouillage automatique des portières

Toutes les portières et le volet du réservoir de carburant sont automatiquement verrouillés ou déverrouillés dans les conditions suivantes.

- Pour le verrouillage automatique des portières
  - – Lorsque la vitesse du véhicule atteint ou dépasse les 20 km/h (12 mi/h) (réglage par défaut d'usine).
  - – Lorsque le levier sélecteur est placé sur une position autre que "P".
- Pour le déverrouillage automatique des portières
  - – Lorsque la portière du conducteur est ouverte (réglage par défaut d'usine).
  - – Lorsque le contacteur d'allumage est mis en position OFF.
  - – Lorsque le levier sélecteur est placé en position "P".

## REMARQUE

- **Le réglage de verrouillage et déverrouillage automatique de portière peut être modifié à l'aide de l'affichage d'informations central. Reportez-vous à "Réglages du véhicule" ☞P246 (modèles à affichage 11,6 pouces) ou "Icônes de réglage du véhicule" ☞P269 (modèles à double affichage 7,0 pouces).**
- **Lorsque vous verrouillez la portière avec les commutateurs de verrouillage électrique des portières, le verrouillage automatique de la portière n'aura pas lieu.**
- **Lorsque vous déverrouillez la portière avec les commutateurs de verrouillage électrique des portières, le déverrouillage automatique de la portière n'aura pas lieu.**
- **Si le système détecte un impact assez fort pour provoquer le déploiement des coussins de sécurité, toutes les portières peuvent être automatiquement déverrouillées. Pour de plus amples informations, reportez-vous à "Opération de verrouillage/déverrouillage automatique des portières lorsque vous êtes impliqué dans un accident" ☞P528.**
- **Lorsque vous sortez du véhicule par une portière arrière, assurez-vous de déverrouiller toutes les portières en appuyant sur le côté de déverrouillage du commutateur de verrouillage électrique des portières. Si une portière arrière est déverrouillée par le levier de portière intérieur, la portière est ouverte et fermée, et la fonction de prévention du verrouillage avec clé à l'intérieur sera déclenchée. Toutes les portières seront déverrouillées, l'indicateur d'avertissement de prévention du verrouillage avec clé à l'intérieur "🔑" s'affiche et le carillon d'avertissement retentit également.**

## ■ Fonction de prévention du verrouillage avec clé à l'intérieur

Dans les situations suivantes, appuyer sur le commutateur de verrouillage électrique des portières avec une portière avant ouverte n'entraînera pas le verrouillage de toutes les portières.

- La clé se trouve encore dans le contacteur d'allumage (modèles sans "accès sans clé avec système de démarrage à bouton-poussoir").
- Le contacteur d'allumage est en position "ACC" ou "ON" (modèles avec "accès sans clé avec système de démarrage à bouton-poussoir").

– SUITE –

## REMARQUE

**● Lorsque vous quittez le véhicule, assurez-vous d'emporter la clé avec vous avant de verrouiller les portières.**
**● Lorsque vous sortez du véhicule par une portière arrière, assurez-vous de déverrouiller toutes les portières en appuyant sur le côté de déverrouillage du commutateur de verrouillage électrique des portières.**
**● Lorsque vous sortez du véhicule par une portière arrière, assurez-vous de déverrouiller toutes les portières en appuyant sur le côté de déverrouillage du commutateur de verrouillage électrique des portières. Si une portière arrière est déverrouillée par le levier de portière intérieur, la portière est ouverte et fermée, et la fonction de prévention du verrouillage avec clé à l'intérieur sera déclenchée. Toutes les portières seront déverrouillées, l'indicateur d'avertissement de prévention du verrouillage avec clé à l'intérieur "**  **" s'affiche et le carillon d'avertissement retentit également.**
**● Le réglage usine (par défaut) de cette fonction est réglé sur "activation". Vous pouvez faire changer le réglage d'activation/désactivation de cette fonction par un concessionnaire SUBARU. Pour plus de détails, adressez-vous à un concessionnaire SUBARU.**

**▼ Non fonctionnement de la fonction de prévention du verrouillage avec clé à l'intérieur**

Lorsque le système est réglé de sorte à ne pas fonctionner, les portières sont verrouillées avec l'opération suivante.

● Si on tourne le levier de verrouillage vers l'avant (position "LOCK") avec la portière du conducteur ouverte et qu'on referme ensuite la portière du conducteur avec le levier de verrouillage dans cette position, la portière du conducteur se verrouille.

● Si on verrouille la portière du conducteur de l'extérieur du véhicule en utilisant la clé de secours, la portière se verrouille.

### ■ Fonction de prévention de déchargement de la batterie

Si l'une des portières ou le hayon (Outback) n'est pas complètement fermé, l'éclairage intérieur reste allumé. Cependant, plusieurs lumières sont automatiquement éteintes via la fonction de prévention de décharge de la batterie afin de prévenir le déchargement complet de la batterie. Cette fonction concerne les éclairages intérieurs suivants.

| Élément | Position de la commande | Extinction automatique |
|---|---|---|
| Lampes de lecture | DOOR | Au bout de 20 minutes environ |
| Plafonnier | DOOR | Au bout de 20 minutes environ |
| Éclairage du contacteur d'allumage | — | Au bout de 20 minutes environ |
| Éclairage de l'espace de chargement (Outback) | DOOR | Au bout de 20 minutes environ |

## REMARQUE

**● Le réglage par défaut de cette fonction est paramétré sur "activation". Cette fonction peut être activée ou désactivée à volonté en faisant la demande à un concessionnaire SUBARU. Contactez votre concessionnaire SUBARU pour modifier le réglage.**
**● Vérifiez toujours que toutes les portières et le hayon (Outback) sont bien fermés lorsque vous quittez le véhicule.**
**● La fonction de prévention de déchargement de la batterie ne fonc-**

**tionne pas dans les conditions suivantes.**

**– Pendant que le contacteur d'allumage à bouton-poussoir est sur "ACC" ou "ON" (modèles avec contacteur d'allumage à bouton-poussoir)**

**– Pendant que la clé est dans le contacteur d'allumage (modèles sans contacteur d'allumage à bouton-poussoir)**

**● Les modèles avec le contacteur d'allumage à bouton-poussoir sont également équipés de la fonction de prévention de déchargement de la batterie pour le contacteur d'allumage à bouton-poussoir. Pour plus de détails, reportez-vous à "Fonction de prévention de déchargement de la batterie" ☞P190.**

## 2-6. Système d'alarme

Le système d'alarme vous assure une meilleure protection contre le vol du véhicule et des objets de valeur à l'intérieur. Si quelqu'un tente une effraction sur votre véhicule, l'avertisseur sonore retentit et les feux de détresse se mettent à clignoter.

**Pour les modèles avec "accès sans clé avec système de démarrage à bouton-poussoir":**

Le système peut être armé ou désarmé au moyen de la fonction d'accès sans clé ou du porte-clés d'accès.

Le système ne s'active pas lorsque le contacteur d'allumage à bouton-poussoir est sur la position "ACC" ou "ON".

**Pour les modèles sans "accès sans clé avec système de démarrage à bouton-poussoir":**

Le système peut être armé ou désarmé au moyen du transmetteur à distance.

Le système ne s'active pas lorsque la clé est introduite dans le contacteur d'allumage.

Au moment de la sortie d'usine de votre véhicule, le système d'alarme est activé. Vous pouvez désactiver le système, ou le faire désactiver par votre concessionnaire SUBARU.

### ■ Fonctionnement du système d'alarme

Lorsque le système d'alarme est armé, il est déclenché par l'ouverture d'une des portières, du hayon (Outback)/du couvercle de coffre (Legacy) ou du capot moteur.

Le système d'alarme fait retentir les alarmes suivantes lorsqu'il se déclenche.

● L'avertisseur sonore du véhicule retentit pendant 30 secondes.

● Les feux de détresse clignotent pendant 30 secondes.

Si l'une des portières, le hayon (Outback)/couvercle de coffre (Legacy) ou le capot moteur reste ouvert au-delà de cette période de 30 secondes, le klaxon continue de retentir pendant une durée maximum de 3 minutes. Si la portière, le hayon (Outback)/le couvercle de coffre (Legacy) ou le capot moteur est refermé pendant que le klaxon retentit, ce dernier cesse de retentir 30 secondes plus tard au maximum.

### REMARQUE

**Il est possible de régler le système d'alarme de sorte qu'il provoque l'allumage des éclairages intérieurs suivants.**

*– SUITE –*

**• Lampes de lecture (s'allument uniquement lorsque la commande de verrouillage des portières est en position "DOOR")**
**• Plafonnier (s'allume uniquement lorsque le commutateur du plafonnier est en position "DOOR")**
**• Éclairage de l'espace de chargement (Outback) (s'allume uniquement lorsque la commande de l'espace de chargement est en position "DOOR")**

**Les notifications concernant les lampes de lecture, le plafonnier et l'éclairage de l'espace de chargement (Outback) sont désactivées lors des réglages en usine. Un concessionnaire SUBARU peut activer le système. Pour plus de détails, adressez-vous à votre concessionnaire SUBARU.**

## ■ Pour armer le système d'alarme

Le système d'alarme est armé lorsque l'opération suivante est effectuée.

1. Fermez toutes les vitres et le toit ouvrant opaque (selon modèles) et tournez le contacteur d'allumage sur la position "OFF".
2. Portez la clé sur vous et descendez du véhicule.
3. Vérifiez que le capot moteur est verrouillé.
4. Verrouillez les portières en utilisant une des méthodes suivantes.
   - Verrouillage à l'aide du système d'entrée sans clé par télécommande. Pour plus de détails, reportez-vous à "Système d'entrée sans clé par télécommande" ☞P147.
   - Verrouillage à l'aide de la fonction d'accès sans clé (selon modèles). Pour plus de détails, reportez-vous à "Verrouillage avec le capteur de verrouillage de portière" ☞P135.
   - Verrouillage à l'aide du commutateur de verrouillage électrique des portières. Pour plus de détails, reportez-vous à "Verrouillage en utilisant le commutateur de verrouillage électrique des portières" ☞P153.
   - Verrouillage à l'aide du bouton de verrouillage arrière. Pour plus de détails, reportez-vous à "Verrouillage avec le bouton de verrouillage arrière (Outback)" ☞P135.
   - Verrouillage avec le bouton de verrouillage de hayon électrique. Pour plus de détails, reportez-vous à "Verrouillage avec le bouton de verrouillage de hayon électrique (Outback – selon modèles)" ☞P136.

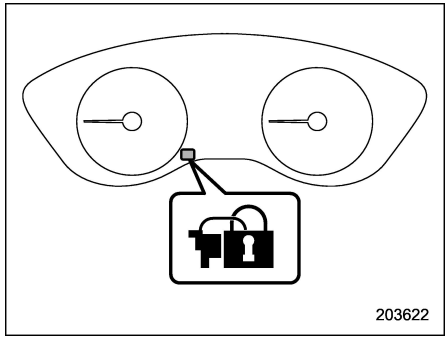


**Témoin indicateur du système de sécurité**

## REMARQUE

**• Toutes les portières, le hayon (Outback)/le couvercle de coffre (Legacy) et le volet du réservoir de carburant se verrouillent, une tonalité électronique retentit une fois, les feux de détresse clignotent une fois, et le témoin indicateur du système de sécurité se met à clignoter rapidement.**
**• Si une des portières ou le hayon (Outback)/le couvercle de coffre (Legacy) n'est pas complètement fermé(e), on entend la tonalité électronique cinq fois, et les feux de détresse clignotent cinq fois pour vous avertir que les portières (ou le hayon (Outback)/couvercle de coffre (Legacy)) ne sont pas correctement**

**fermées. Lorsque vous fermez la portière, les portières se verrouillent automatiquement et le système s'arme automatiquement en 30 secondes.**

5. Environ 30 secondes plus tard, le système entre en mode de surveillance.

Pendant que le système est en mode de surveillance, le témoin indicateur de sécurité clignote ensuite lentement (au rythme de deux fois toutes les 2 secondes environ), ce qui indique que le système est armé et sous surveillance.

## REMARQUE

**• Le système peut être armé même si les vitres et/ou le toit ouvrant opaque sont ouverts. Vérifiez toujours que tout est fermé avant d'armer le système.**

**• Vous pouvez, si vous le préférez, supprimer l'attente de 30 secondes. Adressez-vous à votre concessionnaire SUBARU pour effectuer cette opération.**

**• Si l'une des opérations suivantes est effectuée pendant le délai d'attente, le système n'entre pas en mode de surveillance.**

**– Les portières (y compris le hayon (Outback)/couvercle de coffre (Legacy)) sont déverrouillées à l'aide du porte-clés d'accès/du transmetteur à distance.**

**– Les portières (y compris le hayon (Outback)/couvercle de coffre (Legacy)) sont déverrouillées à l'aide de la fonction d'accès sans clé (modèles avec "accès sans clé avec système de démarrage à bouton-poussoir").**

**– Une des portières (y compris le hayon (Outback) et le capot moteur) est ouverte.**

**– Le contacteur d'allumage est mis en position "ON" (modèles sans "accès sans clé avec système de démarrage à bouton-poussoir").**

**– Le contacteur d'allumage à bouton-poussoir est mis en position "ACC" (modèles avec "accès sans clé avec système de démarrage à bouton-poussoir").**

## ■ Pour désarmer le système d'alarme

Exécutez l'une des procédures suivantes.

• Exercez une brève pression sur un bouton du porte-clés d'accès/du transmetteur à distance (pendant moins de 2 secondes).

• Portez le porte-clés d'accès sur vous et effectuez une des procédures suivantes (modèles avec "accès sans clé avec système de démarrage à bouton-poussoir").

– Saisissez la poignée de la portière avant.

– Enfoncez le bouton d'ouverture du hayon (Outback).

– Appuyez sur le bouton d'ouverture du coffre à bagages (Legacy).

– Déverrouillez avec l'accès par code PIN.

Ensuite, le clignotement du témoin indicateur du système de sécurité change lentement (une fois environ toutes les 3 secondes après deux fois environ toutes les 2 secondes), indiquant que le système d'alarme a été désarmé.

### ▼ Désarmement du système en cas d'urgence

Au cas où vous ne pourriez pas désarmer le système à l'aide du porte-clés d'accès/transmetteur (transmetteur perdu, cassé ou pile du transmetteur trop faible, etc.), vous pouvez désarmer le système sans utiliser le porte-clés d'accès/transmetteur à distance.

Le système peut être désarmé en tournant le contacteur d'allumage de la position "LOCK"/"OFF" à la position "ON" avec une clé/un porte-clés d'accès enregistré(e).

– SUITE –

## REMARQUE

**Pour les modèles avec "accès sans clé avec système de démarrage à bouton-poussoir", si la pile du porte-clés d'accès est déchargée, effectuez la procédure décrite dans "Changement de l'état d'alimentation" ☞P524. Dans ce cas, remplacez la pile immédiatement. Reportez-vous à "Remplacement de la pile du porte-clés d'accès" ☞P588.**

## ■ Réglage du système d'alarme

Pour activer votre système d'alarme s'il est désactivé, ou vice-versa, procédez comme suit.

1. Désarmer le système d'alarme. Reportez-vous à "Pour désarmer le système d'alarme" ☞P159.
2. Asseyez-vous au volant et fermez toutes les portières, le hayon (Outback), le couvercle de coffre (Legacy) et le capot moteur.
3. Mettez le contacteur d'allumage en position "ON".
4. Maintenez le symbole "🔒" du commutateur de verrouillage électrique des portières côté conducteur enfoncé, ouvrez la portière du conducteur dans la seconde qui suit et attendez 10 secondes avant de relâcher le bouton. Ceci a pour effet de changer le réglage comme suit.

| État du réglage | Affichage des instruments de bord (écran LCD en couleur) | Avertisseur sonore |
|---|---|---|
| Activer | AL ON | Une fois |
| Désactiver | AL OFF | Deux fois |

## REMARQUE

**Vous pouvez demander à votre concessionnaire SUBARU de vous faire ce réglage ci-dessus.**

## ■ Si vous avez déclenché l'alarme par inadvertance

### ▼ Pour arrêter l'alarme

Effectuez l'une des opérations suivantes:

- Appuyez sur l'un des boutons du porte-clés d'accès/du transmetteur à distance.
- Mettez le contacteur d'allumage en position "ON" (modèles sans "accès sans clé avec système de démarrage à bouton-poussoir").
- Mettez le contacteur d'allumage à bouton-poussoir en position "ACC" (modèles avec "accès sans clé avec système de démarrage à bouton-poussoir").

## REMARQUE

**Seules les clés enregistrées permettent d'arrêter l'alarme. Si le transpondeur pour le dispositif antidémarrage n'est pas enregistré, l'alarme ne s'arrête pas.**

## ■ Mode parking gardé

Si vous le mettez en mode parking gardé, le système d'alarme ne fonctionne pas. En mode parking gardé, la télécommande à distance ne sert qu'à verrouiller et déverrouiller les portières et le hayon (Outback), et à déclencher l'alarme d'appel au secours.

Pour entrer en mode parking gardé, changez le réglage du système d'alarme de votre véhicule en mode désactivé. Reportez-vous à "Réglage du système d'alarme" ☞P160. Le témoin indicateur du système de sécurité continue à clignoter au rythme d'une fois toutes les 3 secondes, pour indiquer que le système est en mode parking gardé.

Pour quitter le mode parking gardé, changez le réglage du système d'alarme de votre véhicule sur le mode activé. Reportez-vous à "Réglage du système d'alarme" ☞P160.

## 2-7. Verrous de sécurité pour enfants

**⚠ DANGER**

**Mettez toujours les verrous de sécurité pour enfants en position “LOCK” lorsque des enfants se trouvent sur le siège arrière. Un accident grave pourrait se produire si un enfant ouvrait accidentellement une portière et tombait du véhicule.**

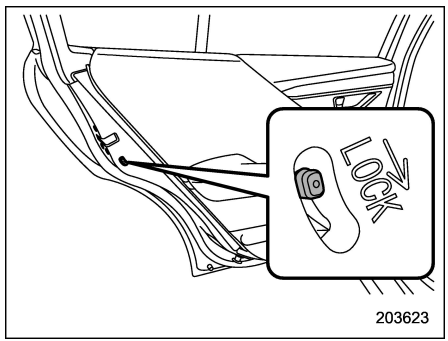


Chaque portière arrière est équipée d’un verrou de sécurité pour enfants. Lorsque le verrou de sécurité pour enfants est placé sur la position “LOCK”, la portière ne peut pas être ouverte de l’intérieur. La portière ne peut être ouverte que de l’extérieur.

## 2-8. Vitres

**⚠ DANGER**

**Pour éviter de graves blessures par suite de pincement, prenez les précautions suivantes, sans exception.**

- **Les lève-vitres électriques doivent toujours être manœuvrés avec la plus grande prudence, afin d’éviter qu’une personne se coince des parties de son corps, ou que d’autres objets se trouvent pris dans la vitre.**
- **Le commutateur de condamnation des lève-vitres des passagers doit toujours être enclenché lorsqu’il y a des enfants à bord du véhicule.**
- **Portez toujours la clé sur vous lorsque vous quittez le véhicule pour des raisons de sécurité et ne laissez jamais un enfant sans surveillance rester dans le véhicule. Faute de quoi les enfants pourraient se blesser en manipulant les lève-vitres électriques.**



*– SUITE –*

## REMARQUE

**• Si le système de lève-vitres électriques détecte une résistance, un impact ou une anomalie, le mouvement de la vitre peut être automatiquement arrêté pour empêcher d'accentuer le blocage, le coincement ou le dysfonctionnement.**

**– La vitre en cours de fermeture glisse légèrement vers le bas et s'arrête.**

**– La vitre en cours d'ouverture arrête de glisser vers le bas.**

**• Le système de lève-vitres électriques peut détecter une résistance, un impact ou une anomalie dans les cas suivants.**

**– Un objet de dimension importante est coincé entre la vitre et son encadrement.**

**– Un corps étranger est pris entre la vitre et son encadrement.**

**– Le véhicule passe sur un nid-de-poule profond.**

**• La vitre ne peut pas être fermée pendant quelques secondes après avoir été arrêtée automatiquement par le système.**

## ■ Fonctionnement du lève-vitre électrique

### ▼ Commutateurs de lève-vitre électrique

• Commutateurs de lève-vitre électrique côté conducteur:

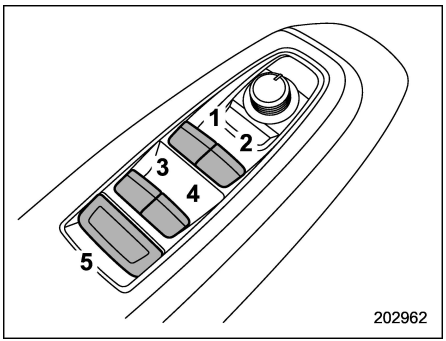


1) Pour la vitre avant gauche (avec fonction d'ouverture ou de fermeture complète par simple pression)
2) Pour la vitre avant droite (avec fonction d'ouverture ou de fermeture complète par simple pression)
3) Pour la vitre arrière gauche (avec fonction d'ouverture ou de fermeture complète par simple pression (selon modèles))
4) Pour la vitre arrière droite (avec fonction d'ouverture ou de fermeture complète par simple pression (selon modèles))
5) Commutateur de condamnation

Tous les lève-vitres peuvent être actionnés à partir du panneau de commande des lève-vitres électriques de la portière côté conducteur.

La commande s'allume lorsqu'elle est actionnée.

• Commutateurs de lève-vitre électrique côté passager:

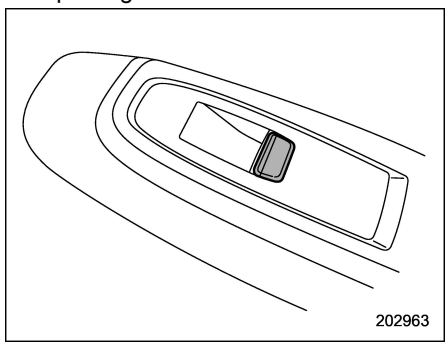


Chaque vitre côté passager peut être commandée à partir du commutateur de lève-vitre électrique situé sur la portière.

La commande s'allume lorsqu'elle est actionnée.

### ▼ Actionnement des vitres

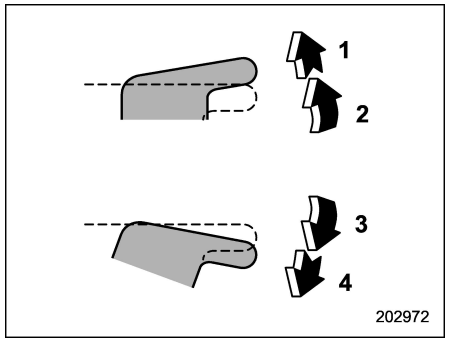


**Avec la fonction d'ouverture ou de fermeture complète par simple pression**

1) Fermer automatiquement*
2) Fermer
3) Ouvrir
4) Ouvrir automatiquement*

*: Pour arrêter la vitre à mi-course, actionnez le commutateur du côté opposé.

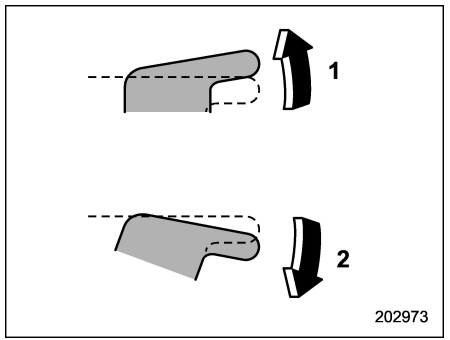


**Sans la fonction d'ouverture et de fermeture complète par simple pression**

1) Fermer
2) Ouvrir

## REMARQUE

**Évitez ce qui suit.**

- **Actionner continuellement un commutateur dans le même sens après l'ouverture ou la fermeture complète de la vitre.**
- **Actionner continuellement et simultanément trois commutateurs ou plus dans le même sens après l'ouverture ou la fermeture complète des vitres.**

**Effectuer l'une des opérations ci-dessus peut provoquer l'actionnement du disjoncteur de lève-vitre électrique, ce qui rendrait l'ouverture ou la fermeture de la vitre impossible. Veillez à initialiser les lève-vitres électriques. Reportez-vous à "Initialisation du lève-vitre électrique (vitres avec fonction d'ouverture et de fermeture automatique par simple pression)" ☞P164.**

### ▼ Fonction anti-blocage (vitres avec fonction d'ouverture et de fermeture automatique par simple pression)

Pendant la fermeture automatique de la vitre, si celle-ci détecte un objet de taille assez grande coincé entre la vitre et son encadrement, elle se déplace automatiquement et légèrement vers le bas puis s'arrête.

Si un corps étranger est pris pendant l'ouverture automatique de la vitre, cette dernière arrête son mouvement.

**⚠ ATTENTION**

- **Ne testez jamais le fonctionnement du lève-vitre électrique en utilisant des parties de votre corps.**
- **Si un objet se coince juste avant la fermeture complète de la vitre, le système peut ne pas fonctionner correctement.**

– SUITE –

## REMARQUE

**• Si une vitre détecte un impact similaire à celui causé par le coincement d'un objet (comme lorsque le véhicule passe sur un nid-de-poule profond), la fonction anti-enfermement pourrait s'activer.**

**• Vous ne pouvez pas fermer la vitre pendant quelques secondes après le fonctionnement de la fonction anti-blocage.**

### ▼ Fonction de minuterie d'extinction (vitres avec fonction d'ouverture et de fermeture automatique par simple pression)

Les vitres peuvent être actionnées pendant environ 40 secondes même après la mise sur "ACC" ou "OFF" du contacteur d'allumage. Si une portière avant est ouverte durant cette période de 40 secondes, la fonction de délai d'extinction est annulée.

### ▼ Condamnation des vitres des passagers

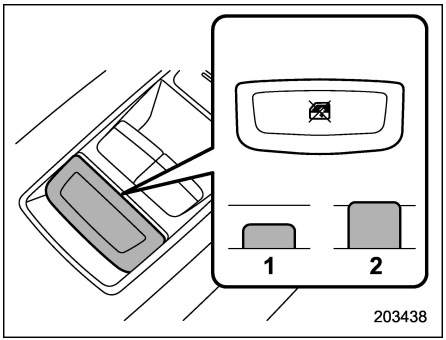


1) Verrouiller
2) Déverrouiller

Lorsque le commutateur de verrouillage est sur la position de verrouillage, les commutateurs des vitres des passagers arrière sur la portière côté conducteur et les commutateurs de vitre du passager ne peuvent pas être actionnés.

Lorsque l'indicateur sur les commandes de lève-vitres ne s'allume pas, la commande de lève-vitres ne peut pas être actionnée.

## ■ Initialisation du lève-vitre électrique (vitres avec fonction d'ouverture et de fermeture automatique par simple pression)

Si la fonction d'ouverture et de fermeture automatique par simple pression ou de temporisation d'extinction ne fonctionne pas correctement, actionnez chaque vitre en suivant la procédure ci-dessous afin d'initialiser le système de lève-vitre électrique.

1. Fermez la portière.
2. Mettez le contacteur d'allumage en position "ON".
3. Ouvrez complètement la vitre et appuyez sur le commutateur de lève-vitre électrique et maintenez-le enfoncé pendant environ 1 seconde.
4. Fermez complètement la vitre puis tirez sur le commutateur de lève-vitre électrique et maintenez-le ainsi pendant environ 1 seconde.

## 2-9. Coffre à bagages (Legacy)

**⚠ DANGER**

- **Les gaz d'échappement sont nocifs et, pour éviter qu'ils ne pénètrent dans le véhicule, le coffre à bagages doit toujours être fermé lorsque le moteur est en marche.**
- **Assurez-vous que le coffre est complètement fermé avant de prendre la route. Dans le cas contraire, il risquerait de s'ouvrir subitement, ce qui peut provoquer un accident.**
- **Pensez à prévenir le risque d'enfermement des enfants, des adultes et des animaux dans le coffre à bagages. Par temps chaud ou ensoleillé, la température à l'intérieur d'un coffre devient assez élevée pour entraîner rapidement la mort ou de graves affections pour une personne qui serait enfermée à l'intérieur, surtout chez les jeunes enfants qui sont très vulnérables aux lésions cérébrales produites par l'exposition à la chaleur.**
- **Avant de quitter le véhicule, fermez toutes les vitres et verrouillez toutes les portières. Vérifiez également que le coffre est bien fermé.**

**⚠ ATTENTION**

- **Faites extrêmement attention à ne pas coincer vos doigts ou d'autres objets lors de la fermeture du couvercle de coffre.**
- **Effectuez une vérification minutieuse lors de l'ouverture et de la fermeture du coffre.**
- **Faites attention aux gaz d'échappement chauds du moteur lors du chargement et du déchargement, car ils pourraient provoquer des brûlures.**
- **Faites attention durant l'ouverture du coffre lorsque le vent est fort. Le couvercle de coffre peut se refermer ou s'ouvrir brusquement, ce qui peut provoquer des blessures.**
- **Assurez-vous que le coffre est complètement ouvert lorsque vous l'utilisez. Si ce n'est pas le cas, le couvercle de coffre peut se refermer brusquement et provoquer des blessures graves.**
- **Faites attention lorsque vous ouvrez ou fermez brusquement le coffre sur une pente, car celui-ci est plus difficile à ouvrir et à fermer sur une pente que sur une surface plane.**
- **N'installez pas d'accessoires autre que des accessoires SUBARU d'origine. Si le couvercle de coffre devient trop lourd, la barre risque de ne pas être en mesure de le maintenir ouvert.**
- **Dégagez la neige et la glace du couvercle de coffre avant de l'ouvrir. Sinon, le couvercle de coffre pourrait se refermer après son ouverture.**
- **Ne forcez pas lorsque vous appuyez sur le couvercle de coffre pour le fermer. Cela pourrait déformer le métal.**

### ■ Ouverture et fermeture du coffre à bagages de l'extérieur

Il est aussi possible d'ouvrir le coffre à bagages en utilisant la fonction d'accès sans clé ou le système d'entrée sans clé par télécommande. Pour plus de détails,

– SUITE –

reportez-vous aux chapitres suivants.

- Pour les modèles avec “accès sans clé avec système de démarrage à bouton-poussoir”, reportez-vous à “Ouverture du coffre à bagages (Legacy)” ☞P137 ou “Ouverture du coffre à bagages (Legacy)” ☞P149.
- Pour les modèles sans “accès sans clé avec système de démarrage à bouton-poussoir”, reportez-vous à “Ouverture du coffre à bagages (Legacy)” ☞P149.

Pour refermer, appuyez légèrement sur le coffre à bagages jusqu’à enclenchement de la serrure.

## REMARQUE

- **Lorsque vous quittez votre véhicule, ne laissez pas d’objets de valeur à l’intérieur.**
- **Dans les conditions suivantes, le coffre peut être ouvert avec le porte-clés d’accès.**
  - **– Le réglage de verrouillage/déverrouillage du coffre est activé.**
  - **– Toutes les portière sont déverrouillées.**

**Le réglage de verrouillage/déverrouillage du coffre peut être modifié par un concessionnaire SUBARU. Contactez votre concessionnaire SUBARU pour modifier le réglage.**

### ■ Ouverture du coffre à bagages de l’intérieur

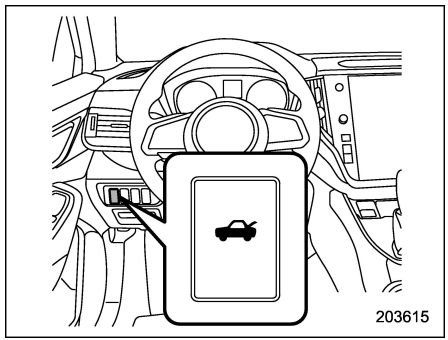


Maintenez le bouton d’ouverture du coffre à bagages enfoncé pendant plus d’une seconde.

### ■ Poignée de déverrouillage interne du coffre à bagages

Cette poignée est un dispositif conçu pour ouvrir le coffre à bagages de l’intérieur. Dans l’éventualité où des enfants ou des adultes auraient été enfermés à l’intérieur du coffre à bagages, ils peuvent ainsi ouvrir le couvercle de l’intérieur. La poignée se trouve à l’intérieur du couvercle de coffre à bagages.

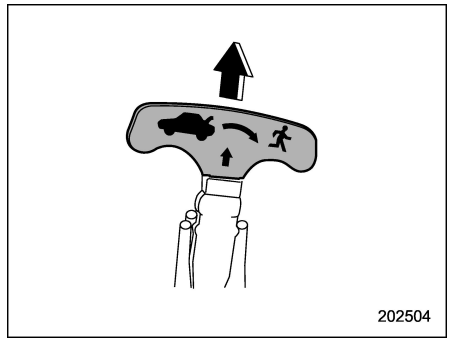


Pour ouvrir le coffre à bagages de l’intérieur, tirez sur la poignée jaune, comme l’indique la flèche sur la poignée. Cette action a pour effet de déverrouiller le coffre à bagages. Il suffit ensuite de pousser pour ouvrir le coffre à bagages.

La poignée est faite en une matière luminescente, et elle reste visible pendant une heure environ dans l’obscurité du coffre à bagages fermé après avoir été exposée à la lumière ambiante même pendant peu de temps.

**⚠ DANGER**

**Ne laissez jamais les enfants entrer dans le coffre à bagages et jouer avec la poignée de déverrouillage. Si le conducteur fait démarrer le véhicule avec un enfant à l'intérieur du coffre à bagages et si l'enfant ouvre le coffre à bagages à l'aide de cette poignée, l'enfant pourrait en tombant se tuer ou se blesser gravement.**

**⚠ ATTENTION**

- **Ne fermez pas le coffre à bagages en le tenant par la poignée de déverrouillage. Cela pourrait endommager la poignée.**
- **Ne vous servez pas de cette poignée comme crochet de fixation des sangles ou cordes pour arrimer le chargement dans le coffre à bagages. Cela pourrait endommager la poignée.**
- **En chargeant le coffre à bagages, veillez à ce que le chargement ne risque pas de heurter la poignée de déverrouillage. Si le chargement vient heurter la poignée pendant que le véhicule roule, le coffre à bagages risque de s'ouvrir si la poignée est tirée. Le chargement pourrait alors tomber du coffre à bagages et créer un danger d'accident pour les autres véhicules.**

### ▼ Inspection

Au moins deux fois par an, effectuez les opérations suivantes pour vérifier que la poignée de déverrouillage fonctionne bien.

1. Ouvrez le coffre à bagages.

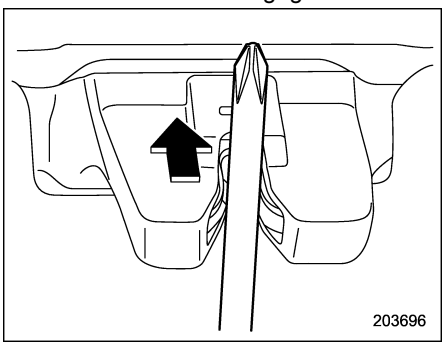


2. Pour le verrouiller, appuyez sur le loquet avec la tige du tournevis jusqu'à enclenchement.

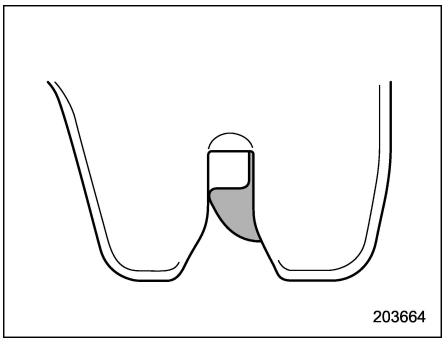


Ceci met le loquet en position verrouillée.

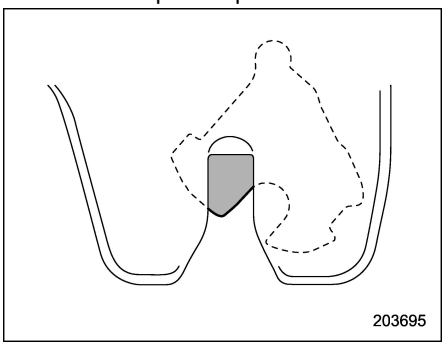


3. De l'extérieur du véhicule, manœuvrez la poignée de déverrouillage dans le sens de la flèche pour vérifier que cela déverrouille le loquet.

– SUITE –

Si le loquet ne se déverrouille pas, contactez votre concessionnaire SUBARU.

Le cas échéant, utilisez la clé pour déverrouiller le loquet, puis refermez le coffre à bagages.

De plus, si le mouvement de la poignée de déverrouillage vous paraît être trop limité ou manquer de souplesse, ou si la poignée et/ou l'embase de la poignée sont fendues ou endommagées, contactez votre concessionnaire SUBARU.

## 2-10. Hayon (Outback)

### ■ Hayon manuel

Le hayon peut être verrouillé et déverrouillé à l'aide des systèmes suivants.

- Commutateur de verrouillage électrique des portières: Reportez-vous à "Verrouillage et déverrouillage de l'intérieur" ☞P154.
- Accès sans clé avec système de démarrage à bouton-poussoir (selon modèles): Reportez-vous à "Accès sans clé avec système de démarrage à bouton-poussoir" ☞P128.
- Système d'entrée sans clé par télécommande: Reportez-vous à "Système d'entrée sans clé par télécommande" ☞P147.

**Pour ouvrir:**

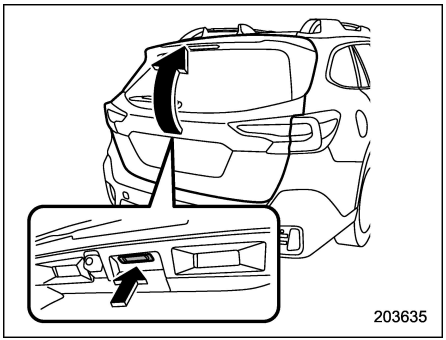


**Bouton d'ouverture du hayon**

1. Déverrouillez le hayon.
2. Maintenez le bouton d'ouverture du hayon enfoncé. Le hayon s'ouvre légèrement.
3. Maintenez le hayon et levez-le lentement.

### REMARQUE

**S'il est impossible d'ouvrir le hayon parce que la batterie du véhicule est déchargée, ou suite à une anomalie dans le système de verrouillage/déverrouillage des portières ou pour toute autre raison, vous pouvez le déverrouiller manuellement en actionnant le levier d'ouverture du hayon. Pour la**

**procédure à suivre, reportez-vous à "Hayon (Outback) – s'il est impossible d'ouvrir le hayon" ☞P525.**

**Pour fermer:**

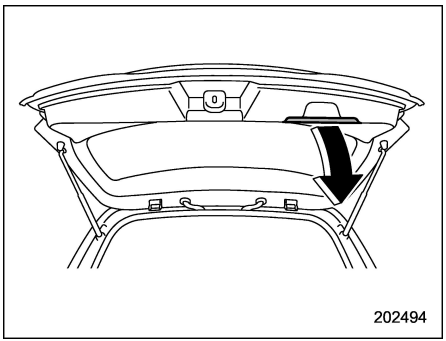


Rabattez le hayon lentement puis appuyez fermement pour enclencher la serrure.

Pour fermer facilement le hayon, abaissez-le en tenant la poignée de confort.

**⚠ DANGER**

- **Les gaz d'échappement sont nocifs et, pour éviter qu'ils ne pénètrent dans le véhicule, le hayon doit toujours être fermé lorsque le moteur est en marche.**
- **N'essayez pas de fermer le hayon en le tenant par la poignée encastrée. Ne fermez pas non plus le hayon en tirant la poignée depuis l'intérieur de l'espace de chargement. Vous risqueriez de vous faire prendre la main et de vous blesser.**

**⚠ ATTENTION**

- **Ne tassez pas d'objets comme des sachets en plastique derrière les pistons du hayon, et ne collez pas du ruban adhésif sur ces pistons. Veillez aussi à ne pas les rayer en chargeant ou en déchargeant du matériel. Ceci pourrait provoquer la fuite du gaz qui actionne les pistons, et ceux-ci ne pourraient plus maintenir le hayon en position ouverte.**
- **Veillez à ne pas vous cogner la tête ou le visage contre le hayon pendant le mouvement d'ouverture ou de fermeture et pendant les opérations de chargement ou déchargement des bagages.**

## ■ Hayon électrique (selon modèles)

**⚠ DANGER**

- **Lors de l'actionnement du hayon électrique, observez les précautions suivantes. Ignorer ces précautions peut causer des blessures (par exemple, corps d'une personne heurté par le hayon, ou coincé dans le hayon, etc.)**
  - **– Assurez-vous qu'il n'y a personne autour du hayon.**
  - **– Ne laissez jamais personne s'approcher du hayon.**
- **Lors de la fermeture du hayon, soyez extrêmement prudent pour éviter que quelqu'un ne se fasse prendre les doigts, les bras, le cou, la tête dans le hayon et que d'autres objets n'y soient coincés. Sans quoi, de graves blessures pourraient être provoquées par le pincement.**
- **Après l'ouverture du hayon dans une pente à l'aide de la fonction de hayon électrique, le hayon risque de se fermer. Assurez-vous que le hayon s'arrête complètement après l'avoir ou-**

– SUITE –

**vert.**

- **Pour des raisons de sécurité, lorsque vous quittez le véhicule, portez toujours la clé sur vous, et ne laissez jamais un enfant seul dans le véhicule. Faute de quoi un enfant pourrait se blesser en manipulant le hayon électrique.**
- **Le conducteur doit en être conscient et veiller à ses responsabilités.**
- **Utilisez le hayon électrique uniquement lorsque l'espace autour du hayon est clairement visible et que vous avez vérifié que personne ne risque d'être coincé dans le hayon.**

**⚠ ATTENTION**

- **Lors de la fermeture du hayon après l'avoir ouvert, assurez-vous d'utiliser le hayon électrique. Si vous fermez le hayon manuellement en forçant, le hayon électrique risque d'être endommagé.**
- **N'installez aucun accessoire autre que des pièces SUBARU d'origine sur le hayon. Si le poids du hayon augmente de manière excessive, la béquille de hayon ne peut pas supporter le hayon suffisamment lors de l'ouverture du hayon. De plus, le hayon électrique risque de ne pas fonctionner correctement ou de présenter des dysfonctionnements.**

Le hayon électrique fonctionne uniquement lorsque toutes les conditions suivantes sont remplies.

- Le véhicule est à l'arrêt complet.
- La température extérieure se trouve dans une plage comprise entre −30 °C et 60 °C (entre −22 °F et 140 °F).
- Le contacteur d'allumage est en position "OFF" ou "ACC". Ou le contacteur d'allumage est en position "ON" et le levier sélecteur est en position "P".

Nous recommandons d'utiliser la fonction de hayon électrique dans la plupart des situations, à la place d'une utilisation manuelle.

## REMARQUE

- **Le hayon peut ne pas se déplacer en douceur lorsque l'énergie de la batterie est à un bas niveau.**
- **N'appuyez pas à plusieurs reprises sur le bouton de hayon électrique lorsque ce dernier est en cours de fonctionnement. Autrement, le système peut ignorer la pression sur le bouton afin d'éviter d'être endommagé.**
- **Si le véhicule commence à se déplacer lorsque le hayon électrique fonctionne, le système émet un avertisseur sonore et ferme le hayon automatiquement. À cette étape, si le système détecte un coincement, il désactive le hayon électrique et le hayon ne se ferme pas. Si ceci se produit, fermez le hayon manuellement. Pour plus de détails, reportez-vous à "Hayon manuel" ☞P168.**
- **Si vous essayez d'ouvrir le hayon à l'aide de la fonction de hayon électrique immédiatement après la fermeture du hayon à l'aide de la fonction de hayon électrique, une tonalité électronique retentit et le hayon ne s'ouvre pas. Attendez un moment avant d'essayer d'ouvrir le hayon grâce à la fonction de hayon électrique.**
- **Si l'une des conditions de fonctionnement suivantes n'a pas été remplie lors du fonctionnement du hayon électrique, une tonalité électronique retentit et le hayon électrique est désactivé. Dans ce cas, l'ouverture ou la fermeture du hayon peut être interrompue brusquement.**

▼ **Fonctionnement**

## REMARQUE

**● Le hayon reste déverrouillé même après avoir été fermé. Verrouillez toujours le hayon lorsque vous quittez le véhicule.**

**● Si le hayon ne peut pas être ouvert/fermé en effectuant l'opération décrite ici, une courte tonalité électronique retentit trois fois (bip, bip, bip). Dans ce cas, effectuez l'initialisation du hayon électrique. Reportez-vous à "Initialisation du hayon électrique" ☞P176.**

▽ **Avec le bouton de hayon électrique (autre que les boutons situés sur le hayon)**

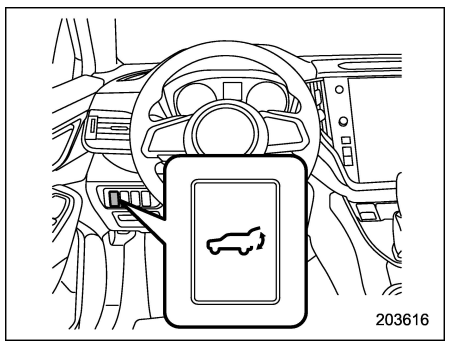


**Bouton de hayon électrique sur le tableau de bord**

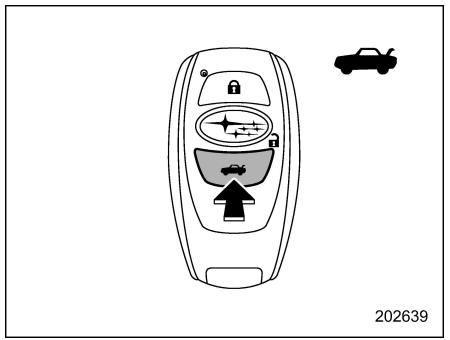


**Bouton de hayon électrique sur le porte-clés d'accès**

**Pour ouvrir le hayon:**

Maintenez le bouton de hayon électrique appuyé lorsque le hayon est fermé. Le hayon s'ouvre automatiquement. Une tonalité électronique et les feux de détresse se mettent alors en marche de la façon suivante:

● Lors de l'actionnement du bouton de hayon électrique sur le tableau de bord: retentit et clignote deux fois.

● Lors de l'actionnement du bouton de hayon électronique sur le porte-clés d'accès: retentit et clignote quatre fois.

## REMARQUE

**● Pendant que le hayon est verrouillé, vous ne pouvez pas ouvrir ce dernier en actionnent le bouton de hayon électrique sur le tableau de bord. Dans un tel cas, déverrouillez le hayon avant d'actionner le bouton de hayon électrique.**

**● Le réglage d'usine (par défaut) du fonctionnement pour le bouton "🚗" sur le porte-clés d'accès ou le transmetteur est la pression maintenue. Ce réglage peut être désactivé ou modifié sur une pression double par des concessionnaires SUBARU. Pour de plus amples détails, veuillez contacter un concessionnaire SUBARU.**

**Pour interrompre l'ouverture du hayon:**

Appuyez brièvement sur le bouton de hayon électrique lorsque le hayon est en cours d'ouverture. Puis, une tonalité électronique retentit deux fois et les feux de détresse clignotent deux fois.

Si vous appuyez à nouveau sur le bouton de hayon électrique, le hayon se ferme.

Vous pouvez ouvrir le hayon en appuyant brièvement sur le bouton de hayon électrique pendant la fermeture du hayon.

– SUITE –

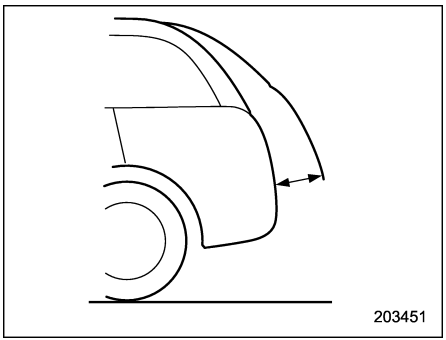


## REMARQUE

**Le mouvement du hayon ne peut pas être interrompu lorsqu'il est à 5 cm (2 po) environ de la position complètement fermée. Le système ne tiendra pas compte de la pression de boutons et le hayon continuera son ouverture.**

**Pour fermer le hayon:**

Maintenez le bouton de hayon électrique appuyé. Puis, une tonalité électronique retentit deux fois et les feux de détresse clignotent deux fois. Si vous appuyez à nouveau brièvement sur le bouton de hayon électrique, le hayon s'ouvre.

▽ **Avec les boutons sur le hayon**

## REMARQUE

**Après avoir effectué les procédures suivantes, une tonalité électronique retentit deux fois et les feux de détresse clignotent deux fois.**

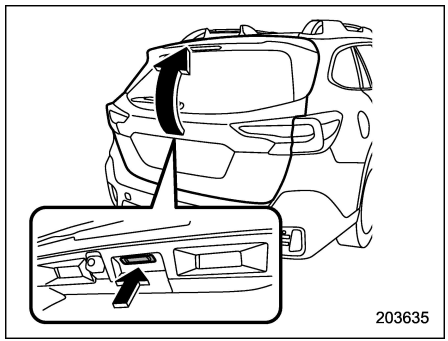


**Bouton d'ouverture du hayon**

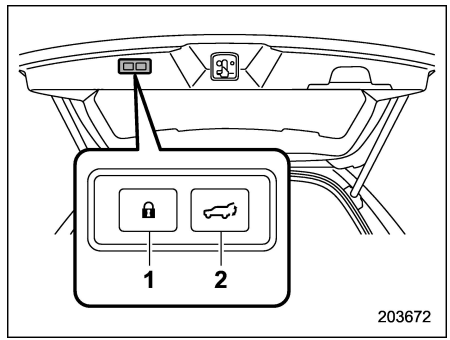


**Bouton de hayon électrique sur le bord intérieur du hayon**

1) Bouton de verrouillage de hayon électrique
2) Bouton de hayon électrique

**Pour ouvrir le hayon:**

1. Pour les modèles avec "accès sans clé avec système de démarrage à bouton-poussoir", portez le porte-clés d'accès. Pour les modèles sans "accès sans clé avec système de démarrage à bouton-poussoir", déverrouillez le hayon.
2. Appuyez brièvement sur le bouton d'ouverture de hayon lorsque le hayon est fermé.

Le hayon s'ouvre automatiquement.

**Pour interrompre l'ouverture du hayon:**
Appuyez brièvement sur un des boutons suivants lorsque le hayon est en cours d'ouverture.

- Bouton d'ouverture du hayon
- Bouton de hayon électrique sur le bord intérieur du hayon

Si vous appuyez à nouveau sur le bouton de hayon électrique, le hayon se ferme. Vous pouvez ouvrir le hayon en appuyant brièvement sur le bouton de hayon électrique pendant la fermeture du hayon.

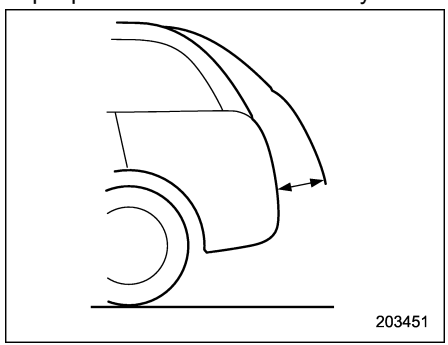


## REMARQUE

**Le mouvement du hayon ne peut pas être interrompu lorsqu'il est à 5 cm (2 po) environ de la position complètement fermée. Le système ne tiendra pas compte de la pression de boutons et le hayon continuera son ouverture.**

**Pour fermer le hayon:**
Appuyez brièvement sur l'un des boutons suivants.

- Bouton d'ouverture du hayon
- Bouton de hayon électrique sur le bord intérieur du hayon

Si vous appuyez à nouveau sur le bouton de hayon électrique, le hayon s'ouvre.

**Pour verrouiller les portières avec le bouton de verrouillage de hayon électrique:**
Portez le porte-clés d'accès sur vous, et appuyez sur le bouton de verrouillage de hayon électrique. Toutes les portières, le hayon et le volet du réservoir de carburant seront verrouillés, et le hayon sera fermé. De plus, les feux de détresse clignotent une fois, et une tonalité électronique retentit une fois.

## REMARQUE

- **En appuyant sur le bouton de verrouillage de hayon électrique pendant plus de 2 secondes, toutes les portières seront verrouillées, mais toutefois, la fonction de fermeture automatique sera annulée pour le hayon.**
- **Si une des portières n'est pas complètement fermée, la tonalité électronique retentit cinq fois pour vous avertir que les portières ne sont pas fermées correctement.**

### ▽ Par actionnement manuel

**Pour ouvrir le hayon:**
Levez le hayon lorsqu'il est à mi-chemin. Le hayon s'ouvre automatiquement.

**Pour fermer le hayon:**
Baissez le hayon lorsque le hayon est ouvert. Le hayon se ferme automatiquement.

## REMARQUE

- **Si le hayon est déplacé lentement, il peut ne pas s'ouvrir ou se fermer automatiquement.**
- **Vérifiez toujours que toutes les portières et le hayon sont bien verrouillées lorsque vous quittez le véhicule.**

### ▼ Fonction mémoire

La hauteur de hayon souhaitée peut être enregistrée.

#### ▽ Enregistrement de la hauteur du hayon

Pour enregistrer la hauteur du hayon, effectuez les procédures suivantes.

1. Ouvrez le hayon et arrêtez-le à la hauteur souhaitée.

– SUITE –

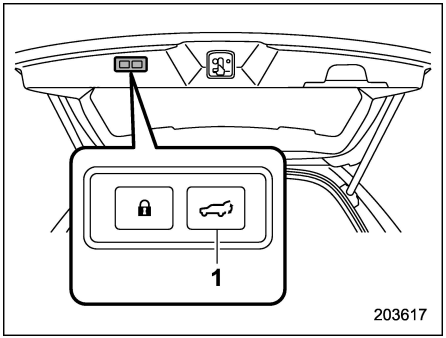


1) Bouton de hayon électrique

2. Appuyez sur le bouton de hayon électrique et maintenez-le enfoncé pour enregistrer la hauteur. Une tonalité électronique retentit et les feux de détresse clignotent pour confirmer.

Le hayon s'arrête à la position enregistrée lorsque la fonction de mémoire est activée.

## REMARQUE

**• Enregistrez la hauteur du hayon pour activer automatiquement "Power Rear Gate Memory (Mémoire hayon à commande élec.)". Pour plus de détails, reportez-vous à "Réglages du véhicule" ☞P246.**

**• Pour modifier la hauteur enregistrée, effectuez à nouveau la procédure d'enregistrement.**

**• Il est possible d'enregistrer la hauteur à partir d'environ 5 cm (2 po) ou plus, depuis la position complètement fermée.**

### ▽ Désactivation de la fonction mémoire

Désactivez la fonction mémoire pour ouvrir complètement le hayon. Pour désactiver la fonction mémoire, effectuez une des opérations suivantes.

– Désactivez la fonction "Power Rear Gate Memory (Mémoire hayon à commande élec.)" sur l'affichage d'informations central (CID). Reportez-vous à "Réglages du véhicule" ☞P246.

– Enregistrez la position du hayon à la position complètement ouverte.

### ▽ Utilisation de la hauteur du hayon mémorisée

Pour ouvrir le hayon et l'arrêter à la hauteur enregistrée, effectuez la procédure suivante.

1. Vérifiez que "Power Rear Gate Memory (Mémoire hayon à commande élec.)" est activé. Reportez-vous à "Réglages du véhicule" ☞P246.

2. Maintenez l'un des boutons de hayon électrique appuyé.

## REMARQUE

**Le hayon s'ouvre sur la position enregistrée dans la fonction mémoire même si le hayon est ouvert par la fonction d'inversion.**

### ▼ Fonction d'inversion

**⚠ DANGER**

- **Ne laissez pas des parties de votre corps être pincées lors du fonctionnement de la fonction d'inversion. Si la fonction d'inversion ne fonctionne pas, qu'elle qu'en soit la raison, cela peut entraîner de graves blessures ou accidents.**
- **La fonction d'inversion risque de ne pas fonctionner si des corps étrangers sont coincés dans le hayon juste avant qu'il ne se ferme complètement. Veillez à ne pas vous pincer les doigts ou d'autres parties du corps.**
- **La fonction d'inversion risque de ne pas fonctionner, selon la forme de l'objet et la manière dont il a été pincé. Veillez à ne pas vous pincer les doigts ou d'autres parties du corps.**

**⚠ ATTENTION**

- **Si la fonction d'inversion est actionnée 3 fois consécutives, l'ouverture et la fermeture automatiques de la fonction de hayon électrique sont désactivées et l'ouverture ou la fermeture du hayon est interrompue brusquement. Toutefois, le hayon peut s'ouvrir ou se fermer selon sa hauteur lorsque le fonctionnement automatique cesse. Veillez à ce que le hayon ne heurte pas la tête ou le visage, etc. de quelqu'un et que leurs doigts et bagages, etc. n'y soient pas coincés.**
- **Veillez à ne pas endommager les capteurs de contact. Sans quoi, la fonction d'inversion risque de cesser de fonctionner.**

Si, pendant l'ouverture ou la fermeture du hayon électrique, le hayon pince des personnes ou des bagages ou heurte un obstacle, une tonalité électronique retentit 3 fois et le hayon fonctionne comme suit.

**Lors de l'ouverture du hayon:** Le hayon se ferme automatiquement.

**Lors de la fermeture du hayon:** Le hayon s'ouvre automatiquement.

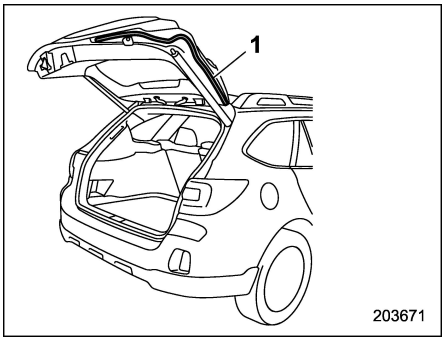


1) Capteur de contact

Les capteurs de contact sont attachés sur les bords gauche et droit du hayon. Si les capteurs de contact détectent des doigts, des bagages, etc. pendant la fermeture du hayon électrique, une tonalité électronique retentit 3 fois et le hayon s'ouvre automatiquement.

## REMARQUE

**Lorsque le hayon est ouvert à l'aide de la fonction d'inversion, il s'ouvre complètement ou jusqu'à la hauteur enregistrée dans la fonction mémoire.**

### ▼ Fonction d'empêchement de chute du hayon

Si, lorsqu'il est complètement ouvert grâce à la fonction de hayon électrique, le hayon est abaissé par le poids de la neige ou autre, une tonalité électronique retentit et la fonction d'empêchement de chute du hayon applique le frein du hayon afin d'éviter une fermeture rapide du hayon.

## REMARQUE

- **Si de la neige se trouve sur le hayon, n'utilisez la fonction de hayon électrique qu'après avoir retiré la neige.**
- **Si vous fermez le hayon manuellement juste après que le hayon ait été complètement ouvert à l'aide de la fonction de hayon électrique, la fonction d'empêchement de chute du hayon détecte une fermeture rapide du hayon et applique le frein du hayon. Dans ce cas, il ne s'agit pas d'une anomalie.**

### ▼ Sélectionner le fonctionnement du signal sonore

À l'aide d'une tonalité électronique, le hayon électrique vous donnera un signal sonore avant de commencer son fonctionnement. Si vous le souhaitez, le signal sonore peut être désactivé par un concessionnaire SUBARU. Adressez-vous à votre concessionnaire SUBARU pour plus

– SUITE –

de détails.

Pour les modèles avec “accès sans clé avec système de démarrage à bouton-poussoir”, vous pouvez également désactiver le signal sonore en utilisant l’affichage d’informations central. Pour plus de détails, reportez-vous à “Réglages du véhicule” ☞P246.

Le réglage d’activation/de désactivation du signal sonore fonctionne également en tant que réglage pour le signal sonore du “système d’entrée sans clé par télécommande” et de l’“accès sans clé avec système de démarrage à bouton-poussoir”. Toutefois, pour la tonalité électronique telle que celle provoquée par “Fonction d’inversion” ☞P174 ou “Fonction d’empêchement de chute du hayon” ☞P175, elle ne peut pas être réglée en mode désactivé.

### ▼ Initialisation du hayon électrique

Si le hayon électrique détecte une anomalie lors du fonctionnement, un signal sonore électronique retentit et le fonctionnement du hayon électrique sera automatiquement arrêté en position d’ouverture ou de fermeture. Dans ce cas, le système doit être initialisé dans l’ordre suivant pour redémarrer la fonction correctement.

#### ▽ Si le hayon électrique est fermé

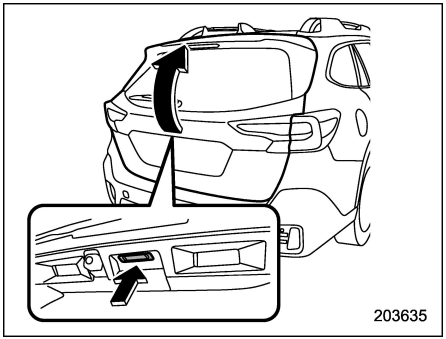


1. Maintenez enfoncé le bouton d’ouverture du hayon (pendant environ 5 secondes) jusqu’à ce qu’il soit déverrouillé, puis levez le hayon.
2. Baissez le hayon jusqu’à ce qu’il commence à se fermer automatiquement. Le système est initialisé une fois que le hayon est complètement fermé.
3. Actionnez le hayon électrique et vérifiez que la fonction marche correctement.

#### ▽ Si le hayon électrique est ouvert

1. Baissez le hayon jusqu’à ce qu’il commence à se fermer automatiquement. Le système est initialisé une fois que le hayon est complètement fermé.

Si le hayon ne se ferme pas complètement, maintenez enfoncé le bouton d’ouverture du hayon pendant environ 5 secondes et abaissez le hayon.

2. Actionnez le hayon électrique et vérifiez que la fonction marche correctement.

**⚠ ATTENTION**

**Si la fonction de hayon électrique ne fonctionne pas correctement, faites vérifier votre véhicule par un concessionnaire SUBARU.**

### ▼ Fonction de hayon électrique mains libres

La fonction de hayon électrique mains libres permet d’ouvrir automatiquement le hayon en maintenant une main au-dessus de l’emblème arrière.

Cette fonction peut être désactivée à l’aide de la commande de désactivation du hayon électrique mains libres. Reportez-vous à “Commande de désactivation du hayon électrique mains libres” ☞P178.

**⚠ ATTENTION**

**Ne retirez pas l’emblème arrière et ne le décorez pas, ni la surface qui l’entoure. Cela pourrait provoquer un dysfonctionnement de la fonction de hayon électrique mains li-**

**bres.**

Pour ouvrir le hayon via cette fonction, effectuez les étapes suivantes.

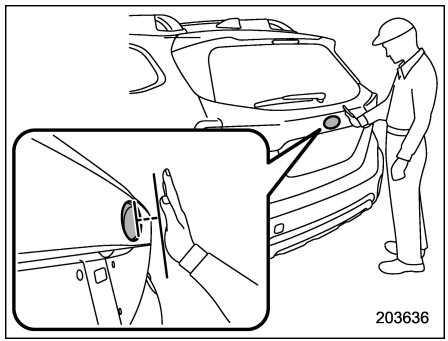


1. Lorsque le contacteur d'allumage est dans la position OFF, portez le porte-clés d'accès sur vous.
2. Déplacez votre main lentement vers l'emblème arrière et maintenez-la ainsi jusqu'à ce qu'une tonalité électronique retentisse.
3. Éloignez votre main dès que la tonalité sonore retentit.
4. Le hayon s'ouvre automatiquement.

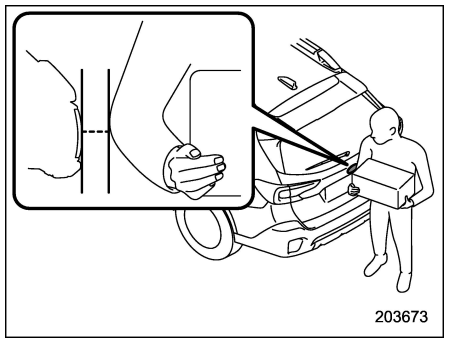


## REMARQUE

**● Il est possible d'ouvrir le hayon en vous approchant de l'emblème arrière.**

**● La fonction de hayon électrique mains libres ne marche pas lorsque le hayon a déjà été ouvert.**

**● Si l'une des actions suivantes est effectuée avant l'ouverture automatique du hayon électrique, l'opération sera annulée.**

**– Votre main n'est pas correctement maintenue au-dessus de l'emblème arrière pendant environ 2 secondes ou plus.**

**– Toucher l'emblème arrière**

**● Le hayon peut s'ouvrir subitement dans les cas suivants lorsqu'une personne portant sur elle le porte-clés d'accès est proche du véhicule.**

**– Lavage du véhicule à la main et/ou avec une machine.**

**– Un objet se trouve derrière le véhicule lorsqu'il se trouve dans un espace étroit.**

**– Installation d'un porte-bagages sur le côté arrière du véhicule**

**– Traction d'une remorque**

**– Élimination de la neige**

**Sortez le porte-clés d'accès de la portée de fonctionnement ou désactivez la fonction lorsque vous ne souhaitez pas activer la fonction de hayon électrique mains libres. Reportez-vous à "Commande de désactivation du hayon électrique mains libres" ☞P178.**

**● La fonction de hayon électrique mains libres peut ne pas marcher correctement dans les conditions suivantes.**

**– Par forte pluie**

**– Le hayon est très sale.**

**– Le véhicule est recouvert de neige.**

**– Les mains et les bras peuvent ne pas être détectés en raison de vêtements.**

**– Le système de ce véhicule ne peut pas détecter le porte-clés d'accès.**

– SUITE –

**Dans ces cas, appuyez sur le bouton d'ouverture du hayon pour ouvrir ce dernier.**

▼ **Commande de désactivation du hayon électrique mains libres**

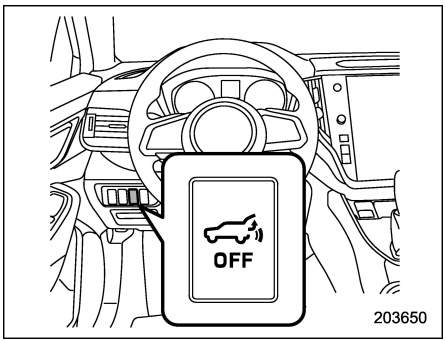


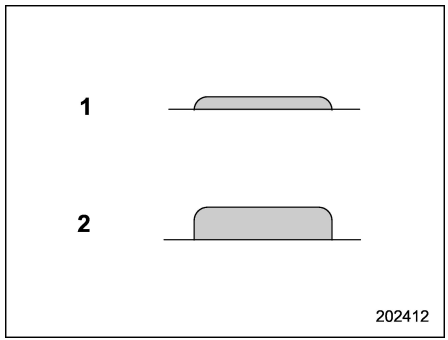


**État de la commande de désactivation du hayon électrique mains libres**
1) Inactif
2) Actif

Appuyer sur la commande de désactivation du hayon électrique mains libres désactive cette même fonction.

## 2-11. Toit ouvrant opaque (selon modèles)

**⚠ DANGER**

**Ne laissez jamais dépasser les mains, la tête, les bras ou un objet quelconque par l'ouverture du toit ouvrant opaque. Cette personne pourrait être gravement blessée en cas de freinage ou de virage brusque ou dans l'éventualité où le véhicule est impliqué dans un accident.**

**Pour éviter de graves blessures par suite de pincement, vous devez vous conformer aux instructions suivantes sans faute.**

- **Avant de fermer le toit ouvrant opaque, vérifiez que personne ne risque de se faire prendre les mains, les bras ou la tête.**
- **Avant de quitter le véhicule, pour la sécurité, retirez toujours la clé du contacteur d'allumage (modèles sans "accès sans clé avec système de démarrage à bouton-poussoir"), et ne laissez jamais un enfant seul dans le véhicule. Faute de quoi, l'enfant risque de**

**se blesser en manœuvrant le toit ouvrant opaque.**

- **Ne tentez jamais de vérifier la fonction anti-enfermement en plaçant intentionnellement une partie quelconque de votre corps dans le toit ouvrant opaque.**

**⚠ ATTENTION**

- **Ne vous asseyez pas au bord de l'ouverture du toit ouvrant opaque.**
- **N'essayez pas de manœuvrer le toit ouvrant opaque si celle-ci est bloqué par la neige ou par le gel.**
- **La fonction anti-enfermement est inopérante pendant le mouvement d'abaissement du toit ouvrant opaque. Avant d'abaisser le toit ouvrant opaque, assurez-vous de confirmer que vous pouvez le faire en toute sécurité.**
- **Si le toit ouvrant opaque ne se ferme pas, faites vérifier le système par un concessionnaire SUBARU.**

Le toit ouvrant opaque coulisse et peut aussi être inclinée.

Le toit ouvrant opaque ne fonctionne que si le contacteur d'allumage est en position "ON".

## ■ Commandes de toit ouvrant opaque

### ▼ Toit ouvrant opaque inclinable

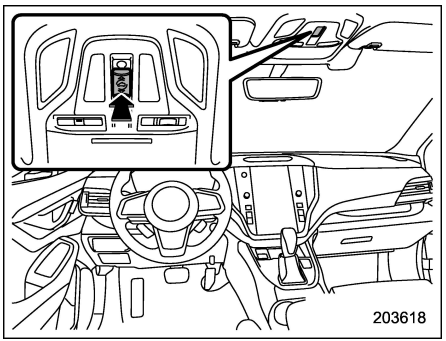


Le toit ouvrant opaque ne peut être incliné vers le haut que lorsqu'il est en position de fermeture complète. Le toit ouvrant opaque ne peut être fermé que lorsqu'il est en position d'ouverture complète.

**Pour lever le toit ouvrant opaque:**
Maintenez enfoncée la commande de toit ouvrant opaque.

**Pour abaisser le toit ouvrant opaque:**
Faites coulisser la commande de toit ouvrant opaque vers l'avant et maintenez-la ainsi.

**⚠ ATTENTION**

**Relâchez le commutateur dès que le toit ouvrant opaque atteint la position d'inclinaison maximum ou de fermeture complète. Continuer à tenir le commutateur enfoncé risquerait d'endommager le toit ouvrant opaque.**

## REMARQUE

**La manœuvre du toit ouvrant opaque par simple pression sur la touche est inopérante lorsque le toit ouvrant opaque est abaissé. Continuez à tenir le commutateur enfoncé pour baisser le toit ouvrant opaque.**



*– SUITE –*

▼ **Toit ouvrant opaque coulissant**

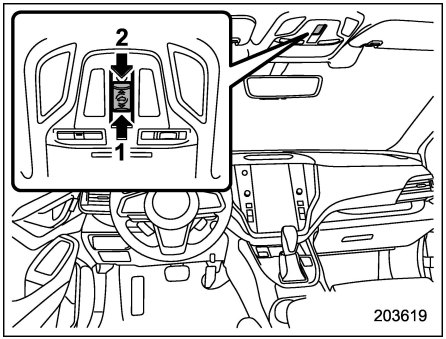


1) Ouvrir
2) Fermer

**Pour ouvrir le toit ouvrant opaque:**

Lorsque la commande de toit ouvrant opaque est coulissée vers l'arrière et maintenue ainsi, le toit ouvrant opaque s'ouvre puis s'arrête légèrement avant la position complètement ouverte pour réduire le bruit du vent.

Faites à nouveau glisser la commande de toit ouvrant opaque pour complètement ouvrir ce dernier.

**Pour fermer le toit ouvrant opaque:**

Lorsque la commande de toit ouvrant opaque est coulissée sur le côté de fermeture et maintenue ainsi, le toit ouvrant opaque se ferme complètement.

Pour arrêter le toit ouvrant opaque à mi-chemin, faites glisser la commande de toit ouvrant opaque dans un sens ou dans l'autre.

Après la pluie ou si le véhicule vient d'être lavé, essuyez le toit avant d'ouvrir le toit ouvrant opaque pour ne pas mouiller l'intérieur du véhicule.

## REMARQUE

**Pour la sécurité, il est conseillé de ne pas rouler avec le toit ouvrant opaque complètement ouvert.**

▼ **Fonction anti-enfermement**

Lorsque le toit ouvrant opaque détecte la présence d'un objet entre la trappe de verre et le bord du toit du véhicule pendant la fermeture, il se déplace automatiquement sur le côté d'ouverture, puis s'immobilise. Il arrive que, même si aucun objet n'est pris dans l'ouverture du toit ouvrant opaque, un fort choc sur le toit ouvrant opaque déclenche la fonction anti-enfermement.

**⚠ ATTENTION**

**Ne tentez jamais de tester cette fonction en plaçant vos doigts, mains ou autres parties de votre corps dans la course de fermeture.**

## ■ Pare-soleil

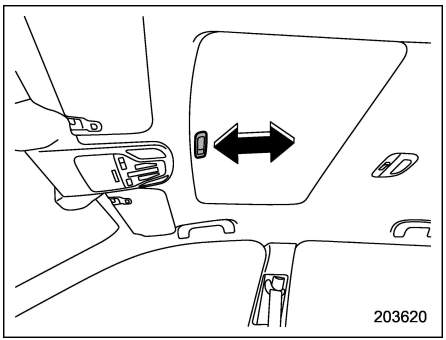


Le pare-soleil peut être coulissé manuellement vers l'avant ou vers l'arrière lorsque le toit ouvrant opaque est fermé.

À l'ouverture du toit ouvrant opaque, le pare-soleil suit le mouvement du toit vers l'arrière.

3-1. Contacteur d'allumage (modèles sans système de démarrage à bouton-poussoir) ..... 186
Positions de la clé ..... 186
Signal sonore de rappel de clé ..... 187
Éclairage du contacteur d'allumage ..... 187
3-2. Contacteur d'allumage à bouton-poussoir (modèles avec système de démarrage à bouton-poussoir) ..... 188
Précautions de sécurité ..... 188
Portée de fonctionnement du système de démarrage à bouton-poussoir ..... 188
Changement de l'état d'alimentation ..... 189
Lorsque le porte-clés d'accès ne fonctionne pas correctement ..... 190
3-3. Feux de détresse ..... 191
3-4. Indicateurs et jauges ..... 191
Indicateur de vitesse ..... 191
Compte-tours ..... 192
Compteur totalisateur ..... 192
Compteur journalier double ..... 192
Jauge de carburant ..... 193
Jauge de température du liquide de refroidissement du moteur ..... 194
Réglages des instruments de bord ..... 194
3-5. Réglage d'intensité lumineuse ..... 194
Fonction de désactivation du réducteur d'intensité automatique ..... 195
3-6. Témoins avertisseurs et indicateurs ..... 196
Témoin avertisseur et signal sonore de ceinture de sécurité ..... 196
Témoin avertisseur du système de coussin de sécurité SRS ..... 200
Indicateurs d'activation et de désactivation du coussin de sécurité frontal de passager avant ..... 201
Témoin avertisseur d'anomalie moteur CHECK ENGINE/Témoin indicateur de dysfonctionnement ..... 202
Témoin avertisseur de charge ..... 203
Témoin avertisseur de pression d'huile ..... 203
Indicateur d'avertissement de niveau d'huile moteur bas ..... 203
Témoin avertisseur de surchauffe de l'huile de boîte de vitesses automatique AT OIL TEMP ..... 204
Témoin avertisseur de pression de gonflage basse des pneus (modèles spécification des États-Unis) ..... 204
Témoin avertisseur des freins antiblocage ABS ..... 206
Témoin avertisseur du système des freins ..... 207
Témoin indicateur de frein de stationnement électronique ..... 208
Témoin indicateur d'activation Auto Vehicle Hold ..... 210
Témoin indicateur de fonctionnement Auto Vehicle Hold ..... 210
Témoin avertisseur de bas niveau de carburant ..... 210
Indicateur d'ouverture de portière ..... 210
Témoin avertisseur de capot moteur ouvert ..... 210
Témoin avertisseur de liquide de lave-glace de pare-brise ..... 210
Témoin avertisseur de traction intégrale ..... 211

**Témoin avertisseur de direction assistée ..... 211**
**Témoin avertisseur du Contrôle de Dynamique du Véhicule/Témoin indicateur de fonctionnement du Contrôle de Dynamique du Véhicule ..... 212**
**Témoin indicateur de désactivation du Contrôle de Dynamique du Véhicule ..... 213**
**Témoins sonores et indicateur d'avertissement d'accès sans clé avec système de démarrage à bouton-poussoir (selon modèles) ..... 213**
**Témoin indicateur du système de sécurité ..... 218**
**Témoin indicateur SI-DRIVE (selon modèles) ..... 219**
**Indicateur de position du levier sélecteur/ du rapport engagé ..... 219**
**Témoins indicateurs du clignotant de direction ... 219**
**Témoin indicateur des feux de route ..... 219**
**Indicateur d'assistance des feux de route ..... 220**
**Témoin avertisseur du dispositif de réglage automatique de portée des phares ..... 220**
**Témoin avertisseur de phare LED ..... 220**
**Témoin indicateur de désactivation des phares répondant au braquage ..... 220**
**Témoin avertisseur des phares répondant au braquage ..... 220**
**Témoin indicateur des phares ..... 220**
**Témoin indicateur des phares antibrouillard avant (selon modèles) ..... 220**
**Témoin avertisseur du système de démarrage et d'arrêt automatique (jaune) ..... 220**
**Témoin indicateur de désactivation du système de démarrage et d'arrêt automatique ..... 221**
**Témoin indicateur du système de démarrage et d'arrêt automatique (vert) ..... 221**
**Témoin indicateur d'activité du système de démarrage et d'arrêt automatique non détectée ..... 221**
**Indicateur de X-MODE (Outback) ..... 221**
**Indicateur de contrôle de vitesse en descente (Outback) ..... 222**
**Indicateur d'avertissement BSD/RCTA (selon modèles) ..... 222**
**Indicateur de désactivation BSD/RCTA (selon modèles) ..... 222**
**Indicateur d'avertissement de route enneigée et glacée ..... 222**
**Indicateur d'avertissement RAB (selon modèles) ..... 223**
**Indicateur de désactivation RAB (selon modèles) ..... 223**
**Témoin indicateur de fonctionnement du système de surveillance du conducteur (vert) (selon modèles) ..... 223**
**Témoin avertisseur du système de surveillance du conducteur (jaune) (selon modèles) ..... 223**
**Témoin indicateur de désactivation du système de surveillance du conducteur (selon modèles) ..... 223**
**Témoin indicateur d'arrêt temporaire du système de surveillance du conducteur (selon modèles) ..... 223**
**Indicateur de désactivation de l'alarme sonore du sonar (selon modèles) ..... 224**

3-7. Affichage des instruments de bord (écran LCD en couleur) ..... 224
Fonctionnement de base ..... 225
Écran de bienvenue (animation d'ouverture) et écran d'au revoir (animation de fin) ..... 225
Écran d'avertissement ..... 226
Écran d'informations du compteur ..... 226
Écran de voyants lumineux ..... 228
Écrans de base ..... 229
Écran de vitesse numérique ..... 232
3-8. Affichage d'informations central (CID) ..... 232
Fonctions ..... 232
Écran de bienvenue ..... 233
Écran d'au revoir ..... 233
Écran d'interruption ..... 234
Opérations de l'écran tactile ..... 234
Modèles à affichage 11,6 pouces (selon modèles) ..... 234
Modèles à double affichage 7,0 pouces (selon modèles) ..... 261
3-9. Horloge ..... 276
Réglage manuel de l'horloge ..... 276
Réglage automatique de l'horloge ..... 277
3-10. Commande de réglage des éclairages ..... 278
Phares ..... 279
Inverseur feux de route/feux de croisement (gradateur) ..... 281
Appels de phares ..... 281
Fonction d'assistance des feux de route ..... 282
Système d'éclairage pour conduite de jour ..... 285
3-11. Phares répondant au braquage (SRH) ..... 286
3-12. Dispositif de réglage de portée des phares ..... 287
3-13. Commande des phares antibrouillard avant (selon modèles) ..... 287
3-14. Manette de clignotants de direction ..... 288
Changeur de voie par simple pression ..... 288
3-15. Essuie-glaces et lave-glaces ..... 289
Commande d'essuie-glaces et de lave-glace de pare-brise ..... 290
Commande d'essuie-glace et de lave-glace de lunette arrière (Outback) ..... 292
3-16. Désembueur et dégivreur ..... 293
3-17. Rétroviseurs ..... 295
Rétroviseur intérieur (sans fonction d'atténuation automatique) (selon modèles) ..... 295
Rétroviseur à atténuation automatique/ boussole avec HomeLink® (selon modèles) ..... 295
Rétroviseurs extérieurs ..... 304
3-18. Volant inclinable/télescopique ..... 308
3-19. Système de volant de direction chauffant (selon modèles) ..... 309
3-20. Avertisseur sonore ..... 310

## 3-1. Contacteur d'allumage (modèles sans système de démarrage à bouton-poussoir)

**⚠ DANGER**

- **Mettre le contacteur d'allumage en position "LOCK" pendant la conduite ou le remorquage du véhicule bloque le volant de direction et fait perdre le contrôle du véhicule. Lorsque le moteur est à l'arrêt, il faut exercer sur le volant beaucoup plus de force que d'habitude.**
- **Avant de vous éloigner du véhicule, pour la sécurité, retirez toujours la clé du contacteur d'allumage, et ne laissez jamais un enfant seul dans le véhicule. Faute d'observer ces précautions, les enfants risquent de se blesser ou de blesser autrui. Les enfants pourraient actionner les lève-vitres électriques, le toit ouvrant opaque ou les autres commandes, et même déplacer le véhicule.**

**⚠ ATTENTION**

**N'attachez pas un porte-clés ou un étui à clé de grande taille à vos clés. S'il rebondit contre vos genoux ou vos mains pendant la conduite, cela pourrait faire passer le contacteur d'allumage de "ON" à "ACC" ou "LOCK", et ainsi couper le contact. De plus, si la clé est attachée à un lourd porte-clés ou à un trousseau de plusieurs clés, il peut arriver que, par un effet de force centrifuge produite par le déplacement du véhicule, la clé tourne d'elle-même dans le contacteur d'allumage.**

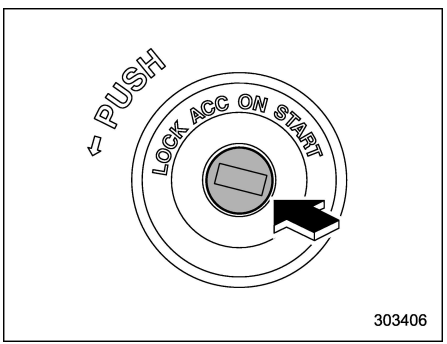


Le contacteur d'allumage peut se placer dans quatre positions différentes: LOCK, ACC, ON et START.

### REMARQUE

- **Le contacteur d'allumage doit être laissé en position "LOCK" lorsque le moteur ne tourne pas.**
- **L'usage prolongé d'accessoires électriques avec le contacteur d'allumage en position "ON" ou "ACC" peut mettre la batterie à plat.**
- **Si le contacteur d'allumage est dur à manœuvrer de la position "LOCK" à la position "ACC", tournez légèrement le volant vers la droite et la gauche tout en tournant le contact.**

### ■ Positions de la clé

| Position | Description |
|---|---|
| LOCK | La clé ne peut être introduite et retirée que dans cette position. Le volant de direction se bloque lorsque vous retirez la clé. |
| ACC | Dans cette position, il est possible d'utiliser les accessoires électriques (audio, prise de courant pour accessoire, etc.). |
| ON | C'est la position normale pour la conduite après le démarrage du moteur. |
| START | Le moteur démarre dans cette position. |

**⚠ ATTENTION**

**Ne mettez pas le contacteur d'allumage en position "START" lorsque le moteur est en marche.**

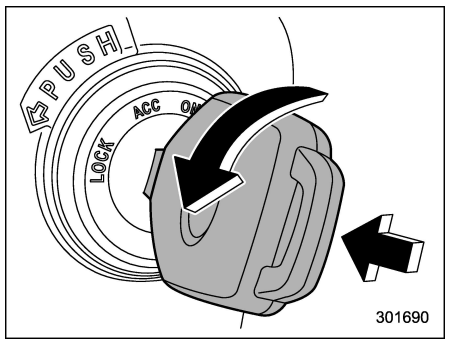


## REMARQUE

**• Pour tourner la clé de la position "ACC" à "LOCK", le levier sélecteur doit être en position "P" et la clé doit être enfoncée et tournée.**

**• Si vous n'êtes pas parvenu à mettre le moteur en marche, retirez une fois la clé (le témoin indicateur de sécurité clignote), réintroduisez la clé et tournez-la en position "START" pour redémarrer le moteur.**

**• Le moteur peut ne pas démarrer dans les cas suivants:**

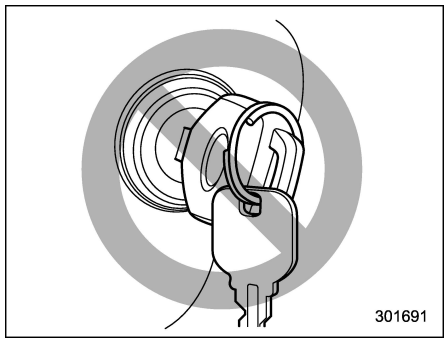


**– Le bouton de clé est en contact avec une autre clé ou avec un porte-clés métallique.**

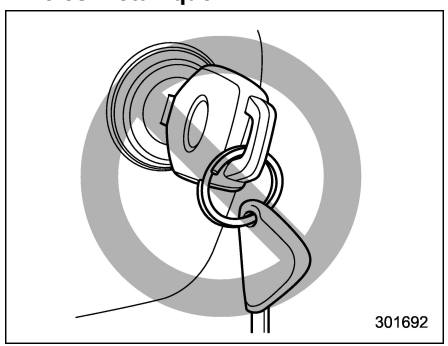


**– La clé est à proximité d'une autre clé dotée d'un transpondeur du système de verrou électronique.**

**– La clé est à proximité ou au contact d'un autre transmetteur.**

## ■ Signal sonore de rappel de clé

Le carillon de rappel de clé sonne à l'ouverture de la portière conducteur si le contacteur d'allumage est en position "LOCK" ou "ACC".

L'avertisseur sonore s'arrête dans les conditions suivantes.

- Le contacteur d'allumage est mis en position "ON".
- La clé est retirée du contacteur d'allumage.
- La portière du conducteur est fermée.

## ■ Éclairage du contacteur d'allumage

Pour faciliter l'accès au contacteur d'allumage dans l'obscurité, l'éclairage du contacteur d'allumage s'allume à l'ouverture de la portière du conducteur ou lorsque la portière conducteur est déverrouillée en utilisant le transmetteur du système d'entrée sans clé.

L'éclairage reste allumé pendant approximativement 30 secondes et s'éteint progressivement si les conditions suivantes

*– SUITE –*

sont réunies.

- La portière du conducteur est fermée.
- Les portières sont déverrouillées au moyen de la télécommande d’entrée sans clé.

L’éclairage s’éteint progressivement si les conditions suivantes sont réunies.

- Le contacteur d’allumage est mis en position “ON”.
- Les portières sont verrouillées au moyen de la télécommande d’entrée sans clé.

## 3-2. Contacteur d’allumage à bouton-poussoir (modèles avec système de démarrage à bouton-poussoir)

### ■ Précautions de sécurité

Reportez-vous à “Précautions de sécurité” ☞P129.

### ■ Portée de fonctionnement du système de démarrage à bouton-poussoir

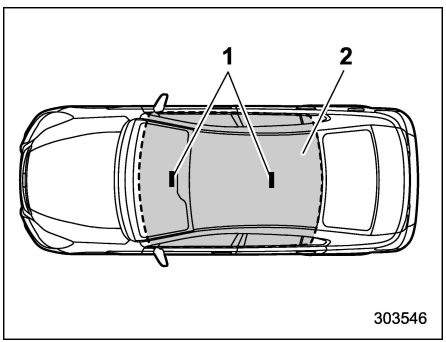


**Legacy**
1) Antennes
2) Portée de fonctionnement

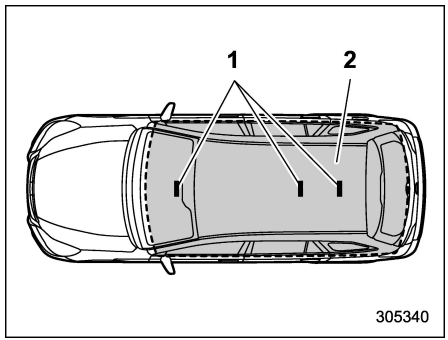


**Outback**
1) Antennes
2) Portée de fonctionnement

## REMARQUE

**- Si le porte-clés d’accès n’est pas détecté dans la zone de portée des antennes à l’intérieur du véhicule, le contacteur d’allumage à bouton-poussoir et le contact du moteur ne peuvent pas être actionnés.**
**- Même lorsque le porte-clés d’accès se trouve à l’extérieur du véhicule, il est possible d’activer le contacteur d’allumage et de démarrer le moteur s’il est placé trop près de la vitre.**
**- Ne laissez pas le porte-clés d’accès dans les endroits suivants. Il pourrait devenir impossible d’actionner le**

**contacteur d'allumage à bouton-poussoir et le contact du moteur.**

- **– Sur le tableau de bord**
- **– Sur le plancher**
- **– À l'intérieur de la boîte à gants**
- **– À l'intérieur de la poche de garniture de portière**
- **– Sur le siège arrière**
- **– Sur la plage arrière (Legacy)**
- **– À l'intérieur du coffre à bagages (Legacy)**
- **– Sur le coin de l'espace de chargement (Outback)**

**● Lors de l'actionnement du contacteur d'allumage à bouton-poussoir ou du démarrage du moteur, effectuez la procédure décrite dans "Porte-clés d'accès – si le porte-clés d'accès ne fonctionne pas correctement" ☞P523 si la pile du porte-clés d'accès est déchargée. Dans ce cas, remplacez la pile immédiatement. Reportez-vous à "Remplacement de la pile du porte-clés d'accès" ☞P588.**

## ■ Changement de l'état d'alimentation

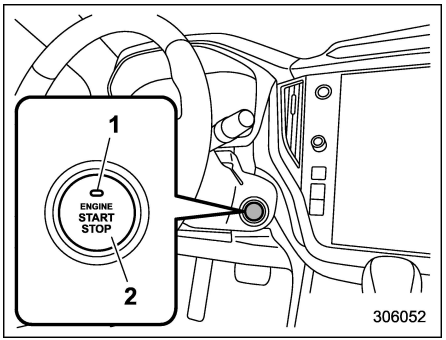


1) Indicateur de fonctionnement
2) Contacteur d'allumage à bouton-poussoir

Le contact est établi chaque fois que le bouton du contacteur d'allumage à bouton-poussoir est enfoncé.

1. Portez le porte-clés d'accès sur vous, puis asseyez-vous dans le siège conducteur.
2. Assurez-vous que le levier sélecteur est en position "P".
3. Appuyez sur le contacteur d'allumage à bouton-poussoir sans appuyer sur la pédale de frein. Chaque fois que le bouton est enfoncé, le contact est établi dans l'ordre suivant: "OFF", "ACC", "ON" et "OFF". Lorsque le moteur est à l'arrêt et que le contacteur d'allumage à bouton-poussoir est sur "ACC" ou "ON", l'indicateur de fonctionnement du contacteur d'allumage à bouton-poussoir s'allume en orange.

| Statut du contact | Couleur du témoin | Fonctionnement |
|---|---|---|
| OFF | Éteint | Le contact est coupé. |
| ACC | Orange | Les systèmes suivants peuvent être utilisés: audio et prises de courant pour accessoires. |
| ON | Orange (moteur à l'arrêt) | Tous les éléments électriques peuvent être utilisés. |
| | Éteint (moteur en marche) | |

**ATTENTION**

- **Pour éviter de décharger la batterie du véhicule, ne laissez pas le contacteur d'allumage à bouton-poussoir sur la position "ON" ou "ACC" pendant une longue période.**

*– SUITE –*

- **Pour éviter un dysfonctionnement, suivez les précautions suivantes.**
  - **– Ne renversez pas de boissons ou autres liquides sur le contacteur d'allumage à bouton-poussoir.**
  - **– Ne touchez pas le contacteur d'allumage à bouton-poussoir avec une main souillée d'huile ou d'autres agents de contamination.**
- **Si le contacteur d'allumage à bouton-poussoir ne fonctionne pas convenablement, arrêtez son utilisation. Contactez immédiatement un concessionnaire SUBARU.**
- **Si l'indicateur de fonctionnement sur le contacteur d'allumage à bouton-poussoir ne s'allume pas même lorsque le tableau de bord est allumé, faites contrôler le véhicule par un concessionnaire SUBARU.**
- **Si le véhicule est resté longtemps en plein soleil, la surface du contacteur d'allumage à bouton-poussoir peut devenir très chaude. Veillez à ne pas vous brûler.**

## REMARQUE

**● Lors de l'actionnement du contacteur d'allumage à bouton-poussoir, appuyez complètement dessus.**

**● Si le contacteur d'allumage à bouton-poussoir est enfoncé rapidement, le contact peut ne pas s'établir ou s'arrêter.**

**● Si le témoin indicateur sur le contacteur d'allumage à bouton-poussoir clignote en vert lorsque le contacteur est enfoncé, le volant est bloqué. Dans ce cas, appuyez sur le contacteur d'allumage à bouton-poussoir tout en tournant le volant vers la gauche et la droite.**

### ▼ Fonction de prévention de déchargement de la batterie

Lorsque le contacteur d'allumage à bouton-poussoir est laissé sur la position "ACC" ou "ON" pendant environ 1 heure, le contacteur d'allumage à bouton-poussoir passe automatiquement sur la position "OFF" pour éviter que la batterie ne se décharge complètement. Cette fonction est activée lorsque le levier sélecteur est en position "P".

## ■ Lorsque le porte-clés d'accès ne fonctionne pas correctement

Reportez-vous à "Porte-clés d'accès – si le porte-clés d'accès ne fonctionne pas correctement" ☞P523.

## 3-3. Feux de détresse

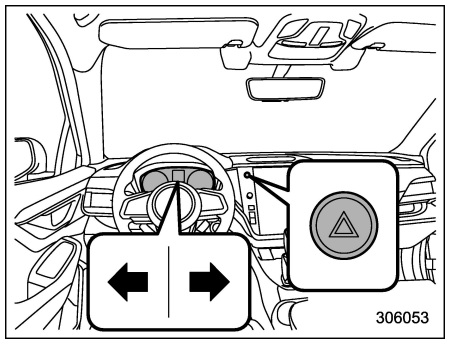


Les feux de détresse s'utilisent pour signaler à l'attention des autres conducteurs la présence d'un véhicule en difficulté. Les feux de détresse fonctionnent indépendamment de la position du contacteur d'allumage.

Les feux de détresse s'allument en appuyant sur la commande des feux de détresse qui se trouve sur le tableau de bord. Tous les clignotants et les témoins indicateurs du clignotant de direction clignotent. Pour les éteindre, appuyez de nouveau sur la commande.

### REMARQUE

**Les clignotants de direction ne fonctionnent pas pendant que les feux de détresse sont en marche.**

## 3-4. Indicateurs et jauges

### REMARQUE

**Les affichages de certains des instruments et jauges des instruments de bord sont des écrans à cristaux liquides. Ils peuvent être difficilement lisibles en cas de port de lunettes à verres polarisés.**

### ■ Indicateur de vitesse

L'indicateur de vitesse indique la vitesse de déplacement du véhicule.

### REMARQUE

**Le mouvement initial des aiguilles des instruments et des aiguilles des jauges se produisant lorsque le contacteur d'allumage est placé sur la position "ON", peut être activé ou désactivé.**

**Pour plus de détails, reportez-vous à "Réglages généraux" ☞P241 (modèles à affichage 11,6 pouces) ou "Réglages généraux" ☞P263 (modèles à double affichage 7,0 pouces).**



– SUITE –

## ■ Compte-tours

Le compte-tours indique le régime du moteur en milliers de tours par minute.

**⚠ ATTENTION**

**Ne faites pas tourner le moteur avec l'aiguille du compte-tours dans la zone rouge. Pour éviter le fonctionnement du moteur à un régime excessif, le module de commande du moteur coupe automatiquement l'injection de carburant lorsque l'aiguille entre dans cette zone. Le moteur se remet à fonctionner normalement dès que le régime moteur retombe en-dessous de la zone rouge.**

### REMARQUE

**Le mouvement initial des aiguilles des instruments et des aiguilles des jauges se produisant lorsque le contacteur d'allumage est placé sur la position "ON", peut être activé ou désactivé.**

**Pour plus de détails, reportez-vous à "Réglages généraux" ☞P241 (modèles à affichage 11,6 pouces) ou "Réglages généraux" ☞P263 (modèles à double affichage 7,0 pouces).**

## ■ Compteur totalisateur

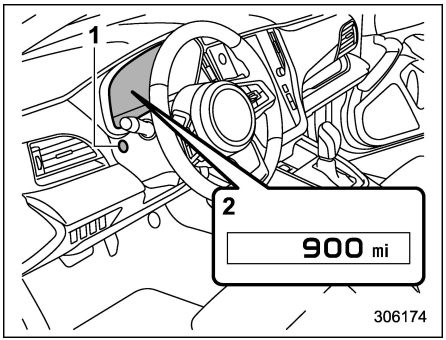


1) Commutateur TRIP RESET
2) Compteur totalisateur

Cet instrument affiche le compteur totalisateur lorsque le contacteur d'allumage est en position "ON".

Le compteur totalisateur indique la distance totale parcourue par le véhicule.

### REMARQUE

**Pour allumer le compteur totalisateur/journalier, appuyez sur le commutateur TRIP RESET lorsque le contacteur d'allumage est en position "LOCK"/"OFF" ou "ACC". Les indicateurs s'éteignent lorsque le commutateur TRIP RESET n'est pas actionné pendant environ 10 secondes.**

## ■ Compteur journalier double

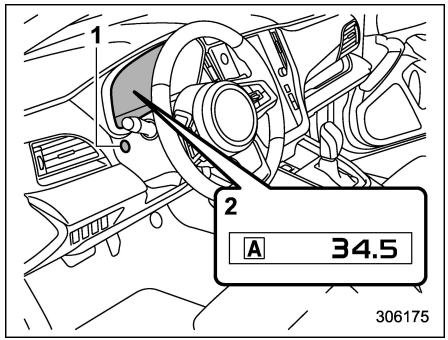


1) Commutateur TRIP RESET
2) Compteur journalier

Cet instrument affiche les deux compteurs journaliers lorsque le contacteur d'allumage est en position "ON".

Le compteur journalier indique la distance parcourue par le véhicule depuis la dernière remise à zéro.

Vous pouvez alors passer d'un écran à l'autre comme indiqué dans la séquence ci-dessous en appuyant sur le commutateur TRIP RESET.

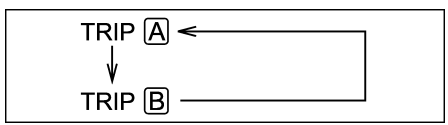

Pour réinitialiser le compteur journalier, sélectionnez le compteur journalier A ou B, puis appuyez sur le commutateur TRIP RESET et maintenez-le enfoncé.

**⚠ ATTENTION**

**Pour votre sécurité, ne tentez pas de changer le mode de fonctionnement de l'indicateur tout en conduisant. Cela peut entraîner un accident.**

## REMARQUE

**• Les données enregistrées par le compteur journalier seront perdues en cas d'interruption de la liaison entre les instruments de bord et la batterie (travaux d'entretien, remplacement du fusible, etc.).**

**• Pour allumer le compteur totalisateur/journalier, appuyez sur le commutateur TRIP RESET lorsque le contacteur d'allumage est en position "LOCK"/"OFF" ou "ACC". Le basculement de l'affichage entre les deux compteurs journaliers A et B est possible lorsque le compteur totalisateur/journalier est allumé.**

**En outre, il est possible de réinitialiser le compteur journalier en appuyant sur le commutateur TRIP RESET et en le maintenant enfoncé.**

**Les indicateurs s'éteignent lorsque le commutateur TRIP RESET n'est pas actionné pendant environ 10 secondes.**

## ■ Jauge de carburant

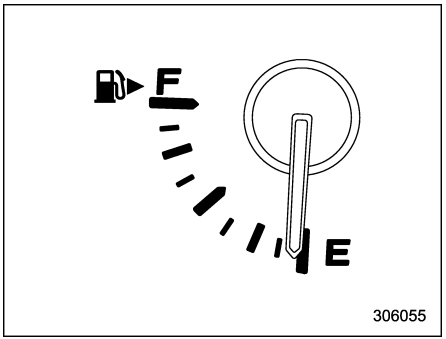


La jauge de carburant indique la quantité approximative de carburant dans le réservoir.

Lorsque le contacteur d'allumage est en position "LOCK"/"OFF" ou "ACC", la jauge de carburant est sur "E" même si le réservoir de carburant contient du carburant.

La jauge peut bouger légèrement en raison du mouvement du niveau de carburant dans le réservoir (par exemple, lors d'un freinage, d'un virage ou d'une accélération).

## REMARQUE

**• Vous verrez le pictogramme "⛽▶" sur la jauge de carburant. Ceci indique que le volet du réservoir de carburant se trouve du côté droit du véhicule.**

**• Si vous appuyez sur le commutateur TRIP RESET lorsque le contacteur d'allumage est en position "LOCK"/"OFF" ou "ACC", la jauge de carburant s'allume et indique la quantité de carburant restant dans le réservoir.**

**La jauge s'éteint lorsque le commutateur TRIP RESET n'est pas actionné pendant environ 10 secondes.**



– SUITE –

## ■ Jauge de température du liquide de refroidissement du moteur

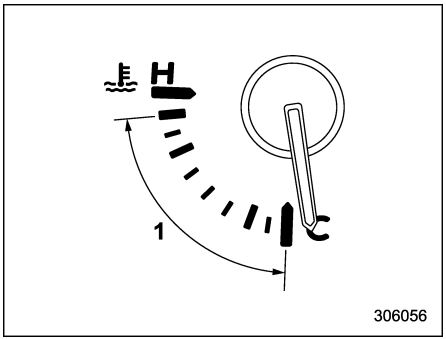


1) Portée de fonctionnement normale

La jauge de température indique la température du liquide de refroidissement du moteur lorsque le contacteur d'allumage est placé sur la position "ON".

La température du liquide de refroidissement varie en fonction de la température extérieure et des conditions de conduite.

Nous vous recommandons de conduire modérément jusqu'à ce que l'aiguille de la jauge de température atteigne le milieu de la plage. Le fonctionnement du moteur est optimal lorsque la température du liquide de refroidissement se situe dans cette plage et tout fonctionnement à haut régime lorsque le moteur n'est pas suffisamment chaud doit être évité.

**⚠ ATTENTION**

**Si l'aiguille se trouve en dehors de la plage de fonctionnement normale, arrêtez dès que possible le véhicule en toute sécurité.**

**Reportez-vous à "Surchauffe du moteur" ☞P517.**

## ■ Réglages des instruments de bord

Les réglages du compteur peuvent être effectués sur l'affichage d'informations central. Pour plus de détails, effectuez les procédures décrites dans "Réglages généraux" ☞P241 (modèles à affichage 11,6 pouces) ou "Réglages généraux" ☞P263 (modèles à double affichage 7,0 pouces).

# 3-5. Réglage d'intensité lumineuse

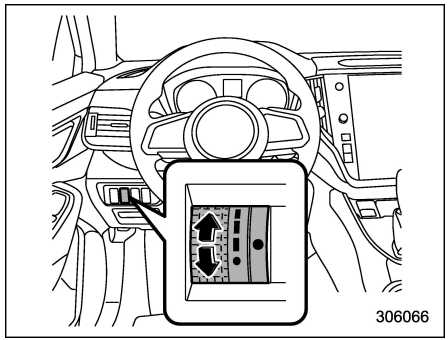


L'intensité lumineuse des instruments de bord et de l'affichage d'informations central s'atténue dans les conditions suivantes.

- La commande d'éclairage est en position "≡D◁≡" ou "≡D" lorsque l'éclairage ambiant est sombre.
- La commande d'éclairage est en position "AUTO" et les phares s'allument automatiquement.

L'intensité lumineuse est réglable pour permettre une meilleure visibilité.

Pour rendre l'éclairage plus lumineux, tournez la molette vers le haut.

Pour rendre l'éclairage moins lumineux,

tournez la molette vers le bas.

## REMARQUE

**● Lorsque la molette est tournée à fond vers le haut, l'intensité lumineuse est à son maximum et la fonction d'atténuation automatique devient inopérante.**

**● Si le moteur ne démarre pas, ramenez le contacteur d'allumage en position "LOCK"/"OFF".**

**● Le procédé de fonctionnement de l'intensité lumineuse varie selon l'activation ou non de "Brightness Dial (Cadran de luminosité)" dans l'affichage d'informations central. Reportez-vous au procédé de fonctionnement indiqué dans le tableau suivant.**

**"Brightness Dial (Cadran de luminosité)" est activé.**

| Élément à actionner | Instruments de bord | Affichage d'informations central |
|---|---|---|
| Molette de réglage | Disponible | Disponible |
| "Brightness (Luminosité)"*1 sur l'affichage d'informations central | Non disponible | Non disponible |

**"Brightness Dial (Cadran de luminosité)" est désactivé.**

| Élément à actionner | Instruments de bord | Affichage d'informations central |
|---|---|---|
| Molette de réglage | Disponible | Non disponible |
| "Brightness (Luminosité)" sur l'affichage d'informations central | Non disponible | Disponible |

***1: Lorsque "Brightness Dial (Cadran de luminosité)" est activé, "Brightness (Luminosité)" sur l'affichage d'informations central n'est pas disponible.**

**Pour plus de détails sur les réglages d'activation/de désactivation de "Brightness Dial (Cadran de luminosité)", reportez-vous à "Réglages généraux" ☞P241 (modèles à affichage 11,6 pouces) ou "Réglages généraux" ☞P263 (modèles à double affichage 7,0 pouces).**

### ■ Fonction de désactivation du réducteur d'intensité automatique

Lorsque la luminosité ambiante est forte, l'intensité lumineuse est réglée au maximum quelle que soit la position de la molette. Dans ce cas, vous ne pouvez pas régler l'intensité lumineuse en utilisant la molette. Lorsque la luminosité ambiante est faible, vous pouvez baisser l'intensité lumineuse tel que décrit ci-dessus.

La fonction de désactivation du réducteur d'intensité automatique peut être activée/désactivée et sa sensibilité peut être modifiée à volonté en faisant la demande à votre concessionnaire SUBARU. Pour plus de détails, adressez-vous à votre concessionnaire SUBARU.

## 3-6. Témoins avertisseurs et indicateurs

Certains des témoins d'anomalie et de fonctionnement s'allument lors de la mise sur "ON" du contacteur d'allumage, puis s'éteignent peu après. Ceci est destiné à permettre le contrôle des ampoules de ces témoins.

Pour contrôler le fonctionnement des témoins, serrez le frein de stationnement et mettez le contacteur d'allumage en position "ON". Pour le contrôle du système, les témoins suivants s'allument et s'éteignent après quelques secondes ou après le démarrage du moteur:

: Témoin avertisseur de ceinture de sécurité (Le témoin avertisseur de ceinture de sécurité ne s'éteint que lorsque le conducteur attache sa ceinture de sécurité.)/Témoin avertisseur de ceinture de sécurité du passager avant (Le témoin avertisseur de ceinture de sécurité ne s'éteint que lorsque le passager du siège avant attache sa ceinture de sécurité.)

: Témoin avertisseur de ceinture de sécurité arrière

: Témoin avertisseur du système de coussin de sécurité SRS

: Témoin indicateur d'activation du coussin de sécurité frontal de passager avant

: Témoin indicateur de désactivation du coussin de sécurité frontal de passager avant

CHECK ENGINE / : Témoin avertisseur d'anomalie moteur CHECK ENGINE/Témoin indicateur de dysfonctionnement

: Témoin avertisseur de charge

: Témoin avertisseur de pression d'huile

ABS / : Témoin avertisseur des freins antiblocage ABS

: Témoin avertisseur du Contrôle de Dynamique du Véhicule/Témoin indicateur de fonctionnement du Contrôle de Dynamique du Véhicule

: Témoin indicateur de désactivation du Contrôle de Dynamique du Véhicule

BRAKE / : Témoin avertisseur du système des freins

PARK / : Témoin indicateur de frein de stationnement électronique

: Témoin avertisseur de direction assistée

: Témoin avertisseur de pression de gonflage basse des pneus (modèles spécification des États-Unis)

: Témoin avertisseur de bas niveau de carburant

: Témoin avertisseur du dispositif de réglage automatique de portée des phares

: Témoin avertisseur du système de démarrage et d'arrêt automatique (jaune)

Si l'un de ces témoins ne s'allume pas, l'ampoule est grillée ou bien le circuit du témoin ne fonctionne pas correctement.

Adressez-vous à votre concessionnaire agréé SUBARU pour la réparation.

### ■ Témoin avertisseur et signal sonore de ceinture de sécurité

Conformément à la réglementation en vigueur, votre véhicule est équipé d'un dispositif avertisseur de ceinture de sécurité pour les sièges du conducteur et des passagers.

#### ▼ Sièges du conducteur et du passager avant

Ce dispositif a pour objet de rappeler au conducteur et au passager avant, au

moment où le contacteur d'allumage est mis en position "ON", qu'ils doivent attacher leur ceinture de sécurité. Des témoins avertisseurs s'allument aux emplacements indiqués sur l'illustration suivante et un signal sonore se fait entendre.

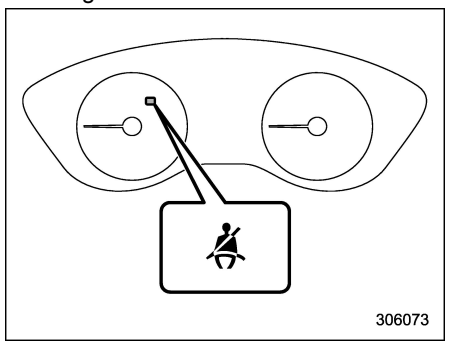


**Siège du conducteur**

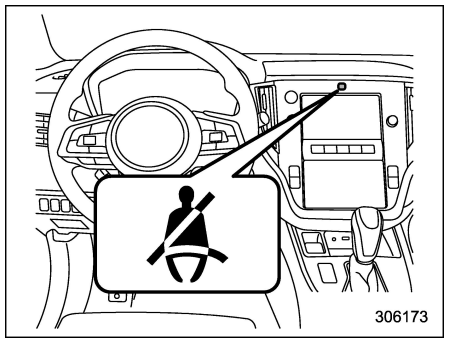


**Siège du passager avant (modèles à double affichage 7,0 pouces)**

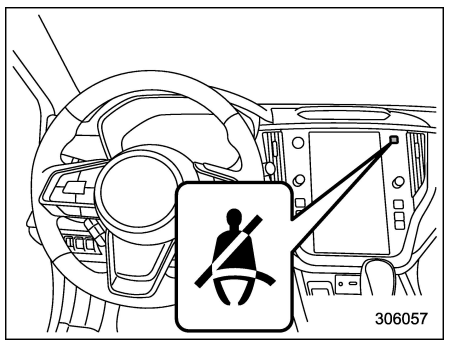


**Siège du passager avant (modèles à affichage 11,6 pouces)**

▽ **Fonctionnement**

Le contacteur d'allumage a été mis en position "ON", le témoin avertisseur du conducteur et/ou du passager avant s'allume puis clignote pendant plusieurs secondes. Si la ceinture de sécurité du siège du conducteur n'est pas attachée, l'avertisseur sonore peut émettre un bip.

## REMARQUE

**• Si la(les) ceinture(s) de sécurité du conducteur et/ou du passager avant n'est (ne sont) pas attachée(s) pendant la conduite, le système d'avertissement de ceinture de sécurité fonctionnera de la manière suivante, en fonction de la vitesse du véhicule.**

**– Le témoin avertisseur s'allume lors d'une conduite à environ 10 km/h (6 mi/h) ou moins.**

**– Le témoin avertisseur clignote et l'avertisseur sonore émet un bip sonore lorsque vous conduisez à une vitesse comprise entre environ 10 km/h (6 mi/h) et 20 km/h (13 mi/h). L'avertisseur sonore s'arrête à l'arrêt du véhicule.**

**– Le témoin avertisseur clignote et l'avertisseur sonore émet un son fort lorsque 15 secondes se sont écoulées pendant que vous conduisez à une vitesse comprise entre**

*– SUITE –*

**environ 10 km/h (6 mi/h) et 20 km/h (13 mi/h).**

**– Le témoin avertisseur clignote et l'avertisseur sonore émet un son fort lorsque vous conduisez à une vitesse supérieure à environ 20 km/h (13 mi/h).**

**● Le témoin avertisseur s'éteint et l'avertisseur sonore s'arrête lorsque la ceinture de sécurité est bouclée.**

**● Le système d'avertissement de ceinture de sécurité peut être annulé. Toutefois, lorsque le contacteur d'allumage est mis en position "ON" après avoir été sur "OFF", les réglages du système d'avertissement seront restaurés. Pour plus de détails sur l'annulation de l'avertissement, contactez un concessionnaire SUBARU.**

S'il n'y a personne sur le siège du passager avant, le système d'avertissement de ceinture de sécurité du siège du passager avant est désactivé. Le système de détection de présence d'un passager avant permet au système de savoir si le siège du passager avant est occupé ou non.

**⚠ ATTENTION**

**Observez les précautions suivantes. Faute de quoi, le dispositif ne pourra pas fonctionner correctement et risque de se dérégler.**

- **Ne fixez aucun accessoire au dossier du siège (tablette, téléviseur, etc.).**
- **Ne placez aucun objet lourd dans la poche du dossier de siège.**
- **Veillez à ce que le passager installé à l'arrière ne pose pas ses bras ou ses jambes sur ou contre le dossier de siège du passager avant et qu'il ne tire pas dessus.**
- **N'utilisez pas les sièges avant sans qu'ils soient correctement verrouillés en position avant-arrière ou sans que le dossier soit correctement verrouillé. Si un siège ou son dossier n'est pas verrouillé correctement, agissez sur le réglage pour que le loquet s'engage correctement. Pour la procédure de réglage, reportez-vous à "Sièges avant" ☞P31.**

Si le système d'avertissement de ceinture de sécurité ne fonctionne pas correctement (c'est-à-dire s'il est activé alors que le siège du passager avant n'est pas occupé, ou s'il est désactivé alors que le passager avant n'a pas attaché sa ceinture de sécurité), prenez les mesures suivantes.

- Assurez-vous qu'aucun objet ne se trouve sur le siège, excepté un éventuel système de retenue pour enfant et l'enfant l'occupant. Nous vous conseillons cependant fortement d'asseoir tous les enfants sur le siège arrière, correctement attachés.
- Vérifiez que vous n'avez laissé aucun objet dans la poche du dossier de siège.
- Vérifiez que le loquet de position avant-arrière et le loquet du dossier du siège passager avant sont correctement engagés en essayant de déplacer le siège vers l'avant et vers l'arrière.

Si le système d'avertissement de ceinture de sécurité pour le siège du passager avant ne fonctionne toujours pas correctement après que les mesures correctives ci-dessus aient été prises, contactez immédiatement un concessionnaire SUBARU pour un contrôle.

### ▼ Sièges des passagers arrière

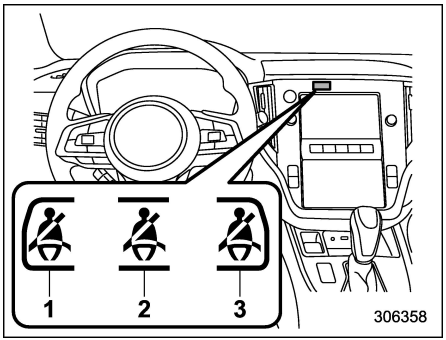


**Témoin avertisseur de la ceinture de sécurité arrière (modèles à double affichage 7,0 pouces)**

1) Siège arrière gauche
2) Siège arrière central
3) Siège arrière droit

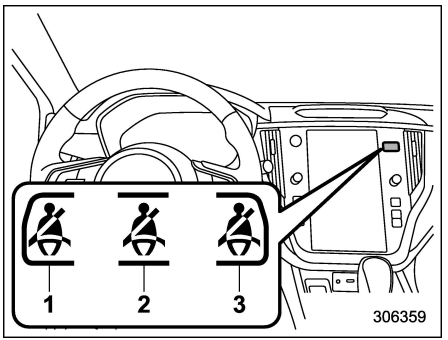


**Témoin avertisseur de la ceinture de sécurité arrière (modèles à affichage 11,6 pouces)**

1) Siège arrière gauche
2) Siège arrière central
3) Siège arrière droit

Le témoin avertisseur et le signal sonore de ceinture de sécurité ont pour objet de rappeler aux passagers arrière, au moment où le contacteur d'allumage est mis en position "ON", qu'il doivent attacher leur ceinture de sécurité. Des témoins avertisseurs s'allument aux emplacements indiqués sur l'illustration ci-dessus et un signal sonore se fait entendre.

**⚠ DANGER**

- **Le conducteur doit vérifier que tous les passagers ont bien attachés leur ceinture de sécurité, car le système de détection de présence d'un passager peut ne pas détecter de passagers dans les circonstances suivantes.**
  - **– En cas d'usage de coussins ou de systèmes de retenue pour enfant, etc.**
  - **– Lorsqu'un enfant ou un adulte de petite taille est assis dans le siège.**
- **Observez les précautions suivantes**
  - **– Ne soumettez pas le siège arrière à de forts impacts.**
  - **– Ne rabattez pas le dossier de siège vers l'avant lorsque des objets sont sur le siège.**
  - **– Ne renversez pas de liquides sur le siège arrière. Si un liquide a été répandu, épongez immédiatement.**
  - **– N'enlevez et ne démontez pas le siège arrière.**

## REMARQUE

**• Le système de détection de présence d'un passager du siège arrière détecte si un passager occupe le siège.**

– SUITE –

**La présence d'une charge lourde ou d'animaux de compagnie de grande taille sur la banquette arrière peut activer le témoin avertisseur et le signal sonore de ceinture de sécurité du passager. Boucler la ceinture de sécurité arrière avant de placer la charge ou d'installer un animal de compagnie de grande taille permettra d'éviter d'activer le témoin avertisseur et le signal sonore de ceinture de sécurité du passager.**

**• Assurez-vous que le siège arrière est inoccupé avant de le rabattre. Les objets coincés entre le bas du siège et un dossier du siège rabattu peuvent endommager la surface du siège ou activer le témoin avertisseur et le signal sonore de ceinture de sécurité.**

▽ **Fonctionnement**

Si les passagers des sièges arrière n'attachent pas leur ceinture de sécurité pendant que le contacteur d'allumage est en position "ON", les témoins avertisseurs de ceinture de sécurité s'allument ou clignotent pour indiquer que les ceintures ne sont pas attachées.

## REMARQUE

**• Si la(les) ceinture(s) de sécurité des passagers arrière n'est (ne sont) pas attachée(s) pendant la conduite, le système d'avertissement de ceinture de sécurité fonctionnera de la manière suivante, en fonction de la vitesse du véhicule.**

**– Le témoin avertisseur s'allume lors d'une conduite à environ 10 km/h (6 mi/h) ou moins.**

**– Lorsque vous conduisez entre environ 10 km/h (6 mi/h) et 20 km/h (12,5 mi/h), si les ceintures de sécurité ne sont pas attachées pendant 50 secondes, les témoins avertisseurs de ceinture de sécurité clignotent et un avertisseur sonore retentit.**

**L'avertisseur sonore émet un bip pendant 15 secondes, puis un son continu plus fort pendant 35 secondes. Le témoin avertisseur clignote pendant 50 secondes, puis il s'allume en continu et l'avertisseur sonore s'arrête.**

**– Lorsque vous conduisez à plus d'environ 20 km/h (12,5 mi/h), si les ceintures de sécurité ne sont pas attachées pendant 35 secondes, les témoins avertisseurs des ceintures non attachées clignotent et un avertisseur sonore retentit fortement. Si les ceintures de sécurité arrière ne sont pas attachées au bout de 35 secondes, le témoin avertisseur qui clignote s'allume en continu et l'avertisseur sonore s'arrête. Les témoins avertisseurs restent allumés jusqu'à ce que ces ceintures soient attachées.**

**• Le témoin avertisseur s'éteint et l'avertisseur sonore s'arrête lorsque la ceinture de sécurité est bouclée.**

**• Le témoin avertisseur de ceinture de sécurité peut être annulé. Toutefois, lorsque le contacteur d'allumage est mis en position "ON" après avoir été sur "OFF", les réglages du système d'avertissement seront restaurés. Pour plus de détails sur l'annulation de l'avertissement, contactez un concessionnaire SUBARU.**

## ■ Témoin avertisseur du système de coussin de sécurité SRS



**⚠ DANGER**

**Si le témoin avertisseur présente l'un des états mentionnés ci-après, les prétensionneurs de ceinture de sécurité et/ou le système des coussins de sécurité SRS ne fonctionnent peut-être pas normalement.**

- **Le témoin avertisseur clignote ou scintille**
- **Le témoin avertisseur ne s'allume pas lors de la mise sur "ON" du contacteur d'allumage**
- **Le témoin avertisseur reste allumé en permanence**
- **Le témoin avertisseur s'allume pendant la conduite**

**Présentez immédiatement votre véhicule au concessionnaire SUBARU le plus proche pour faire contrôler le système. Faute de faire contrôler et remettre en état le système, les prétensionneurs de ceinture de sécurité et/ou les coussins de sécurité SRS pourraient se déclencher anormalement (par exemple, déploiement d'un coussin de sécurité SRS lors d'un choc très mineur, ou non déploiement lors d'une collision violente), augmentant les risques de blessures.**

Pour plus de détails sur les composants contrôlés par le témoin avertisseur, reportez-vous à "Surveillance du système de coussin de sécurité SRS" ☞P119.

## ■ Indicateurs d'activation et de désactivation du coussin de sécurité frontal de passager avant

### REMARQUE

**Pour plus de détails sur les conditions de fonctionnement du coussin de sécurité de coussin de siège SRS, reportez-vous à "Système SUBARU de coussin de sécurité frontal perfectionné, coussin de sécurité de coussin de siège SRS, coussin de sécurité latéral SRS et rideau de sécurité SRS" ☞P95.**

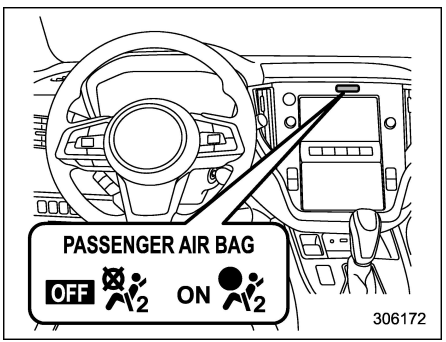


**Modèles à double affichage 7,0 pouces**

ON : Indicateur d'activation du coussin de sécurité frontal de passager avant

OFF : Indicateur de désactivation du coussin de sécurité frontal de passager avant

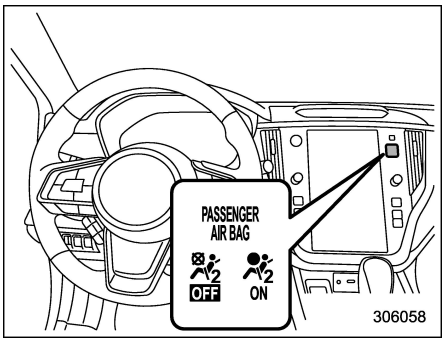


**Modèles à affichage 11,6 pouces**

ON : Indicateur d'activation du coussin de sécurité frontal de passager avant

OFF : Indicateur de désactivation du coussin de sécurité frontal de passager avant

Les indicateurs d'activation et de désactivation du coussin de sécurité frontal de passager avant permettent de savoir si le système a mis en service ou non le coussin de sécurité frontal SRS pour passager avant.

Les indicateurs sont situés comme indiqué sur l'illustration.

Lorsqu'on met le contacteur d'allumage en position "ON", les deux indicateurs d'activation et de désactivation s'allument pendant 6 secondes, période pendant laquelle se fait le contrôle du système. Après le contrôle, les indicateurs s'éteignent tous

– SUITE –

deux pendant 2 secondes. L'un des deux indicateurs s'allume ensuite, en fonction du statut du coussin de sécurité frontal SRS pour passager avant déterminé par le système SUBARU de coussin de sécurité frontal perfectionné.

Si le coussin de sécurité frontal SRS pour passager avant est activé, l'indicateur d'activation s'allume et l'indicateur de désactivation reste éteint.

Si le coussin de sécurité frontal SRS pour passager avant est désactivé, l'indicateur d'activation reste éteint, et l'indicateur de désactivation s'allume.

Avec le contacteur d'allumage en position "ON", si les indicateurs d'activation et de désactivation restent tous deux allumés ou éteint une fois la phase de contrôle du système terminée, le système est en dysfonctionnement. Contactez immédiatement votre concessionnaire SUBARU et faites-le contrôler.

## ■ Témoin avertisseur d'anomalie moteur CHECK ENGINE/Témoin indicateur de dysfonctionnement

CHECK ENGINE

**⚠ ATTENTION**

**Si le témoin avertisseur d'anomalie moteur CHECK ENGINE/témoin indicateur de dysfonctionnement s'allume pendant la conduite, faites contrôler/réparer votre véhicule par un concessionnaire SUBARU le plus tôt possible. Continuer à rouler sans faire contrôler/réparer le système antipollution peut entraîner de graves détériorations qui ne sont pas couvertes par la garantie de votre véhicule.**

Si ce témoin reste allumé en permanence ou clignote lorsque le moteur tourne, cela peut être signe d'au moins une anomalie dans le système antipollution.

### ▼ Si le témoin reste allumé

Si le témoin reste allumé en continu pendant la conduite, ou s'il ne s'éteint pas après la mise en marche du moteur, une anomalie de fonctionnement du système antipollution a été détectée.

Il faut alors faire immédiatement contrôler le véhicule par un concessionnaire agréé SUBARU.

### REMARQUE

**Le témoin s'allume également si le bouchon du réservoir de carburant n'a pas été serré correctement jusqu'à entendre un clic.**

Si le réservoir contient encore suffisamment de carburant, l'allumage du témoin avertisseur d'anomalie moteur CHECK ENGINE/témoin indicateur de dysfonctionnement peut provenir du fait que le bouchon du réservoir n'a pas été refermé ou qu'il est mal serré. Rouvrez le bouchon et refermez-le en tournant jusqu'à ce qu'il émette un cliquetis. Vérifiez que rien n'empêche la fermeture étanche du bouchon. Le resserrement du bouchon n'a pas pour effet immédiat d'éteindre le témoin avertisseur d'anomalie moteur CHECK ENGINE/témoin indicateur de dysfonctionnement. L'extinction du témoin peut ne se produire qu'après plusieurs trajets avec le véhicule. Si le témoin ne s'éteint pas, présentez immédiatement votre véhicule à un concessionnaire agréé SUBARU.

### ▼ Si le témoin clignote

Si le témoin clignote pendant la conduite, un défaut d'allumage du moteur suscep-

tible d'endommager le système antipollution a été détecté.

Pour éviter que le système antipollution ne soit gravement endommagé, conformez-vous aux instructions suivantes.

- Réduire la vitesse du véhicule.
- Éviter les fortes accélérations.
- Éviter de monter des routes très en pente.
- Si possible, réduire la charge du véhicule.
- Le cas échéant, dételez la remorque dès que possible (Outback).

Il arrive que le témoin avertisseur d'anomalie moteur CHECK ENGINE/témoin indicateur de dysfonctionnement cesse de clignoter pour rester allumé en permanence au bout de plusieurs trajets. Il faut alors faire immédiatement contrôler le véhicule par un concessionnaire agréé SUBARU.

## ■ Témoin avertisseur de charge



Si ce témoin s'allume pendant que le moteur tourne, cela signifie que le circuit de charge ne fonctionne pas normalement.

Si le témoin s'allume pendant la conduite ou s'il reste allumé après la mise en marche du moteur, arrêtez le moteur dès que la sécurité le permet, puis contrôlez la courroie de l'alternateur. Si la courroie est détendue ou cassée, ou bien si le témoin reste allumé alors que la courroie est en bon état, contactez immédiatement votre concessionnaire SUBARU le plus proche.

## ■ Témoin avertisseur de pression d'huile



**ATTENTION**

**Le moteur ne doit pas être utilisé si le témoin avertisseur de pression d'huile reste allumé. Cela peut endommager gravement le moteur.**

Si ce témoin s'allume pendant que le moteur tourne, cela signifie que la pression d'huile moteur est trop basse et que le circuit de lubrification ne fonctionne pas normalement.

Si le témoin s'allume pendant la conduite ou s'il reste allumé après la mise en marche du moteur, arrêtez le moteur dès que la sécurité le permet, puis contactez immédiatement votre concessionnaire SUBARU le plus proche.

Pour plus de détails concernant le contrôle du niveau d'huile ou l'ajout d'huile moteur, reportez-vous à "Huile moteur" ☞P550.

## ■ Indicateur d'avertissement de niveau d'huile moteur bas

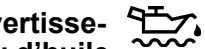

Cet indicateur apparaît lorsque le niveau d'huile moteur atteint la limite minimale.

Si l'indicateur d'avertissement apparaît, vérifiez le niveau d'huile moteur sur une surface plane. Lorsque le niveau d'huile moteur ne se situe pas dans le champ normal, rajoutez de l'huile moteur. Reportez-vous à "Huile moteur" ☞P550. Après avoir ajouté ou vidangé l'huile moteur, chauffez le moteur et arrêtez-le lorsque vous êtes sur une surface plane, puis démarrez le moteur après qu'une minute ou plus se soit écoulée. Assurez-vous que l'indicateur d'avertissement s'éteigne une fois le moteur démarré. S'il ne s'éteint pas après le remplissage d'huile moteur, ou s'il apparaît même si le niveau d'huile moteur est dans la fourchette normale, faites vérifier le véhicule par un concessionnaire SUBARU.

### REMARQUE

- **Le niveau d'huile sera détecté par le système juste après avoir mis le contacteur d'allumage en position "OFF". Si le niveau d'huile est sous la limite inférieure lorsque le contacteur d'allumage est mis en position "ON",**

– SUITE –

**l'indicateur d'avertissement de niveau d'huile moteur bas s'allume.**

**• Lorsque le véhicule est stationné sur une pente raide, l'indicateur d'avertissement de niveau d'huile moteur bas peut ne pas s'allumer même si le niveau d'huile est sous la limite inférieure pour empêcher un allumage erroné.**

## ■ Témoin avertisseur de surchauffe de l'huile de boîte de vitesses automatique AT OIL TEMP

AT OIL TEMP

Si ce témoin s'allume pendant que le moteur tourne, cela signifie que le liquide de transmission est trop chaud.

Si ce témoin s'allume pendant la conduite, garez immédiatement le véhicule dans un endroit sûr et laissez le moteur tourner au ralenti jusqu'à ce que le témoin avertisseur s'éteigne.

### ▼ Avertisseur du système de contrôle de la transmission

Si le témoin avertisseur "AT OIL TEMP" clignote après la mise en marche du moteur, c'est le signe d'une anomalie dans le système de commande de transmission. Faites immédiatement examiner votre véhicule par le concessionnaire SUBARU le plus proche.

## ■ Témoin avertisseur de pression de gonflage basse des pneus (modèles spécification des États-Unis)



Lors de la mise sur "ON" du contacteur d'allumage, le témoin avertisseur de pression de gonflage basse des pneus s'allume pendant 2 secondes environ, ce qui indique que le système de surveillance de la pression des pneus (TPMS) fonctionne normalement. S'il n'y a pas de problème et si tous les pneus sont normalement gonflés, le témoin s'éteint.

Tous les pneus, y compris celui de la roue de secours (si le véhicule en est équipé), doivent être contrôlés à froid une fois par mois et regonflés à la pression recommandée par le constructeur du véhicule et indiquée sur la plaque du véhicule ou sur l'étiquette de pression de gonflage des pneus. (Si votre véhicule est équipé de pneus de taille autre que la taille indiquée sur la plaque du véhicule ou sur l'étiquette de pression de gonflage des pneus, vous devez déterminer quelle est la pression de gonflage des pneus correcte de ces pneus.)

Pour une meilleure sécurité, votre véhicule est doté d'un système de surveillance de la pression des pneus (TPMS), qui allume un témoin avertisseur de basse pression si l'un des pneus ou plus est sensiblement sous-gonflé. Par conséquent, lorsque le témoin avertisseur de basse pression des pneus s'allume, vous devez vous arrêter le plus tôt possible pour vérifier vos pneus et les regonfler à la pression normale. Rouler avec un pneu sensiblement sous-gonflé fait surchauffer ce pneu, avec risque d'éclatement. De plus, une pression de gonflage insuffisante augmente la consommation de carburant, réduit la longévité normale des pneus et nuit à la bonne tenue de route et aux performances de freinage.

Vous devez être conscient que le système TPMS ne dispense pas d'entretenir normalement les pneus de votre véhicule. Il reste de la responsabilité du conducteur de maintenir la pression de gonflage des pneus, même si le sous-gonflage n'a pas atteint le niveau qui déclenche l'allumage du témoin du TPMS signalant une trop basse pression des pneus.

Votre véhicule est également équipé d'un indicateur de dysfonctionnement du TPMS pour indiquer quand le système ne fonctionne pas correctement. L'indicateur de dysfonctionnement du TPMS est

combiné avec le témoin avertisseur de basse pression. Lorsque le système détecte une anomalie de fonctionnement, le témoin avertisseur de basse pression clignotera pendant environ une minute et restera ensuite allumé en permanence. Ceci à chaque démarrage du véhicule tant que l'anomalie de fonctionnement n'est pas réglée. Lorsque l'indicateur de dysfonctionnement est allumé, le système peut ne pas être capable de détecter ou de signaler la faible pression des pneus comme il le devrait. Les anomalie de fonctionnement du TPMS peuvent survenir pour diverses raisons, comme l'installation de la roue de secours ou de nouveaux pneus ou roues sur le véhicule qui empêchent le TPMS de fonctionner correctement. Vérifiez toujours le témoin avertisseur de basse pression du TPMS après le remplacement d'un ou plusieurs pneus ou roues pour s'assurer du bon fonctionnement du TPMS avec les nouveaux pneus/roues.

Si ce témoin avertisseur reste allumé après avoir clignoté pendant environ une minute, faites contrôler le système par le concessionnaire SUBARU le plus proche le plus tôt possible.

**⚠ DANGER**

**Si le témoin ne s'allume pas du tout lors de la mise sur ON du contacteur d'allumage, ou s'il reste allumé en continu après avoir clignoté pendant environ une minute, faites contrôler le système de surveillance de la pression des pneus par un concessionnaire SUBARU le plus tôt possible.**

**Si le témoin s'allume pendant la conduite, ne freinez jamais brusquement. Au lieu de cela, effectuez la procédure suivante. Faute de quoi, vous courez le risque d'un accident avec d'importants dégâts matériels au véhicule et des blessures graves.**

1) **Continuez à avancer en ligne droite tout en réduisant progressivement la vitesse.**
2) **Quittez lentement la route et garez le véhicule dans un endroit sûr.**

**Si ce témoin reste allumé pendant la conduite une fois la pression des pneus réglée, l'un des pneus est probablement en mauvais état et perd rapidement son air. Dès que vous avez des raisons de croire qu'un pneu ne tient pas l'air, remplacez cette roue par la roue de secours.**

**Lorsqu'une roue de secours est installée ou si une jante a été remplacée sans faire transférer le capteur manométrique/transmetteur d'origine, le témoin avertisseur de pression de gonflage basse des pneus s'illumine après avoir clignoté pendant environ une minute. C'est le signe que le système de surveillance de la pression des pneus (TPMS) ne peut pas surveiller l'ensemble des quatre roues. Contactez votre concessionnaire SUBARU dès que possible pour faire remplacer la roue et le capteur et/ou réinitialiser le système. Si le témoin reste allumé après avoir clignoté pendant environ une minute, contactez rapidement un concessionnaire SUBARU pour faire contrôler le véhicule.**

**⚠ ATTENTION**

**Le système de surveillance de la pression des pneus n'a PAS pour but de vous dispenser de contrôler la pression de vos pneus. N'oubliez pas de contrôler régulièrement (au moins une fois par mois) la pression**

*– SUITE –*

**de gonflage des pneus de votre véhicule avec un manomètre pour pneus. Un changement dans la pression d'un ou plusieurs pneus n'est reconnu par le système de surveillance de la pression des pneus qu'avant que le véhicule ne redémarre et n'atteigne la vitesse de 32 km/h (20 mi/h). Lorsque vous venez de régler la pression des pneus, vous devez redémarrer et atteindre une vitesse d'au moins 32 km/h (20 mi/h) avant que le TPMS n'entre en action et ne contrôle la pression de gonflage des pneus. Si tous les pneus sont gonflés à une pression supérieure à la valeur jugée critique par le système, le témoin avertisseur de pression de gonflage basse des pneus doit s'éteindre au bout de quelques minutes. Par conséquent, utilisez toujours des pneus de la taille prescrite pour les roues avant et les roues arrière.**

## ■ Témoin avertisseur des freins antiblocage ABS

ABS / (ABS)

**⚠ ATTENTION**

- **Dans l'une des situations suivantes, nous vous recommandons de faire réparer l'ABS de votre véhicule par un concessionnaire SUBARU au plus tôt.**
  - **– Le témoin avertisseur ne s'allume pas lors de la mise sur "ON" du contacteur d'allumage.**
  - **– Le témoin avertisseur s'allume lors de la mise sur "ON" du contacteur d'allumage, mais il ne s'éteint pas même après le démarrage du véhicule.**
  - **– Le témoin avertisseur s'allume pendant la conduite.**
- **Si ce témoin s'allume (et le témoin avertisseur du système des freins est éteint), le système ABS est désactivé. Toutefois, les freins continuent à fonctionner comme des freins ordinaires.**

Le témoin avertisseur des freins antiblocage ABS s'allume de paire avec le témoin avertisseur du système des freins en cas de mauvais fonctionnement du système EBD. Pour plus de détails sur la façon dont les dysfonctionnements du système EBD sont signalés, reportez-vous à "Témoin avertisseur du système des freins" ☞P207.

### REMARQUE

**Si le témoin avertisseur présente l'un des comportements ci-après, l'ABS peut être considéré comme fonctionnant normalement.**

- **Le témoin avertisseur s'allume juste après le démarrage du moteur, mais il s'éteint immédiatement et reste éteint.**
- **Le témoin avertisseur reste allumé après le démarrage du moteur, mais il s'éteint pendant la conduite.**
- **Le témoin avertisseur s'allume pendant la conduite, mais il s'éteint immédiatement et reste éteint.**

En cas de conduite avec une tension de la batterie trop basse (par exemple après un démarrage avec des câbles volants pour cause de batterie déchargée), il arrive que le témoin avertisseur des freins antiblocage ABS s'allume. Cela est dû à la tension faible de la batterie et n'est pas une anomalie. Le témoin s'éteint dès que la batterie est complètement rechargée.

## ■ Témoin avertisseur du système des freins BRAKE / (!)

**⚠ DANGER**

- **Conduire avec le témoin avertisseur du système des freins allumé est dangereux. Ceci indique que votre système des freins risque de ne pas fonctionner normalement. Si le témoin reste allumé, faites immédiatement contrôler les freins par un concessionnaire SUBARU.**
- **Si vous avez un doute quant au bon fonctionnement des freins, n'utilisez pas le véhicule. Faites-le remorquer jusqu'au concessionnaire SUBARU le plus proche pour le faire réparer.**
- **Si le témoin avertisseur du système des freins s'allume, le système de frein de stationnement électronique pourrait être en dysfonctionnement. Arrêtez immédiatement le véhicule dans un endroit sûr, placez des cales sous les roues pour empêcher le véhicule de bouger et contactez un concessionnaire SUBARU. Pour plus de détails, reportez-vous à "Frein de stationnement électronique" ☞P408.**

### REMARQUE

- **Même si le témoin avertisseur du système des freins s'allume, si le témoin avertisseur présente l'un des comportements ci-après, le système de frein de stationnement électronique fonctionne correctement.**
  - **– Le témoin avertisseur s'éteint lorsque le frein de stationnement électronique est serré ou desserré.**
  - **– Le témoin avertisseur s'éteint lorsque le contacteur d'allumage est mis à nouveau en position "ON".**
- **Le témoin avertisseur du système des freins peut s'allumer immédiatement après le démarrage du moteur. Cependant, si le témoin avertisseur s'éteint après que le frein de stationnement électronique est desserré, le système fonctionne correctement.**
- **Le témoin avertisseur du système des freins peut s'allumer après que le frein de stationnement électronique a été serré et desserré à plusieurs reprises. Cependant, le système de frein de stationnement électronique fonctionne correctement si le témoin avertisseur s'éteint après une courte période.**
- **Lorsque le moteur est démarré alors que le frein de stationnement électronique est serré/desserré, le système peut juger cela comme une situation anormale et le témoin avertisseur peut s'allumer. Si le témoin avertisseur s'allume, tournez une fois le contacteur d'allumage sur la position "LOCK"/"OFF", puis redémarrez le moteur. Puis, serrez/desserrez le frein de stationnement électronique. Si le témoin avertisseur s'éteint, le système sera restauré.**

Ce témoin remplit les fonctions suivantes.

**▼ Avertissement du niveau de liquide de frein**

Lorsque le contacteur d'allumage est sur la position "ON" et que le frein de stationnement est complètement desserré, ce témoin s'allume si le niveau dans le réservoir de liquide de frein atteint le repère de niveau minimum "MIN".

L'allumage du témoin avertisseur du système des freins pendant la conduite (alors que le frein de stationnement est complètement desserré et que le contacteur d'allumage est placé sur "ON") peut signaler une fuite de liquide de frein ou l'usure des plaquettes de frein. Le cas échéant, immobilisez immédiatement le

– SUITE –

véhicule dès qu'il est possible de le faire en toute sécurité et contrôlez le niveau de liquide de frein. Si le niveau de liquide dans le réservoir est en-dessous du repère "MIN", ne roulez pas avec le véhicule. Faites-le remorquer jusqu'au concessionnaire SUBARU le plus proche pour réparation.

▼ **Avertissement du système de répartition électronique de la force de freinage (EBD)**

Si le témoin avertisseur reste allumé même si le frein de stationnement est relâché, le niveau de liquide de frein peut être bas ou le système EBD peut présenter un problème. Garez immédiatement le véhicule dans un endroit sûr, et contactez votre concessionnaire SUBARU.

▼ **Avertissement du système de frein de stationnement électronique**

Le témoin avertisseur du système des freins s'allume lorsque le système de frein de stationnement électronique est en dysfonctionnement. Si le témoin avertisseur s'allume, garez le véhicule le plus tôt possible dans un endroit sûr et contactez votre concessionnaire SUBARU.

Le témoin avertisseur du système des freins reste allumé lorsque le frein de stationnement ne peut pas être desserré même en appuyant sur la commande de frein de stationnement. Pour plus de détails, reportez-vous à "Frein de stationnement électronique" ☞P408.

▽ **Avertissement d'opération fréquente**

Le témoin avertisseur du système des freins s'allume et un signal sonore se fait entendre si la commande de frein de stationnement est opérée trop souvent. Dans ce cas, l'opération de la commande de frein de stationnement est limitée pour protéger le système de frein de stationnement électronique.

## ■ Témoin indicateur de frein de stationnement électronique PARK / Ⓟ

▼ **Indicateur de frein de stationnement**

Le témoin s'allume lorsqu'on serre le frein de stationnement alors que le contacteur d'allumage est sur "ACC" ou "ON". Il s'éteint lorsque l'on desserre complètement le frein de stationnement.

▼ **Avertissement du système de frein de stationnement électronique**

**⚠ DANGER**

- **Lorsque vous desserrez le frein de stationnement électronique alors que le moteur tourne, le témoin indicateur de frein de stationnement électronique s'éteint. Toutefois, si le témoin reste allumé, arrêtez le véhicule dans un endroit sûr immédiatement et faites inspecter le système par un concessionnaire SUBARU.**
- **Si vous avez un doute quant au bon fonctionnement des freins, n'utilisez pas le véhicule. Faites-le remorquer jusqu'au concessionnaire SUBARU le plus proche pour le faire réparer.**
- **Si le témoin indicateur de frein de stationnement électronique clignote, le système de frein de stationnement électronique peut être défectueux. Arrêtez immédiatement le véhicule dans un endroit sûr, placez des cales sous les roues pour empêcher le véhicule de bouger et contactez un concessionnaire SUBARU. Pour plus de détails,**

**reportez-vous à “Frein de stationnement électronique” ☞P408.**

## REMARQUE

**• Lorsque le contacteur d’allumage a été mis en position “LOCK”/“OFF” avec le frein de stationnement électronique serré, le témoin indicateur de frein de stationnement électrique s’allume pendant environ 30 secondes et s’éteint.**

**• Avec le contacteur d’allumage en position “LOCK”/“OFF”, lorsque la commande de frein de stationnement électronique est tirée pour serrer le frein de stationnement électronique, le témoin indicateur de frein de stationnement électrique s’allume, demeure allumé pendant environ 30 secondes puis s’éteint.**

**• Même si le témoin indicateur de frein de stationnement électrique clignote, si le témoin avertisseur présente l’un des comportements ci-après, le système de frein de stationnement électronique fonctionne correctement.**

**– Le témoin indicateur s’éteint lorsque le frein de stationnement électronique est desserré.**

**• Le témoin indicateur de frein de stationnement électrique peut clignoter immédiatement après le démarrage du moteur. Cependant, si le témoin indicateur s’éteint après que le frein de stationnement électronique est desserré, le système fonctionne correctement.**

**• Le témoin indicateur de frein de stationnement électrique peut clignoter après que le frein de stationnement électronique a été serré et desserré à plusieurs reprises. Cependant, le système de frein de stationnement électronique fonctionne correctement si le témoin avertisseur s’éteint après une courte période.**

Le témoin indicateur de frein de stationnement électronique clignote lorsque le système de frein de stationnement électronique est défectueux. Si le témoin indicateur clignote, garez le véhicule le plus tôt possible dans un endroit sûr et contactez votre concessionnaire SUBARU.

Le témoin indicateur de frein de stationnement électrique reste allumé lorsque le frein de stationnement ne peut pas être desserré même en appuyant sur la commande de frein de stationnement. Pour plus de détails, reportez-vous à “Frein de stationnement électronique” ☞P408.

### ▽ Avertissement de limitation d’application du frein de stationnement

Le témoin indicateur de frein de stationnement électrique clignote pendant 10 secondes et un signal sonore se fait entendre si la commande de frein de stationnement est en marche lorsque le frein de stationnement ne peut pas être appliqué.

### ▽ Avertissement d’opération fréquente

Le témoin indicateur de frein de stationnement électrique clignote pendant 10 secondes et un signal sonore se fait entendre si la commande de frein de stationnement est opérée trop souvent. Dans ce cas, l’opération de la commande de frein de stationnement est limitée pour protéger le système de frein de stationnement électronique.

## REMARQUE

**Attendez jusqu’à ce que le témoin indicateur s’éteigne.**



*– SUITE –*

## ■ Témoin indicateur d'activation Auto Vehicle Hold

**ATTENTION**

**Si le témoin indicateur d'activation Auto Vehicle Hold ne s'allume pas même en appuyant sur "Auto Vehicle Hold (AVH) (Retenue auto. véhicule)" pour activer la fonction Auto Vehicle Hold, le système de frein de stationnement électronique peut être défectueux.**

Ce témoin indicateur s'allume lorsque la fonction Auto Vehicle Hold est activée. Pour plus de détails, reportez-vous à "Fonction Auto Vehicle Hold" ☞P411.

## ■ Témoin indicateur de fonctionnement Auto Vehicle Hold

Ce témoin indicateur s'allume lorsque le véhicule est arrêté à l'aide de la fonction Auto Vehicle Hold. Pour plus de détails, reportez-vous à "Fonction Auto Vehicle Hold" ☞P411.

## ■ Témoin avertisseur de bas niveau de carburant

Ce témoin s'allume lorsque le réservoir est presque vide (il reste environ 10,0 litres [2,6 gal US, ou 2,2 gal Imp]). Il ne fonctionne que lorsque le contacteur d'allumage est sur la position "ON".

**ATTENTION**

**Ravitaillez le véhicule en carburant dès que possible lorsque le témoin avertisseur de bas niveau de carburant s'allume. Les ratés d'allumage provoqués par le réservoir vide sont susceptibles d'endommager le moteur.**

## ■ Indicateur d'ouverture de portière

Si l'une des portières, le hayon (Outback) ou le coffre à bagages (Legacy) est mal fermé(e), l'indicateur d'ouverture de portière apparaît. Cette fonction est effective même si le contacteur d'allumage est placé sur la position "LOCK"/"OFF" ou "ACC", ou si la clé est retirée du contacteur d'allumage (modèles sans "accès sans clé avec système de démarrage à bouton-poussoir").

La portière ouverte est indiquée par la partie correspondante de l'indicateur d'ouverture de portière.

Vérifiez toujours que cet indicateur n'apparaît pas avant de prendre la route.

## ■ Témoin avertisseur de capot moteur ouvert

Le témoin avertisseur s'allume si le capot moteur n'est pas complètement fermé. Cette fonction est effective même si le contacteur d'allumage est placé sur la position "LOCK"/"OFF" ou "ACC", ou si la clé est retirée du contacteur d'allumage (modèles sans "accès sans clé avec système de démarrage à bouton-poussoir").

Vérifiez toujours que ce témoin est éteint avant de prendre la route.

## ■ Témoin avertisseur de liquide de lave-glace de pare-brise

Ce témoin apparaît lorsque le niveau de liquide dans le réservoir de liquide de lave-glace diminue jusqu'à la limite inférieure (environ 0,6 litre, 0,6 US qt, 0,5 Imp qt).

## ■ Témoin avertisseur de traction intégrale AWD

**⚠ DANGER**

**Continuer à rouler alors que le témoin avertisseur AWD (traction intégrale) clignote risque d'endommager les organes du train de roulement. Si le témoin avertisseur AWD clignote, garez rapidement le véhicule dans un endroit sûr puis vérifiez que tous les pneus sont de même diamètre et s'il y a une roue dégonflée par suite de crevaison ou de perte d'air pour toute autre raison.**

### REMARQUE

**Si vous utilisez la roue de secours de type provisoire, le témoin avertisseur AWD peut clignoter. L'utilisation de la roue de secours de type provisoire doit donc être limitée au temps nécessaire minimum. Remplacez la roue de secours de type provisoire par une roue ordinaire dès que possible.**

Le témoin clignote si le véhicule roule avec des pneus qui ne sont pas tous du même diamètre ou si la pression de gonflage d'un des pneus est excessivement basse.

## ■ Témoin avertisseur de direction assistée

Lorsque le moteur tourne, ce témoin avertisseur s'allume lorsqu'un dysfonctionnement a été détecté dans le système de direction assistée électrique.

**⚠ ATTENTION**

**Lorsque le témoin avertisseur de direction assistée est allumé, la résistance peut être plus grande lors de la rotation du volant. Roulez prudemment jusque chez le concessionnaire SUBARU le plus proche et faites contrôler le véhicule immédiatement.**

### REMARQUE

**Si le volant est utilisé des manières suivantes, le système de contrôle de la direction assistée risque de limiter temporairement la direction assistée afin d'éviter que les composants du système, comme l'ordinateur de contrôle et le moteur d'entraînement, ne surchauffent.**

- **Le volant est tourné fréquemment et brusquement lorsque le véhicule est manœuvré à vitesses extrêmement basses, comme en cas de rotations fréquentes du volant lors d'un stationnement en créneau.**
- **Le volant reste en position complètement tournée pendant une longue période.**

**À ce moment, la résistance est plus importante lors du braquage. Cependant il ne s'agit pas d'une anomalie. La force de braquage normale est rétablie lorsque le volant n'est pas utilisé pendant un certain temps et que le système de contrôle de la direction assistée a eu la possibilité de refroidir. Toutefois, si la direction assistée est utilisée de manière non conventionnelle et que cela provoque trop fréquemment une limitation de l'assistance électrique, cela peut entraîner un dysfonctionnement du système de contrôle de la direction assistée.**



*– SUITE –*

## ■ Témoin avertisseur du Contrôle de Dynamique du Véhicule/Témoin indicateur de fonctionnement du Contrôle de Dynamique du Véhicule



### ▼ Témoin avertisseur du Contrôle de Dynamique du Véhicule

**⚠ ATTENTION**

**Le système du Contrôle de Dynamique du Véhicule exerce son contrôle sur l'ABS par l'intermédiaire du circuit électrique de l'ABS. Autrement dit, en cas de panne du système ABS, le système du Contrôle de Dynamique du Véhicule ne peut plus exercer son contrôle sur l'ABS. Le système du Contrôle de Dynamique du Véhicule ne fonctionne plus, et provoque l'allumage du témoin avertisseur. Bien que le Contrôle de Dynamique du Véhicule et l'ABS soient alors tous les deux hors service, les freins continuent à fonctionner comme des freins ordinaires. Vous pouvez continuer à rouler en sécurité dans cet état, mais conduisez avec prudence et faites contrôler le véhicule par un concessionnaire SUBARU le plus tôt possible.**

## REMARQUE

**● En cas de dysfonctionnement du circuit électrique du système du Contrôle de Dynamique du Véhicule proprement dit, seul le témoin avertisseur s'allume. Le système de freins antiblocage (ABS) continue à fonctionner normalement.**

**● Le témoin avertisseur s'allume en cas de dysfonctionnement du système de commande électronique ABS/du Contrôle de Dynamique du Véhicule.**

L'une des situations suivantes est le signe que le système du Contrôle de Dynamique du Véhicule est probablement en panne. Le cas échéant, faites immédiatement contrôler votre véhicule par un concessionnaire SUBARU.

● Le témoin avertisseur ne s'allume pas lors de la mise sur "ON" du contacteur d'allumage.

● Le témoin avertisseur s'allume pendant que le véhicule roule.

## REMARQUE

**Si le témoin avertisseur se comporte comme dans l'exemple ci-après, vous pouvez considérer que le système du Contrôle de Dynamique du Véhicule fonctionne normalement.**

**● Le témoin avertisseur s'allume juste après le démarrage du moteur, mais il s'éteint immédiatement et reste éteint.**

**● Le témoin avertisseur s'allume après le démarrage du moteur, mais s'éteint lorsque le véhicule commence à rouler.**

**● Le témoin avertisseur s'allume pendant la conduite, mais il s'éteint immédiatement et reste éteint.**

### ▼ Témoin indicateur de fonctionnement du Contrôle de Dynamique du Véhicule

Le témoin indicateur clignote lorsque la fonction de suppression du patinage est active et lorsque la fonction de contrôle de traction est active.

## REMARQUE

**● Il arrive que le témoin reste allumé pendant une courte période après la mise en marche du moteur, surtout par temps froid. Ceci n'est pas anormal. Le témoin doit s'éteindre dès que le moteur a monté en température.**

**● Le témoin indicateur s'allume en cas d'anomalie au niveau du moteur, lorsque le témoin avertisseur d'anomalie moteur CHECK ENGINE/témoin in-**

**dicateur de dysfonctionnement est allumé.**

La situation suivante est le signe que le système du Contrôle de Dynamique du Véhicule est probablement en dysfonctionnement. Le cas échéant, faites contrôler votre véhicule par un concessionnaire SUBARU le plus tôt possible.

- Le témoin ne s'éteint pas alors que plusieurs minutes se sont déjà écoulées depuis la mise en marche du moteur (moteur déjà chaud).

## ■ Témoin indicateur de désactivation du Contrôle de Dynamique du Véhicule

Le témoin s'allume lorsque "Vehicle Dynamics Control (Contrôle dynam. Véhicule)" est sélectionné pour désactiver le système du Contrôle de Dynamique du Véhicule.

L'une des situations suivantes est signe d'un probable dysfonctionnement au niveau du système du Contrôle de Dynamique du Véhicule. Le cas échéant, faites immédiatement contrôler votre véhicule par un concessionnaire SUBARU.

- Le témoin ne s'allume pas pendant le contrôle du système.
- Le témoin ne s'éteint pas alors que 2 secondes environ se sont déjà écoulées depuis la mise sur "ON" du contacteur d'allumage.

## ■ Témoins sonores et indicateur d'avertissement d'accès sans clé avec système de démarrage à bouton-poussoir (selon modèles)

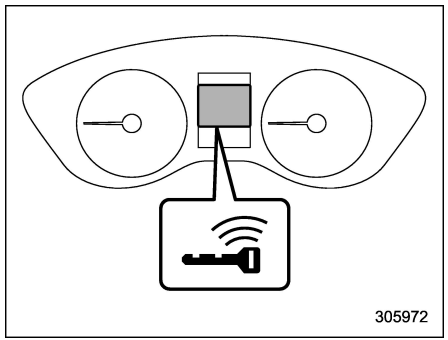


**Indicateur d'avertissement de clé d'accès**

L'accès sans clé avec système de démarrage à bouton-poussoir est équipé d'un avertisseur sonore et de l'indicateur d'avertissement de clé d'accès afin de minimiser le risque de mauvaises manipulations et de protéger plus facilement votre véhicule contre le vol.

Lorsque l'avertisseur sonore retentit et/ou que l'indicateur d'avertissement apparaît, prenez la mesure appropriée.

Vous ne pouvez pas désactiver les avertisseurs sonores. Toutefois, le réglage du volume de l'avertisseur sonore extérieur peut également être modifié par un concessionnaire SUBARU. Adressez-vous à votre concessionnaire SUBARU pour plus de détails.

**⚠ DANGER**

**Ne conduisez jamais le véhicule si l'indicateur du contacteur d'allumage à bouton-poussoir clignote en vert une fois que le moteur a démarré. Ceci est signe que le volant n'est pas débloqué, ce qui pourrait provoquer un accident avec risques de blessures graves voire mortelles.**

**⚠ ATTENTION**

- **Lorsque le moteur est redémarré après que l'indicateur de fonctionnement sur le contacteur d'allumage à bouton-poussoir ait clignoté en vert, et si cet indicateur clignote toujours en vert, il est possible qu'un dys-**

– SUITE –

**fonctionnement soit présent au niveau du blocage du volant. Contactez un concessionnaire SUBARU dès que possible.**

- **Lorsque l'indicateur de fonctionnement sur le contacteur d'allumage à bouton-poussoir clignote en orange, contactez un concessionnaire SUBARU immédiatement.**

## REMARQUE

- **Même si le porte-clés d'accès est dans la zone de portée du véhicule, l'avertissement de clé d'accès pour le démarrage du moteur peut être émis en fonction de l'état du porte-clés d'accès et des conditions environnementales.**
- **Si le porte-clés d'accès est retiré du véhicule par une vitre ouverte, l'avertissement de sortie de la clé d'accès ou l'avertissement de retrait de clé d'accès passager ne sera pas émis.**

▼ **Liste des avertissements**

**ATTENTION**

**Lorsque l'un des avertissements suivants se déclenche même si l'indicateur d'avertissement de clé d'accès n'apparaît pas, prenez les mesures appropriées.**

| Avertisseur sonore intérieur | Avertisseur sonore extérieur | Indicateur de fonctionnement sur le contacteur d'allumage à bouton-poussoir | État | Action |
|---|---|---|---|---|
| Ding, ding ... (intermittent) | — | — | La portière conducteur est ouverte alors que le contacteur d'allumage à bouton-poussoir est placé sur "ACC" et que le levier sélecteur est placé sur la position "P". | Mettez le contacteur d'allumage à bouton-poussoir sur "OFF", ou fermez la portière conducteur.<br>Lorsque vous quittez le véhicule, assurez-vous de mettre le contacteur d'allumage à bouton-poussoir sur "OFF". |
| | | | Le contacteur d'allumage à bouton-poussoir est mis sur "OFF" alors que la portière conducteur est ouverte. | Fermez la portière conducteur. |
| Ding | Bip court (2 secondes) | — | **Avertissement d'enfermement:**<br>Les portières sont verrouillées à l'aide des méthodes suivantes lorsqu'un porte-clés d'accès est laissé dans la voiture.<br>● La portière est fermée lorsque le levier de verrouillage de la portière est en position de verrouillage.<br>● La portière est fermée lorsque le commutateur de verrouillage électrique des portières est en position de verrouillage. | Sortez le porte-clés d'accès du véhicule, puis verrouillez les portières.<br>Vous ne pouvez pas verrouiller les portières alors que le porte-clés d'accès se trouve à l'intérieur du véhicule.<br>Un sifflement sonore se fera entendre et toutes les portières se déverrouilleront. |
| — | Bip court (2 secondes) | — | **Avertissement de verrouillage avec clé d'accès à l'intérieur:**<br>Le capteur de verrouillage de portière est touché alors que le contacteur d'allumage à bouton-poussoir est sur "OFF" et que le porte-clés d'accès est à l'intérieur du véhicule. | Sortez le porte-clés d'accès du véhicule, puis verrouillez les portières.<br>Si le porte-clés d'accès se trouve à l'intérieur du véhicule, les portières ne peuvent pas être verrouillées. |
| — | Bip, bip, bip, bip, bip (5 fois) | — | **Avertissement de portière ouverte:**<br>Le capteur de verrouillage de portières est touché alors que le contacteur d'allumage est sur la position "OFF" et que l'une des portières, y compris le hayon, est ouverte. | Fermez les portières convenablement et verrouillez-les.<br>Si l'une des portières est ouverte, y compris le hayon, les portières ne peuvent pas être verrouillées. |

***– SUITE –***

| Avertisseur sonore intérieur | Avertisseur sonore extérieur | Indicateur de fonctionnement sur le contacteur d'allumage à bouton-poussoir | État | Action |
|---|---|---|---|---|
| Ding | Bip long (60 secondes max.) | — | **Avertissement de l'alimentation:** Le capteur de verrouillage de portière est touché alors que vous êtes en possession du porte-clés d'accès, que le contacteur d'allumage à bouton-poussoir est placé sur une position autre que "OFF" et que le levier sélecteur est placé sur la position "P". | Remettez le porte-clés d'accès à l'intérieur du véhicule ou mettez le contacteur d'allumage à bouton-poussoir sur "OFF". Si le contacteur d'allumage à bouton-poussoir n'est pas mis sur "OFF", les portières ne peuvent pas être verrouillées. |
| Ding, ding ... (7 secondes) | — | — | **Avertissement de clé d'accès:** Vous conduisez le véhicule alors que le porte-clés d'accès ne se trouve pas à l'intérieur du véhicule. | Portez le porte-clés d'accès sur vous, et conduisez le véhicule. |
| Ding | — | — | **Avertissement de clé d'accès pour démarrage du moteur:** Le contacteur d'allumage à bouton-poussoir est enfoncé alors que le porte-clés d'accès n'est pas à l'intérieur du véhicule. | Portez le porte-clés d'accès sur vous et appuyez sur le contacteur d'allumage à bouton-poussoir. |
| Ding | Bip, bip, bip (3 fois) | — | **Avertissement de sortie de la clé d'accès:** Le conducteur sort du véhicule en possession du porte-clés d'accès et ferme la portière conducteur alors que le contacteur d'allumage à bouton-poussoir est sur une position autre que "OFF" et que le levier sélecteur est sur la position "P". | Mettez le contacteur d'allumage à bouton-poussoir sur "OFF", et quittez le véhicule. |
| Ding | Bip, bip, bip (3 fois) | — | **Avertissement de retrait de la clé d'accès passager:** Un autre passager sort du véhicule avec le porte-clés d'accès et ferme une portière autre que la portière conducteur alors que le contacteur d'allumage à bouton-poussoir est dans une position autre que "OFF". | Remettez le porte-clés d'accès à l'intérieur du véhicule ou mettez le contacteur d'allumage à bouton-poussoir sur "OFF". |

| Avertisseur sonore intérieur | Avertisseur sonore extérieur | Indicateur de fonctionnement sur le contacteur d'allumage à bouton-poussoir | État | Action |
|---|---|---|---|---|
| Bip long (continu) | Bip long (continu) | — | **Avertissement de retrait de la clé d'accès sans être en position "P":** Le conducteur quitte le véhicule avec le porte-clés d'accès et ferme la portière conducteur alors que le contacteur d'allumage à bouton-poussoir est dans une position autre que "OFF" et que le levier sélecteur est dans une position autre que "P". | Placez le levier sélecteur en position "P", mettez le contacteur d'allumage à bouton-poussoir sur "OFF", puis quittez le véhicule. |
| Bip long (continu) | — | — | **Avertissement de position du levier sélecteur:**<br>● Cas 1: Le moteur est éteint en appuyant sur le contacteur d'allumage à bouton-poussoir pendant que le levier sélecteur est dans une position autre que la position "P".<br>● Cas 2: La portière conducteur est ouverte alors que le contacteur d'allumage à bouton-poussoir est placé sur une position autre que "OFF" et que le levier sélecteur est placé sur une position autre que "P". | ● Cas 1: Démarrez le moteur, mettez le levier sélecteur sur la position "P", mettez le contacteur d'allumage à bouton-poussoir sur "OFF" et sortez du véhicule.<br>● Cas 2: Placez le levier sélecteur en position "P", mettez le contacteur d'allumage à bouton-poussoir sur "OFF", puis quittez le véhicule. |
| Ding | — | — | La pile du porte-clés d'accès est déchargée. | Remplacez la pile du porte-clés d'accès. |
| Ding | — | Clignote en vert (15 secondes max.) | **Avertissement de blocage de direction:** La procédure de démarrage du moteur est effectuée, mais le volant est toujours bloqué. | Tout en tournant le volant légèrement à droite et à gauche, enfoncez la pédale de frein et appuyez sur le contacteur d'allumage à bouton-poussoir. |
| Ding | — | Clignote en orange | **Avertissement de dysfonctionnement du système:** Un dysfonctionnement est détecté dans le circuit d'alimentation ou le verrouillage de direction. | Contactez un concessionnaire SUBARU immédiatement et faites inspecter votre véhicule. |



*– SUITE –*

## ■ Témoin indicateur du système de sécurité



Ce témoin indicateur indique le statut du système d'alarme. Il sert aussi à indiquer le fonctionnement du dispositif antidémarrage.

### ▼ Système d'alarme

Le témoin clignote pour indiquer au conducteur que le système d'alarme est en service. Pour de plus amples informations, reportez-vous à "Système d'alarme" ☞P157.

### ▼ Dispositif antidémarrage

Le témoin indicateur du système de sécurité commence à clignoter dans les conditions suivantes.

**Pour les modèles avec "accès sans clé avec système de démarrage à bouton-poussoir":**

- Immédiatement après que le contacteur d'allumage à bouton-poussoir soit mis en position "OFF".
- Immédiatement après l'ouverture ou la fermeture de la portière du conducteur lorsque toutes les conditions suivantes sont remplies.
  - Le contacteur d'allumage à bouton-poussoir est en position "ON" ou "ACC".
  - Le moteur ne tourne pas.

Dans le cas où une clé non autorisée est utilisée (par exemple, la clé n'est pas enregistrée ou le code d'identification ne correspond pas), l'alimentation n'est pas placée sur "ON" et le témoin indicateur du système de sécurité continue à clignoter.

**Pour les modèles sans "accès sans clé avec système de démarrage à bouton-poussoir":**

- Environ 60 secondes après que le contacteur d'allumage soit tourné de la position "ON" à la position "ACC" ou "LOCK".
- Immédiatement après le retrait de la clé.

Si le témoin indicateur ne clignote pas dans les conditions ci-dessus, il indique que le dispositif antidémarrage est peut-être en dysfonctionnement. Contactez immédiatement le concessionnaire SUBARU le plus proche.

Le témoin indicateur du système de sécurité s'allume si on utilise une clé non autorisée (par exemple une copie de clé non autorisée). Pour plus de détails relatifs au dispositif antidémarrage, reportez-vous à "Antidémarrage" ☞P145.

## REMARQUE

**- Le témoin indicateur du système de sécurité reste éteint dans les conditions suivantes. Cela signifie que la correspondance du code d'identification a été établie et que le dispositif antidémarrage est désactivé, et cela n'indique pas de dysfonctionnement.**

**Modèles avec "accès sans clé avec système de démarrage à bouton-poussoir":**

**– Lorsque le moteur est en marche**

**– Le contacteur d'allumage à bouton-poussoir a été placé sur la position "ON" ou "ACC" et la portière du conducteur n'a pas été ouverte ou fermée**

**Modèles sans "accès sans clé avec système de démarrage à bouton-poussoir":**

**– Lorsque le moteur est en marche**

**– Pendant environ 60 secondes après que le contacteur d'allumage ait été tourné de la position "ON" à la position "ACC" ou "LOCK"**

**– Lorsque le contacteur d'allumage est en position "ON"**

**- Même en cas de dysfonctionnement, par exemple si le témoin indicateur du**

**système de sécurité clignote de manière irrégulière, cela n'affecte pas le fonctionnement du dispositif antidémarrage.**

## ■ Témoin indicateur SI-DRIVE (selon modèles)

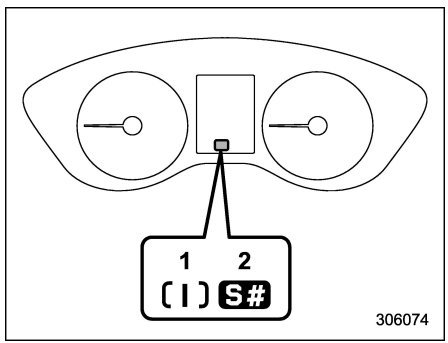


**Témoin indicateur SI-DRIVE**
1) Mode Intelligent (I)
2) Mode Sport Sharp (S#)

Ce témoin indique le mode SI-DRIVE actuel.

Pour des détails relatifs au mode SI-DRIVE, reportez-vous à "SI-DRIVE" ☞P393.

## ■ Indicateur de position du levier sélecteur/du rapport engagé

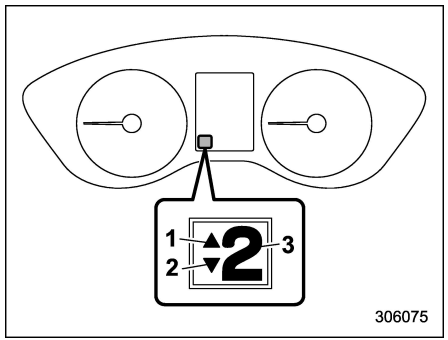


1) Indicateur de passage au rapport supérieur
2) Indicateur de passage au rapport inférieur
3) Indicateur de position du levier sélecteur/du rapport engagé

La position du levier sélecteur est affichée sur l'indicateur.

### ▼ Indicateur de passage au rapport supérieur/inférieur

À la sélection du mode manuel, l'indicateur de la position du rapport engagé (qui indique quel est le rapport en prise) et le témoin indicateur de passage au rapport supérieur/inférieur disponible s'allument. Reportez-vous à "Sélection du mode manuel" ☞P391.

## ■ Témoins indicateurs du clignotant de direction

Ces témoins indiquent le fonctionnement des feux clignotants de direction dans les tournants et lors des changements de voie.

Si les témoins indicateurs ne fonctionnent pas ou clignotent très rapidement, c'est le signe qu'une des ampoules des feux clignotants est grillée. Remplacez cette ampoule le plus tôt possible. Reportez-vous à "Remplacement des ampoules" ☞P580.

## ■ Témoin indicateur des feux de route

Ce témoin est allumé lorsque les phares sont en position de feux de route.

Ce témoin indicateur s'allume aussi lorsque vous effectuez des appels de phares.



– SUITE –

## ■ Indicateur d'assistance des feux de route

Cet indicateur apparaît lorsque la fonction d'assistance des feux de route est activée. Pour plus de détails sur la fonction d'assistance des feux de route, reportez-vous à "Fonction d'assistance des feux de route" ☞P282.

## ■ Témoin avertisseur du dispositif de réglage automatique de portée des phares

Ce témoin s'allume lorsque le dispositif de réglage automatique de portée des phares ne fonctionne pas normalement.

Si ce témoin s'allume pendant la conduite ou ne s'éteint pas environ 3 secondes après avoir placé le contacteur d'allumage sur "ON", faites contrôler votre véhicule par votre concessionnaire SUBARU.

## ■ Témoin avertisseur de phare LED

Ce témoin s'allume en cas de dysfonctionnement des phares LED. Le cas échéant, faites inspecter votre véhicule par un concessionnaire SUBARU dès que possible.

## ■ Témoin indicateur de désactivation des phares répondant au braquage

SRH OFF

Ce témoin s'allume lorsque la fonction de phares répondant au braquage est désactivée. Pour plus de détails concernant le réglage activé/désactivé, reportez-vous à "Réglages du véhicule" ☞P246.

## ■ Témoin avertisseur des phares répondant au braquage

SRH

Le témoin clignote lorsqu'un dysfonctionnement se produit au niveau des phares répondant au braquage. Reportez-vous à "Phares répondant au braquage (SRH)" ☞P286.

## ■ Témoin indicateur des phares

Ce témoin indicateur s'allume dans les conditions suivantes.

- La commande d'éclairage est mise en position "≡DC≡" ou "".
- La commande d'éclairage est en position "AUTO" et les phares s'allument automatiquement.

## ■ Témoin indicateur des phares antibrouillard avant (selon modèles)

Ce témoin indicateur s'allume lorsque les phares antibrouillard avant sont allumés.

## ■ Témoin avertisseur du système de démarrage et d'arrêt automatique (jaune)

**⚠ ATTENTION**

**Si le témoin avertisseur du système de démarrage et d'arrêt automatique est allumé en jaune, il peut y avoir un dysfonctionnement dans le système de démarrage et d'arrêt automatique. Lorsque vous démarrez à nouveau le moteur après que le témoin avertisseur du système de démarrage et d'arrêt automatique s'allume, s'il reste allumé, faites contrôler votre véhicule par un concessionnaire SUBARU dès que possible.**

Le témoin avertisseur du système de démarrage et d'arrêt automatique s'allume en jaune si vous ouvrez le capot moteur lorsque le moteur a été temporairement

arrêté par le système de démarrage et d'arrêt automatique.

Dans ce cas, pour garantir la sécurité, le moteur ne sera pas automatiquement redémarré, même si vous relâchez la pédale de frein. Effectuez l'opération normale pour redémarrer le moteur.

## ■ Témoin indicateur de désactivation du système de démarrage et d'arrêt automatique

Ce témoin s'allume lorsque vous appuyez sur "Auto Start Stop (Démarr. et arrêt auto.)" pour empêcher le fonctionnement du système de démarrage et d'arrêt automatique. Il s'éteint lorsque vous appuyez une nouvelle fois sur "Auto Start Stop (Démarr. et arrêt auto.)" pour permettre le fonctionnement du système de démarrage et d'arrêt automatique. Pour plus de détails sur le réglage, reportez-vous à "Réglages du véhicule" ☞P246 (modèles à affichage 11,6 pouces) ou "Réglage de l'affichage supérieur" ☞P262 (modèles à double affichage 7,0 pouces).

**⚠ ATTENTION**

**Si le témoin indicateur de désactivation du système de démarrage et d'arrêt automatique ne s'allume pas lorsque vous appuyez sur "Auto Start Stop (Démarr. et arrêt auto.)", contactez un concessionnaire SUBARU dès que possible pour une inspection.**

## ■ Témoin indicateur du système de démarrage et d'arrêt automatique (vert)

Ce témoin indicateur s'allume lorsque le moteur a été temporairement arrêté par le système de démarrage et d'arrêt automatique. Il s'éteint lorsque le moteur est redémarré.

## ■ Témoin indicateur d'activité du système de démarrage et d'arrêt automatique non détectée

Lorsqu'un véhicule est arrêté, le témoin indicateur s'allume lorsque la condition de fonctionnement de l'arrêt au ralenti n'est pas remplie. Le témoin s'éteindra lorsque le véhicule se met en marche. Reportez-vous à "Conditions de non-fonctionnement" ☞P417.

## ■ Indicateur de X-MODE (Outback)

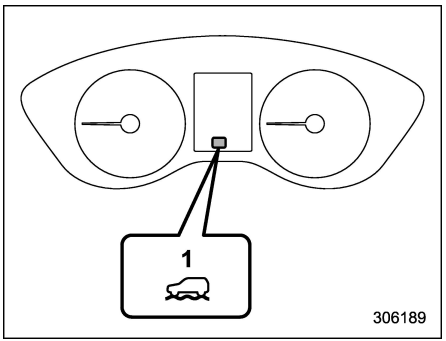


**Indicateur de X-MODE (modèles avec 1 mode)**

1) Indicateur de X-MODE



– SUITE –

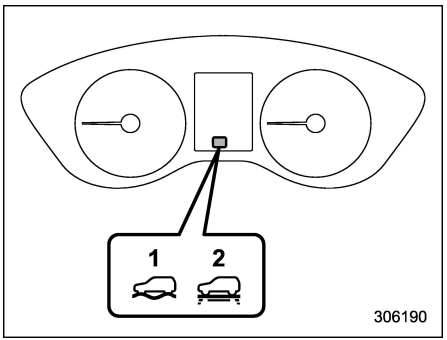


**Indicateur de X-MODE (modèles avec 2 modes)**

1) Indicateur de mode DEEP SNOW/MUD
2) Indicateur de mode SNOW/DIRT

Cet indicateur s'allume lorsque le X-MODE est activé. Il s'éteint lorsque le X-MODE est désactivé. Reportez-vous à "Pour activer/désactiver le X-MODE" ☞P404.

## ■ Indicateur de contrôle de vitesse en descente (Outback)

Ce témoin apparaît lorsque la fonction de contrôle de vitesse en descente est en attente. Il clignote lorsque la fonction de contrôle de vitesse en descente est activée. Il disparaît lorsque la fonction de contrôle de vitesse en descente est indisponible.

## ■ Indicateur d'avertissement BSD/RCTA (selon modèles)

Cet indicateur d'avertissement apparaît sur l'affichage des instruments de bord (écran LCD en couleur) lorsque le système BSD (détection d'angle mort) ou RCTA (alerte de croisement en marche arrière) ne fonctionne pas pour quelque raison que ce soit. Pour de plus amples informations, reportez-vous à "Indicateur d'avertissement BSD/RCTA" ☞P436. Si cet indicateur reste affiché, faites contrôler votre véhicule par un concessionnaire SUBARU le plus tôt possible.

## ■ Indicateur de désactivation BSD/RCTA (selon modèles)

Cet indicateur apparaît sur l'affichage des instruments de bord (écran LCD en couleur) lorsque vous appuyez sur "BSD/RCTA" pour désactiver le système BSD (détection d'angle mort) ou RCTA (alerte de croisement en marche arrière), ou lorsque le système BSD/RCTA est temporairement suspendu. Pour plus de détails, reportez-vous à "Indicateur de désactivation BSD/RCTA" ☞P436.

## ■ Indicateur d'avertissement de route enneigée et glacée

Lorsque la température extérieure est inférieure à 3 °C (37 °F), l'indicateur d'avertissement de route enneigée et glacée s'allume pour informer le conducteur que la surface de la route peut être gelée.

### REMARQUE

**• L'indicateur de température extérieure montre la température dans la zone autour du capteur. Toutefois, la température peut ne pas être indiquée correctement, ou la mise à jour peut être retardée dans les conditions suivantes.**

**– Lors d'un stationnement ou d'une conduite à faible vitesse**

**– Lorsque la température extérieure change soudainement (p.ex., lorsque vous entrez ou sortez d'une aire de stationnement souterraine, ou que vous traversez un tunnel)**

**– Lorsque vous démarrez le moteur après avoir été garé pendant un certain temps**

**• L'indicateur d'avertissement de route enneigée et glacée ne doit être considéré qu'à titre indicatif. Assurez-vous de vérifier les conditions de surface de la route avant de conduire.**
**• Une fois que l'indicateur d'avertissement de route enneigée et glacée apparaît, il ne disparaît plus tant que la température extérieure n'augmente pas au dessus de 5 °C (41 °F).**

## ■ Indicateur d'avertissement RAB (selon modèles)

RAB

Cet indicateur s'allume si le système de freinage automatique en marche arrière (RAB) est défaillant. Reportez-vous à "Système de freinage automatique en marche arrière (RAB)" ☞P440.

## ■ Indicateur de désactivation RAB (selon modèles)

RAB OFF

Cet indicateur s'allume lorsque le système de freinage automatique en marche arrière (RAB) est désactivé ou temporairement suspendu. Reportez-vous à "Système de freinage automatique en marche arrière (RAB)" ☞P440.

## ■ Témoin indicateur de fonctionnement du système de surveillance du conducteur (vert) (selon modèles)

Cet indicateur s'allume lorsque le système de surveillance du conducteur est activé. Reportez-vous à "Témoin indicateur de fonctionnement du système de surveillance du conducteur (vert)" ☞P462.

## ■ Témoin avertisseur du système de surveillance du conducteur (jaune) (selon modèles)

Ce témoin avertisseur s'allume en cas de dysfonctionnement du système de surveillance du conducteur. Le cas échéant, faites inspecter votre véhicule par un concessionnaire SUBARU dès que possible. Reportez-vous à "Témoin indicateur de fonctionnement du système de surveillance du conducteur (vert)" ☞P462.

## ■ Témoin indicateur de désactivation du système de surveillance du conducteur (selon modèles)

OFF

Cet indicateur s'allume lorsque vous appuyez sur "Driver Monitoring System (Systèm. surveil. cond.)" pour désactiver le système de surveillance du conducteur. Reportez-vous à "Témoin indicateur de désactivation du système de surveillance du conducteur" ☞P462.

## ■ Témoin indicateur d'arrêt temporaire du système de surveillance du conducteur (selon modèles)

Cet indicateur s'allume lorsque le système de surveillance du conducteur est arrêté temporairement. Reportez-vous à "Témoin indicateur d'arrêt temporaire du système de surveillance du conducteur" ☞P462.



– SUITE –

## REMARQUE

**Le système de surveillance du conducteur s'arrête temporairement dans les circonstances suivantes.**

**● La température de l'unité du système de surveillance du conducteur est élevée.**

### ■ Indicateur de désactivation de l'alarme sonore du sonar (selon modèles)

Cet indicateur s'allume lorsque l'alarme sonore du sonar est désactivée. Pour la procédure de réglage, reportez-vous à "Réglages du véhicule" ☞P246.

## 3-7. Affichage des instruments de bord (écran LCD en couleur)

**⚠ DANGER**

**Ne négligez jamais les impératifs de sécurité lorsque vous utilisez l'affichage des instruments de bord (écran LCD en couleur) alors que le véhicule est en déplacement. Lorsque l'utilisation de l'affichage des instruments de bord (écran LCD en couleur) vous empêche de vous concentrer sur la conduite, arrêtez le véhicule avant d'effectuer des opérations sur l'écran. En outre, ne vous concentrez pas sur l'affichage pendant la conduite. Vous risquez de détourner votre regard de la route et de causer un accident.**

Diverses informations sont indiquées sur l'affichage des instruments de bord (écran LCD en couleur). En outre, un message d'avertissement apparaîtra sur l'écran si un dysfonctionnement est détecté. De plus, plusieurs réglages peuvent être effectués pour le contenu affiché.

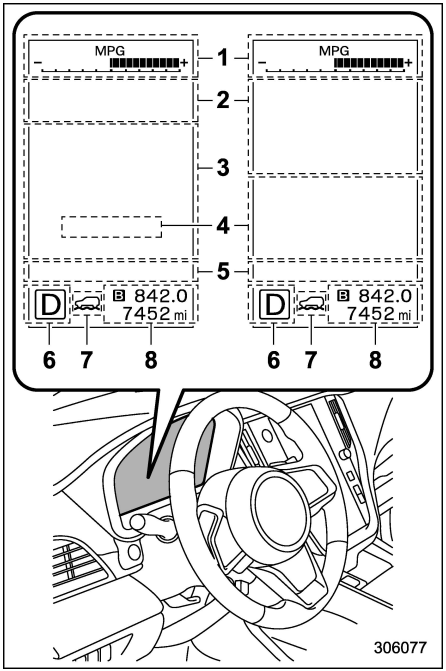


**Affichage des instruments de bord (écran LCD en couleur)**

1) Écran d'informations du compteur (Reportez-vous à "Écran d'informations du compteur" ☞P226.)
2) Écran d'avertissement (Reportez-vous à "Écran d'avertissement" ☞P226.)/Écran de base (Reportez-vous à "Écrans de

base” ☞P229.)
3) Écran EyeSight*
4) Écran de vitesse numérique (Reportez-vous à “Écran de vitesse numérique” ☞P232.)
5) Écran de voyants lumineux (Reportez-vous à “Écran de voyants lumineux” ☞P228.)
6) Indicateur de position du levier sélecteur/du rapport engagé (Reportez-vous à “Indicateur de position du levier sélecteur/du rapport engagé” ☞P219.)
7) Indicateur de X-MODE (Outback) (Reportez-vous à “Indicateur de X-MODE (Outback)” ☞P221.) Indicateur SI-DRIVE (selon modèles) (Reportez-vous à “Témoin indicateur SI-DRIVE” ☞P219.)
8) Compteur totalisateur (Reportez-vous à “Compteur totalisateur” ☞P192.)/Compteur journalier double (reportez-vous à “Compteur journalier double” ☞P192.)

*: Pour plus de détails, reportez-vous au Manuel du conducteur pour le système EyeSight fourni séparément.

## ■ Fonctionnement de base

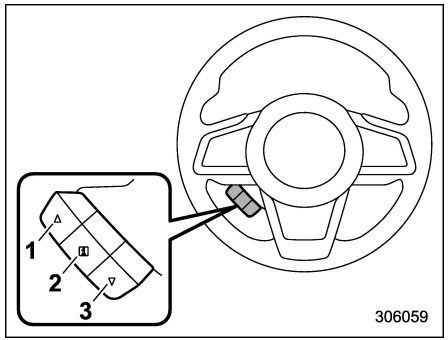


**Commandes de réglage**
1) ▲
2) i
3) ▼

En actionnant ▲ ou ▼ des commandes de réglage, les écrans peuvent être modifiés.

Si certains messages utiles, tels que les informations relatives au véhicule, les informations relatives aux avertissements, etc. sont disponibles, l’affichage en cours est interrompu, et ils apparaissent sur l’affichage, accompagnés d’un bip. Si un tel écran s’affiche, prenez les mesures nécessaires en fonction du message affiché sur l’écran.

L’écran d’avertissement revient à l’écran d’origine après quelques secondes. Lorsque le rappel d’informations i apparaît sur l’affichage, il est possible d’afficher l’écran d’avertissement à nouveau. Pour rappeler le message marqué d’un symbole i sur l’affichage, tirez le bouton i situé sur le volant vers vous.

## ■ Écran de bienvenue (animation d’ouverture) et écran d’au revoir (animation de fin)

L’écran de bienvenue et l’écran d’au revoir sont des images animées qui apparaissent sur l’affichage des instruments de bord et l’affichage d’informations central lorsque vous entrez ou sortez du véhicule.

Lorsque la portière du conducteur est ouverte et fermée après avoir déverrouillé la portière, l’écran de bienvenue (animation d’ouverture) apparaît dans l’affichage des instruments de bord (écran LCD en couleur) pendant 20 secondes environ.

Lorsque le contacteur d’allumage est placé sur la position “LOCK”/“OFF”, l’affichage des instruments de bord (écran LCD en couleur) s’éteint progressivement en affichant l’écran d’au revoir (animation de fin).



– SUITE –

## REMARQUE

- **L'apparence et les mots affichés sur l'écran de bienvenue et l'écran d'au revoir peuvent varier.**
- **L'écran de base s'affiche lorsque le contacteur d'allumage est placé sur la position "ON" alors que l'écran d'accueil est affiché.**
- **Une fois l'écran d'accueil affiché, il peut s'écouler un certain temps avant qu'il ne s'affiche à nouveau.**
- **Si le contacteur d'allumage est actionné après avoir déverrouillé la portière du conducteur, l'écran d'accueil n'apparaît pas, même si la portière du conducteur est ouverte et fermée.**
- **L'écran d'accueil disparaît lorsque vous verrouillez la portière du conducteur à l'aide du système d'entrée sans clé par télécommande (tous les modèles) ou de la fonction d'accès sans clé (selon modèles) lorsque l'écran d'accueil est affiché.**
- **L'écran de bienvenue compris dans le système audio/de navigation peut être activé ou désactivé.**
- **L'écran d'accueil peut être réglé sur activé ou désactivé. Pour plus de détails, reportez-vous à "Réglages généraux" ☞P241 (modèles à affichage 11,6 pouces) ou "Réglages généraux" ☞P263 (modèles à double affichage 7,0 pouces).**
- **L'écran d'au revoir peut être réglé sur activé ou désactivé. Pour plus de détails, reportez-vous à "Réglages généraux" ☞P241 (modèles à affichage 11,6 pouces) ou "Réglages généraux" ☞P263 (modèles à double affichage 7,0 pouces).**

## ■ Écran d'avertissement




**Exemple d'avertissement**

S'il y a un message d'avertissement ou une notification d'entretien, il/elle sera affiché(e) sur l'affichage des instruments de bord (écran LCD en couleur). Prenez les mesures nécessaires en fonction des messages indiqués.

## ■ Écran d'informations du compteur

L'écran d'informations du compteur peut être modifié. Pour plus de détails, reportez-vous à "Réglages généraux" ☞P241 (modèles à affichage 11,6 pouces) ou "Réglages généraux" ☞P263 (modèles à double affichage 7,0 pouces).

▼ **Jauge ECO**

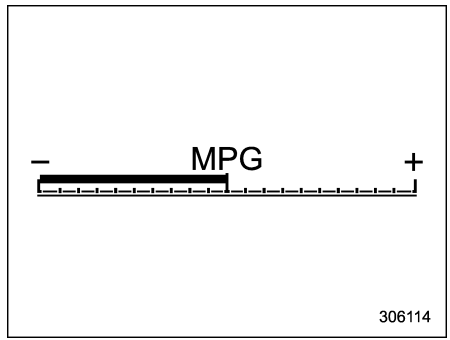


La jauge ECO montre la différence entre la consommation moyenne de carburant depuis la dernière remise à zéro du compteur journalier et la consommation de carburant actuelle.

La jauge ECO indique la consommation actuelle de carburant comme illustré dans le tableau ci-après.

| Unité affichée | Position de l'aiguille | |
|---|---|---|
| | Côté "+" | Côté "–" |
| MPG | Meilleure | Moins bonne |
| l/100km | Moins bonne | Meilleure |

## REMARQUE

**• La jauge ECO ne donne qu'une indication approximative.**
**• Après avoir remis à zéro le compteur journalier, la consommation moyenne de carburant n'est pas affichée avant de conduire 1 km (0,6 mille). La jauge ECO ne fonctionnera pas jusqu'à ce moment.**

### ▼ Horloge et température

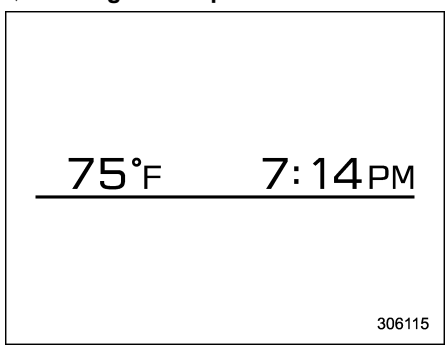


Cet écran affiche l'horloge et la température extérieure.

Pour plus de détails concernant le réglage de l'horloge, reportez-vous à "Horloge" ☞P276.

### ▼ Boussole (selon modèles)

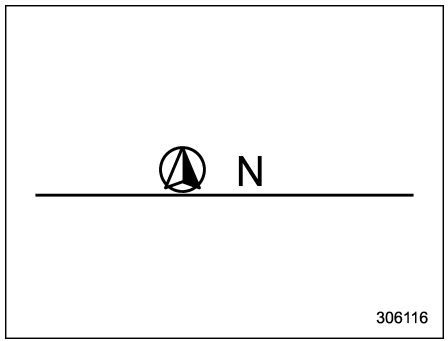


La direction du véhicule est affichée.

### ▼ Distance de conduite avec le carburant restant

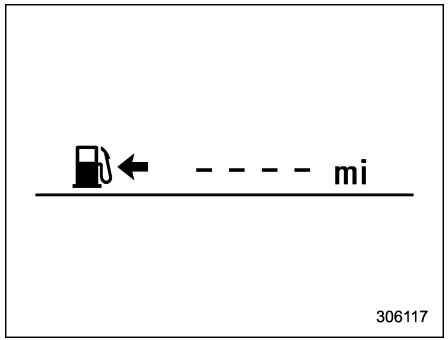


## REMARQUE

**La distance de conduite avec le carburant restant n'est donnée qu'à titre indicatif. La valeur indiquée peut être différente de la distance de conduite réelle avec le carburant restant, vous devez donc faire le plein dès que le témoin avertisseur de bas niveau de carburant s'allume.**



*– SUITE –*

## ■ Écran de voyants lumineux

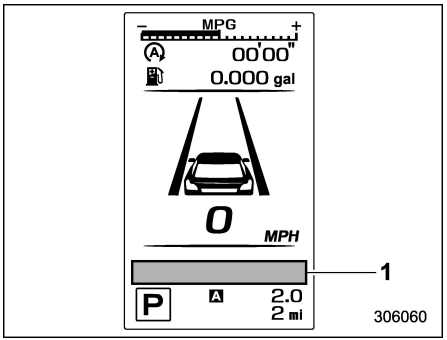


1) Écran de voyants lumineux

Lorsque la situation correspondante se produit, les voyants lumineux suivants s'affichent sur l'écran de voyants lumineux.

### REMARQUE

**• Lorsqu'il y a des informations d'avertissement à afficher, elles seront affichées via cinq indicateurs d'avertissement, en commençant par la gauche dans l'ordre croissant de gravité.**

**• S'il y a 6 messages d'avertissement ou plus à afficher, les indicateurs s'affichent dans l'ordre séquentiel.**

| Repère | Nom | Page |
|---|---|---|
| | Témoin indicateur d'ouverture de portière | 210 |
| | Témoin avertisseur de capot moteur ouvert | 210 |
| | Témoin avertisseur de phare LED | 220 |
| | Témoin indicateur d'assistance des feux de route | 220 |
| SRH OFF | Témoin indicateur de désactivation des phares répondant au braquage | 220 |
| SRH | Témoin avertisseur des phares répondant au braquage | 220 |
| | Indicateur d'avertissement de niveau d'huile moteur bas | 203 |
| RAB | Témoin avertisseur RAB (selon modèles) | 223 |
| RAB OFF | Indicateur de désactivation RAB (selon modèles) | 223 |
| | Indicateur d'avertissement BSD/RCTA (selon modèles) | 222 |
| OFF | Indicateur de désactivation BSD/RCTA (selon modèles) | 222 |

| Repère | Nom | Page |
|---|---|---|
| | Témoin avertisseur du système de démarrage et d'arrêt automatique (jaune) | 220 |
| OFF | Témoin indicateur de désactivation du système de démarrage et d'arrêt automatique | 220 |
| | Témoin indicateur du système de démarrage et d'arrêt automatique (vert) | 221 |
| | Témoin indicateur d'activité du système de démarrage et d'arrêt automatique non détectée | 221 |
| | Témoin avertisseur du dispositif de réglage automatique de portée des phares | 220 |
| | Témoin avertisseur de liquide de lave-glace de pare-brise | 210 |
| | Témoin indicateur de contrôle de vitesse en descente (Outback) | 222 |

| Repère | Nom | Page |
|---|---|---|
| | Témoin indicateur de fonctionnement du système de surveillance du conducteur (vert) (selon modèles) | 223 |
| | Témoin avertisseur du système de surveillance du conducteur (jaune) (selon modèles) | 223 |
| OFF | Témoin indicateur de désactivation du système de surveillance du conducteur (selon modèles) | 223 |
| | Témoin indicateur d'arrêt temporaire du système de surveillance du conducteur (selon modèles) | 223 |
| | Témoin avertisseur de route enneigée et glacée | 222 |

## ■ Écrans de base

En actionnant la commande ▲ ou ▼ située sur le volant, vous pouvez changer l'écran qui est toujours affiché.

**Écran de consommation moyenne de carburant:**

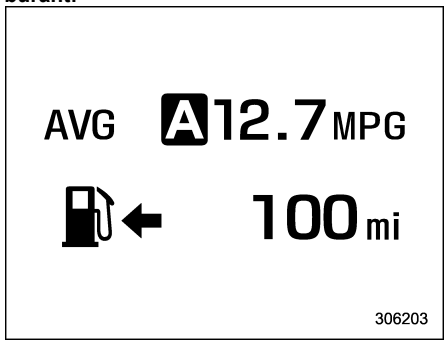


AVG: Consommation moyenne de carburant
: Distance de conduite avec le carburant restant

Cet écran indique la consommation moyenne de carburant depuis que le compteur journalier a été remis à zéro pour la dernière fois.

### REMARQUE

**La distance de conduite avec le carburant restant n'est donnée qu'à titre indicatif. La valeur indiquée peut être différente de la distance de conduite réelle avec le carburant restant, vous devez donc faire le plein dès que le témoin avertisseur de bas niveau de carburant s'allume.**

**Écran de consommation actuelle de carburant:**

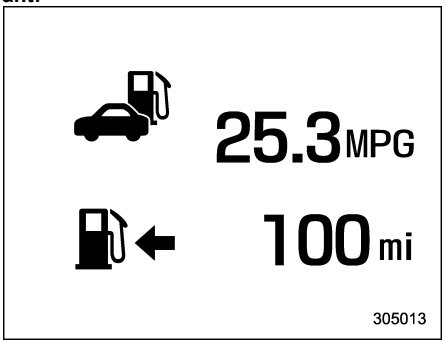


: Consommation actuelle de carburant
: Distance de conduite avec le carburant restant

### REMARQUE

**La distance de conduite avec le carburant restant n'est donnée qu'à titre indicatif. La valeur indiquée peut être différente de la distance de conduite réelle avec le carburant restant, vous devez donc faire le plein dès que le témoin avertisseur de bas niveau de carburant s'allume.**



*– SUITE –*

**Écran d'informations de conduite:**

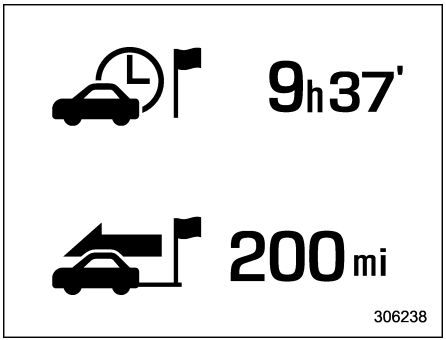


: Durée du trajet
: Distance de trajet

Cet écran indique le temps de trajet (le temps écoulé depuis que le contacteur d'allumage a été placé en position "ON") et la distance de trajet (la distance conduite depuis que le contacteur d'allumage a été placé en position "ON").

**Écran de démarrage et d'arrêt automatique:**

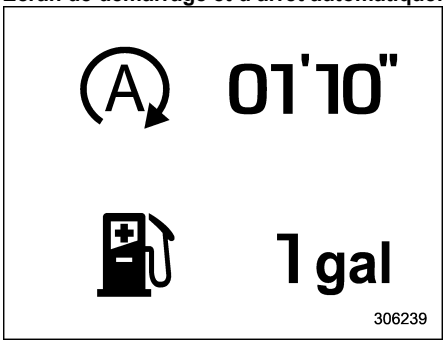


Ⓐ: La quantité totale de temps pendant laquelle le moteur a été arrêté par le système de démarrage et d'arrêt automatique

: La quantité totale de carburant économisé parce que le moteur a été arrêté par le système de démarrage et d'arrêt automatique

Les valeurs indiquées sont calculées à partir de la réinitialisation la plus récente du compteur journalier actuellement affiché jusqu'au moment actuel. Les gammes d'indication sont comme suit.

- Quantité totale de temps: de 00′00″ à 9999h59′59″
- Quantité totale de carburant économisé: de 0 gal à 9999,999 gal

## REMARQUE

- **Lorsque le compteur journalier est réinitialisé, le temps et l'économie en quantité de carburant accumulés correspondants sont également réinitialisés.**
- **Le temps passé avec le moteur à l'arrêt grâce au système de démarrage et d'arrêt automatique est également ajouté au temps de trajet.**

**Écran TPMS (modèles spécification des États-Unis):**

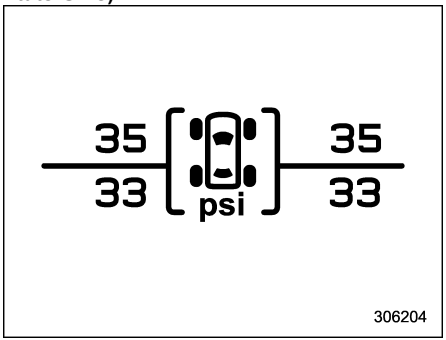


Cet écran affiche la pression de chaque pneu.

Lorsqu'un pneu est dégonflé, le pneu dégonflé et la pression des pneus s'affiche sur l'écran en jaune.

## REMARQUE

- **Les valeurs de pression des pneus s'affichent plusieurs minutes après la conduite.**
- **Vous pouvez régler les unités de pression des pneus. Pour plus de détails sur le réglage des unités, reportez-vous à "Réglages généraux" ☞P241 (modèles à affichage 11,6 pouces) ou "Réglages généraux" ☞P263 (modèles à double affichage 7,0 pouces).**
- **Une fois que le système de surveillance de la pression des pneus détecte une pression des pneus basse, les valeurs de pression des pneus seront affichées en jaune jusqu'à ce que le système détecte une pression des pneus normale.**
- **Réglez immédiatement la pression des pneus lorsque le témoin avertisseur s'allume. Lorsque le système de surveillance de la pression des pneus détecte une pression des pneus ajustée, le témoin avertisseur s'éteint et les valeurs de pression des pneus deviennent blanches.**
- **Pour plus d'informations sur la valeur spécifiée de la pression d'air, reportez-vous à "Pneus" ☞P598.**

**Écran de boussole (selon modèles):**

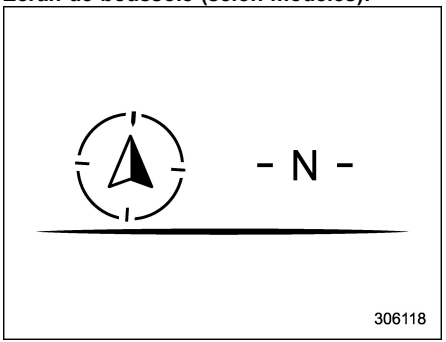


La direction du véhicule est affichée.

**Écran de navigation (selon modèles):**

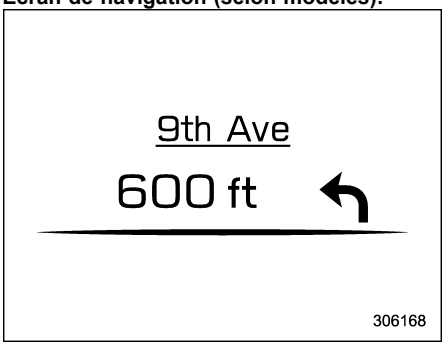


Lorsque le guidage d'itinéraire est programmé dans le système de navigation, cet élément affiche les informations sur l'itinéraire de navigation. Pour plus de détails sur le système de navigation, reportez-vous au manuel d'instructions du système de navigation/audio fourni séparément.

**Écran audio:**

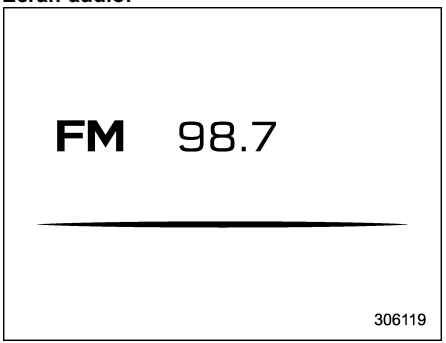


L'écran audio affiche le statut des informations audio. Pour plus de détails sur le système audio, reportez-vous au manuel d'instructions du système de navigation/audio fourni séparément.



*– SUITE –*

**Écran d'horloge et de température extérieure:**

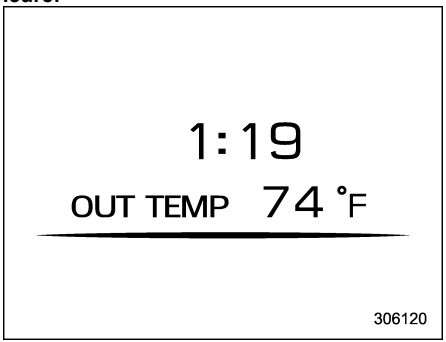


Cet écran affiche l'horloge et la température extérieure.

Pour plus de détails concernant le réglage de l'horloge, reportez-vous à "Horloge" ☞P276.

## ■ Écran de vitesse numérique

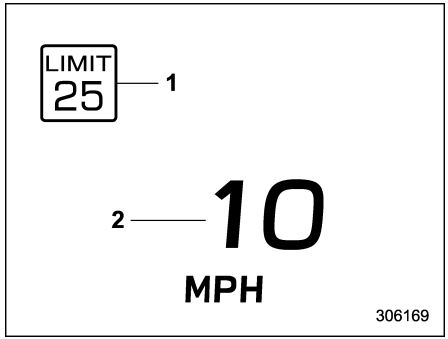


1) Indicateur de limite de vitesse (selon modèles)
2) Vitesse du véhicule

Cet écran indique la vitesse actuelle du véhicule.

# 3-8. Affichage d'informations central (CID)

**⚠ DANGER**

**Portez toujours attention à la conduite lorsque vous utilisez l'affichage d'informations central alors que le véhicule est en mouvement. Lorsque le fonctionnement de l'affichage d'informations central dérange votre attention et la capacité à vous concentrer sur la conduite, arrêtez le véhicule dans un endroit sûr avant d'effectuer des opérations sur l'affichage. En outre, ne vous concentrez pas sur l'affichage pendant la conduite. Cela peut être à l'origine d'un accident.**

## ■ Fonctions

Toutes les informations sont affichées sur l'affichage d'informations central, y compris les réglages du véhicule, l'état du véhicule, le fonctionnement du système de navigation (selon modèles), le fonctionnement du système audio, et le fonctionnement de la climatisation.

| Éléments | Page pour les modèles à affichage 11,6 pouces | Page pour les modèles à double affichage 7,0 pouces |
|---|---|---|
| Écran d'interruption | 234 | |
| État du véhicule et informations d'entretien | 235 | 269 |
| Réglages du véhicule | 241 | 262/267 |
| Opérations de la climatisation | 241 | 262 |
| Moniteur de vue avant (selon modèles)/Caméra de recul | 386/424 | |
| Système de navigation | Reportez-vous au manuel d'instructions du système de navigation/audio. | |
| Audio/Téléphone | Reportez-vous au manuel d'instructions du système de navigation/audio. | |
| EyeSight | Reportez-vous au supplément du Manuel du conducteur pour le système EyeSight. | |

L'affichage d'informations central peut également être utilisé pour régler et initialiser ce même affichage.

## REMARQUE

**• Lorsque le véhicule est en mouvement, certaines fonctions et sélections peuvent ne pas être disponibles.**

**• La langue et les unités pour l'affichage d'informations central et l'affichage des instruments de bord (écran LCD en couleur) peuvent être modifiées. Pour plus de détails, reportez-vous à "Réglages du véhicule" ☞P246 (modèles à affichage 11,6 pouces) ou "Réglage de l'affichage supérieur" ☞P262 (modèles à double affichage 7,0 pouces).**

**• Les images affichées dans ce Manuel du conducteur sont des exemples. Les images réelles peuvent varier en fonction de la région et des caractéristiques techniques de votre véhicule.**

## ■ Écran de bienvenue

L'écran de bienvenue et l'écran d'au revoir sont des images animées qui apparaissent sur l'affichage des instruments de bord et l'affichage d'informations central lorsque vous entrez ou sortez du véhicule.

Lorsque la portière du conducteur est ouverte puis fermée, l'écran de bienvenue s'affiche pendant un bref moment.

## REMARQUE

**• L'écran de bienvenue disparaîtra lors de la mise en position "ON" du contacteur d'allumage lorsque l'écran de bienvenue est affiché.**

**• L'écran de bienvenue peut être activé ou désactivé. Pour plus de détails, reportez-vous à "Réglages généraux" ☞P241 (modèles à affichage 11,6 pouces) ou "Réglages généraux" ☞P263 (modèles à double affichage 7,0 pouces).**

**• Pendant un certain temps après l'affichage de l'écran de bienvenue, celui-ci peut ne pas réapparaître même lorsque la portière du conducteur est ouverte puis fermée. Cela n'indique pas un dysfonctionnement.**

## ■ Écran d'au revoir

L'écran d'au revoir ne s'affiche que dans les conditions suivantes.

• La portière du conducteur est ouverte après la mise du contacteur d'allumage en position "OFF".

• 3 minutes se sont écoulées après la mise du contacteur d'allumage en position "OFF" alors que la portière du conducteur est fermée.

• 10 minutes se sont écoulées lors de l'utilisation du téléphone mains libres

*– SUITE –*

après la mise du contacteur d'allumage en position "OFF".

- La tension de la batterie est basse lorsque le contacteur d'allumage est mis en position "OFF".

## ■ Écran d'interruption

Des messages utiles, tels que des rappels, les informations météorologiques (selon modèles) et les informations de circulation (selon modèles) peuvent interrompre l'écran actuel, et apparaître à l'écran accompagné d'un bip. Prenez les mesures appropriées en fonction du message.

## ■ Opérations de l'écran tactile

L'affichage d'informations central dispose d'un écran tactile. Les opérations sont effectuées en touchant directement l'écran tactile.

### ▼ Toucher

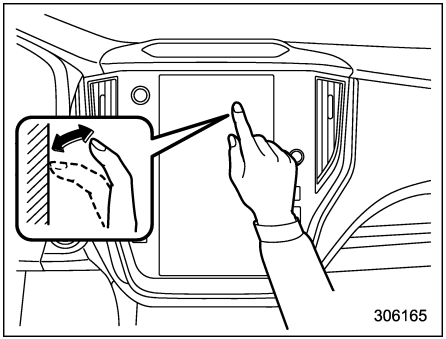


Touchez et relâchez rapidement une fois.

### ▼ Faire glisser en maintenant appuyé

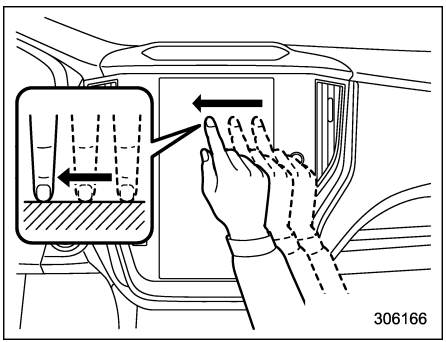


Touchez l'écran et déplacez-le sur la position désirée.

### ▼ Balayer

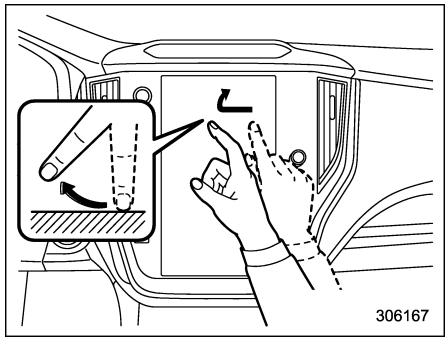


Déplacez rapidement l'écran en balayant avec votre doigt.

### REMARQUE

**Les opérations de balayage risquent de ne pas s'effectuer normalement en haute altitude.**

## ■ Modèles à affichage 11,6 pouces (selon modèles)

### REMARQUE

**Pour les modèles à double affichage 7,0 pouces, reportez-vous à "Modèles à double affichage 7,0 pouces" ☞P261.**

### ▼ Écran tactile

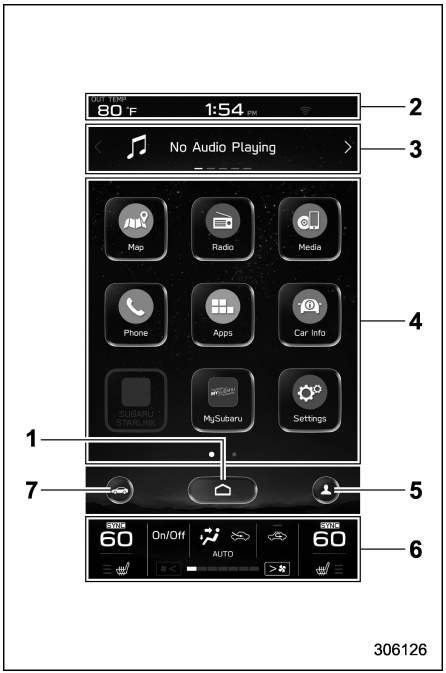


1) Icône ACCUEIL (Reportez-vous à "Icône ACCUEIL" ☞P241.)
2) Barre d'état (Reportez-vous à "Barre d'état" ☞P235.)
3) Barre d'informations (Reportez-vous à "Barre d'informations" ☞P236.)
4) Écran principal (Reportez-vous à "Écran principal" ☞P241.)
5) Icône des profils du conducteur (Reportez-vous à "Icône des profils du conducteur" ☞P241.)
6) Écran de climatisation (Reportez-vous à "Écran de la climatisation" ☞P241.)
7) Icône des réglages du véhicule (Reportez-vous à "Icône des réglages du véhicule" ☞P238.)

Lorsque le contacteur d'allumage est en position "ACC" ou "ON", le panneau tactile s'active.

#### ▽ Barre d'état

La température extérieure et l'horloge sont affichées dans la barre d'état.

## REMARQUE

**● L'indicateur de température extérieure indique la température autour du capteur. Toutefois, la température peut ne pas être indiquée correctement, ou la mise à jour peut être retardée dans les conditions suivantes.**

**– Lors d'un stationnement ou d'une conduite à faible vitesse**

**– Lorsque la température extérieure change soudainement (p.ex., lorsque vous entrez ou sortez d'une aire de stationnement souterraine, ou que vous traversez un tunnel)**

**– Lorsque vous démarrez le moteur après avoir été garé pendant un certain temps**

**● Il n'est pas possible de modifier l'unité des températures.**

**● L'horloge peut être affichée sur un affichage par 12 ou 24 heures. Pour plus de détails, reportez-vous à "Horloge" ☞P276.**

**● Appuyez sur l'horloge sur la barre d'état pour afficher l'écran de réglage de l'horloge. Reportez-vous à "Horloge" ☞P276.**

**● Pour plus de détails sur les informations concernant le périphérique Bluetooth, reportez-vous au manuel d'instructions du système de navigation/audio.**



*– SUITE –*

▽ **Barre d'informations**

Balayez la barre d'informations ou appuyez sur < ou > sur la barre d'informations pour changer l'élément affiché.

**Écran audio:**

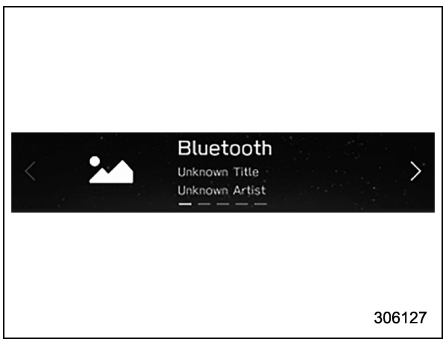


L'écran de la source audio actuellement sélectionnée est affiché.

Pour plus de détails sur la façon d'utiliser le système audio, reportez-vous au manuel d'instructions du système de navigation/audio fourni séparément.

**Écran de navigation (modèles avec système de navigation):**

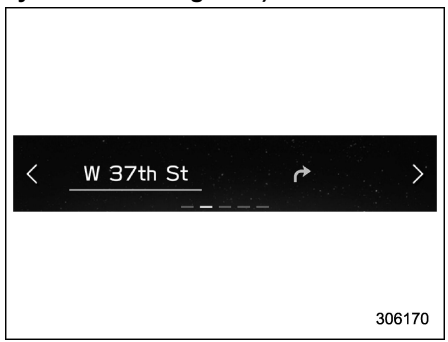


Les informations jusqu'à la destination sont affichées sur l'écran.

## REMARQUE

**Lorsqu'une destination n'est pas programmée dans le système de navigation, l'orientation de la boussole, le nom de la rue et la limitation de vitesse restent affichés à l'écran.**

**Écran des favoris:**

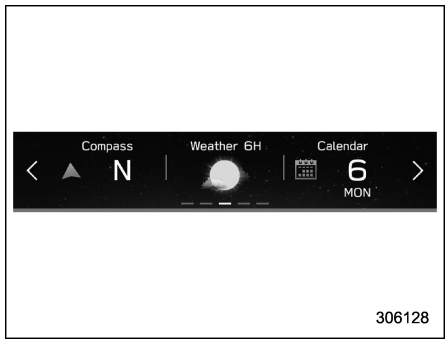


**Écran des favoris**

Cet écran affiche trois des informations optionnelles qui peuvent être sélectionnées à partir des éléments suivants.

| Élément | Détails |
|---|---|
|   | Température du liquide de refroidissement du moteur |
|   | Température de l'huile moteur |
|   | Vitesse moyenne du véhicule |
|   | Taux d'ouverture de l'accélérateur |
|   | Inclinaison du véhicule |

| Élément | Détails |
|---|---|
|  | Direction du véhicule*1 |
|  | Informations météorologiques pour les trois prochaines heures*2 |
| 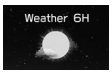 | Informations météorologiques pour les six prochaines heures*2 |
|  | La limite de vitesse permise de la route sur laquelle vous vous trouvez.*1 |
|  | Calendrier |
|  | Informations du système de surveillance du conducteur*1 et consommation moyenne de carburant du conducteur |
|  | Rien n'est affiché. |

*1: Selon modèles
*2: Modèles avec radio satellite SiriusXM

## REMARQUE

**Certains éléments peuvent ne pas être indiqués selon le modèle et les spécifications.**

Les éléments affichés sur l'écran des favoris peuvent être modifiés. Pour plus de détails, reportez-vous à "Widgets favoris" ☞P253.

**Écran d'informations météorologiques (selon modèles):**

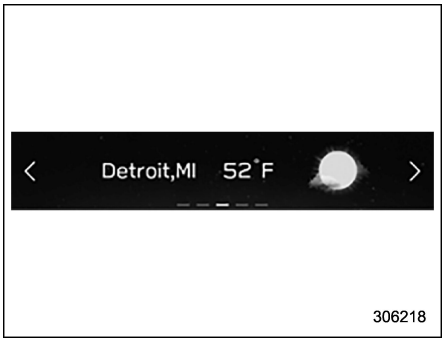

306218

## REMARQUE

- **Lorsque toutes les conditions suivantes sont remplies, les informations météorologiques sont affichées.**
  - **– Le véhicule est équipé d'un système audio et de navigation pour la radio satellite SiriusXM.**
  - **– L'abonnement à la radio satellite SiriusXM est actif.**
- **Les prévisions météorologiques pour la destination programmée restent affichées jusqu'à ce qu'une nouvelle destination soit programmée ou jusqu'à ce que vous atteigniez la destination.**
- **Les informations météorologiques peuvent être retardées selon le moment de réception de la radio XM.**

**Écran de X-MODE (Outback):**

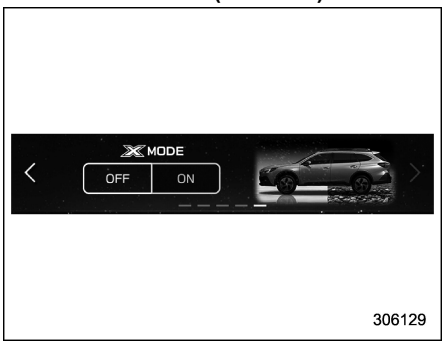

306129

**Modèles avec 1 mode**

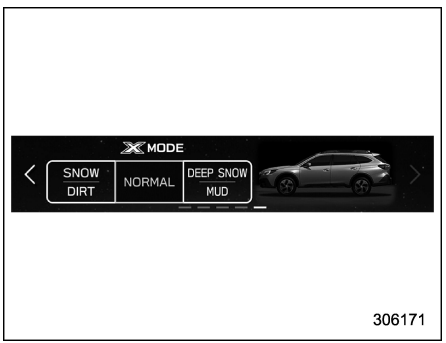

306171

**Modèles avec 2 modes**

*– SUITE –*

Les informations X-MODE sont affichées sur l'écran.
De plus, X-MODE peut être commuté sur un mode différent sur l'écran.

▽ **Écran principal**

Pour plus de détails sur les menus suivants, reportez-vous au manuel d'instructions du système de navigation/audio fourni séparément.

- Radio
- Média
- Téléphone
- Carte
- Applications
- My Subaru
- SUBARU STARLINK
- Ajouter aux raccourcis

▽ **Icône des réglages du véhicule**

Appuyez sur pour afficher les options modifiables pendant la conduite.

| Élément | | Réglages disponibles | Page de référence pour le fonctionnement du système du véhicule | Page de référence pour la procédure de réglage |
|---|---|---|---|---|
| 1er menu | 2ème menu | | | |
| Vehicle Control (Contrôle du véhicule) | Vehicle Dynamics Control (Contrôle dynam. Véhicule) | ACTIVÉ/DÉSACTIVÉ | 401 | 252 |
| | X-MODE*1 | Modèles avec 1 mode: ACTIVÉ/DÉSACTIVÉ<br>Modèles avec 2 modes: Normal, Deep Snow/Mud (Neige prof./boue), Snow/Dirt (Neige/Terre) | 404 | 252 |
| | Auto Vehicle Hold (AVH) (Retenue auto. véhicule) | ACTIVÉ/DÉSACTIVÉ | 411 | 252 |
| | Steering Responsive Headlights (SRH) (Phares directionnels (SRH)) | ACTIVÉ/DÉSACTIVÉ | 286 | 252 |
| | Cruise Control Acceleration Characteristics (Caract. accélération régul. de vit.) | Lv.1 (Eco) (Niv.1 (Éco))/Lv.2 (Comfort) (Niv.2 (Confort))/Lv.3 (Standard) (Niv.3 (Standard))/Lv.4 (Dynamic) (Niv.4 (Dynamique)) | Reportez-vous au supplément du Manuel du conducteur pour le système EyeSight. | — |
| | Auto Start Stop (Démarr. et arrêt auto.) | ACTIVÉ/DÉSACTIVÉ | 419 | 252 |
| Driving Assistance (Assist. à la cond.) | Pre-Collision Braking (Freinage avant collision) | Setting ON (Réglage activé)/Setting OFF (Réglage désactivé) | Reportez-vous au supplément du Manuel du conducteur pour le système EyeSight. | — |
| | Lane Departure Prevention Function (Fonction prév. sortie de voie) | All Functions (Toutes fonctions)/Lane Departure Prevention Function Only (Fonction prév. sortie de voie seulement)/Warning Buzzer Only (Signal aver. seul.)/OFF (DÉS.) | | |
| | BSD/RCTA*1 | ACTIVÉ/DÉSACTIVÉ | 436 | 252 |



*– SUITE –*

| Élément | | Réglages disponibles | Page de référence pour le fonctionnement du système du véhicule | Page de référence pour la procédure de réglage |
|---|---|---|---|---|
| 1er menu | 2ème menu | | | |
| Others (Autres) | Warning Volume (Volume d'alerte) | Min (Min.)/Mid (Médial)/Max (Max.) | 434, 450 et *2 | — |
| | Units (Unités) | km, km/h, Liter (km, km/h, litre)/ Miles, MPH, Gallon (milles, mi/h, gallon) | 191 et 224 | 252 |
| | Driver Monitoring System (Systèm. surveil. cond.)*1 | ACTIVÉ/DÉSACTIVÉ | 452 | 252 |

*1: Selon modèles
*2: Pour plus de détails sur le système EyeSight, reportez-vous au supplément du Manuel du conducteur pour le système EyeSight.

### ▽ Icône des profils du conducteur

Appuyez sur (icône des profils du conducteur) pour confirmer les informations du conducteur. Pour plus de détails, reportez-vous au manuel d'instructions du système de navigation/audio fourni séparément.

### ▽ Icône ACCUEIL

Appuyez sur (ACCUEIL) pour afficher le menu supérieur.

### ▽ Écran de la climatisation

L'état de la climatisation s'affiche sur l'écran.

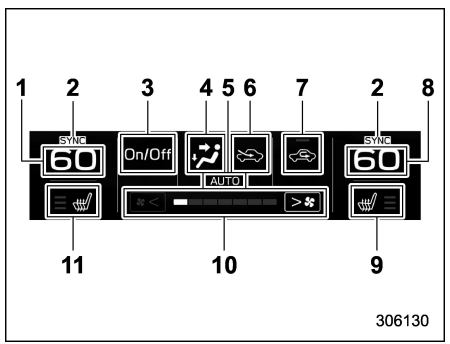


1) Indicateur de température réglée (côté gauche)
2) Indicateur de mode SYNC
3) Bouton d'activation/de désactivation de la climatisation
4) Mode de circulation d'air
5) Mode de climatisation
6) Sélection d'admission d'air
7) Icône personnalisable
8) Indicateur de température réglée (côté droit)
9) Indicateur de siège chauffant/de ventilation de siège*1 (côté droit)
10) Indicateur de vitesse de soufflante
11) Indicateur de siège chauffant/de ventilation de siège*1 (côté gauche)

*1: Selon modèles

Lors de la mise en marche du système de climatisation, l'écran principal bascule sur l'écran de climatisation. Pour plus de détails, reportez-vous à "Tableau des commandes de climatisation" ☞P313.

### ▼ Écran principal

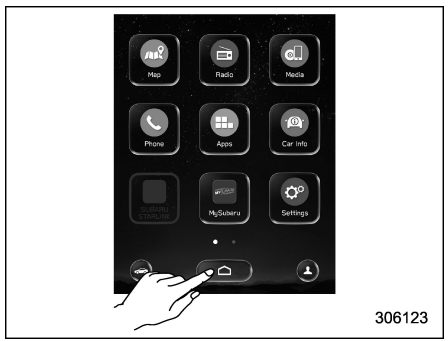


Pour afficher l'écran principal, appuyez sur (ACCUEIL).

Dans le présent Manuel du conducteur, les réglages suivants sont expliqués. Pour plus de détails sur les autres options, reportez-vous au manuel d'instructions du système de navigation/audio fourni séparément.

– "Settings (Réglages)" → "General (Général)"
– "Settings (Réglages)" → "Car (Véhicule)"
– "Car Info (Infos véhicule)"

### ▽ Réglages généraux

Réglez les options générales de l'heure et de l'affichage.

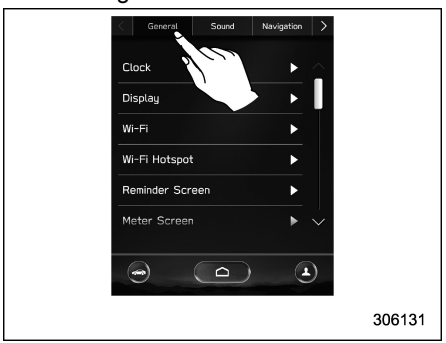


1. Appuyez sur (ACCUEIL).
2. → (Settings (Réglages))
3. → "General (Général)"
4. Sélectionnez le menu de votre choix.

*– SUITE –*

Il est possible de modifier manuellement les réglages des options suivantes pour répondre à vos exigences personnelles.

| Élément | | | Réglages disponibles | Page de référence pour le fonctionnement du système du véhicule | Page de référence pour la procédure de réglage |
|---|---|---|---|---|---|
| 1er menu | 2ème menu | 3ème menu | | | |
| General (Général) | Clock (Horloge) | Time Setting (Réglage de l'heure) | Auto/Manual (Manuel) | 276 | 276 |
| | | Time Zone (Fuseau horaire)*1 | AUTO/Pacific (Pacifique)/Mountain (Rocheuses)/Central (Centre)/Eastern (Est)/Atlantic (Atlantique)/Newfoundland (Terre-Neuve)/Hawaii/Alaska | | 252 |
| | | Daylight Saving Time (Heure avancée)*1 | AUTO/ON (ACT.) (+1 heure)/OFF (DÉS.) | | 252 |
| | | Clock Format (Format de l'heure) | 12H (12 h)/24H (24 h) | | 252 |
| | Display (Écran) | Display Off (Écran désactivé) | Allume ou éteint l'écran. | — | 252 |
| | | Brightness Dial (Cadran de luminosité) | ACTIVÉ/DÉSACTIVÉ | 194 | 252 |
| | | Brightness/Contrast (Luminosité/Contraste) | Règle et ajuste la luminosité et le contraste de l'affichage. | 252 | 252 |
| | Wi-Fi | Wi-Fi | ACTIVÉ/DÉSACTIVÉ | *4 | — |
| | | Connected to: (Connecté à:) | Sélectionnez le dispositif enregistré. | | |
| | | Available Wi-Fi Networks (Réseaux Wi-Fi disponibles) | Add (Ajouter) | | |

| Élément | | | Réglages disponibles | Page de référence pour le fonctionnement du système du véhicule | Page de référence pour la procédure de réglage |
|---|---|---|---|---|---|
| 1er menu | 2ème menu | 3ème menu | | | |
| General (Général) | Wi-Fi | Wi-Fi Protected Setup (Configuration Wi-Fi protégée) | PIN Setup (Configuration du NIP)/ Push Button Setup (Config. à l'aide d'un bouton de cde) | *4 | — |
| | | Registered Wi-Fi Networks (Réseaux Wi-Fi enregistrés) | — | | |
| | Wi-Fi Hotspot (Zone d'accès Wi-Fi) | — | ACTIVÉ/DÉSACTIVÉ | *5 | |
| | Reminder Screen (Écran de rappel) | Maintenance | ACTIVÉ/DÉSACTIVÉ | 234 | 252 |
| | | Birthday (Fête) | ACTIVÉ/DÉSACTIVÉ | | 252 |
| | | Anniversary (Anniversaire) | ACTIVÉ/DÉSACTIVÉ | | 252 |
| | Meter Screen (Écran du compteur) | Gauge Initial Movement (Mouvement initial de jauge) | ACTIVÉ/DÉSACTIVÉ | 191 | 252 |
| | | Meter Information Screen (Écran d'information du compteur) | Eco Gauge (Jauge Éco)/OUT TEMP/Clock (Horloge)/Compass (Boussole)*2/Gas Range (Auton. Carburant) | 226 | 252 |
| | | Turn by Turn Screen Interruption (Interruption écran guidage étape par étape)*1 | ACTIVÉ/DÉSACTIVÉ | 229 | 252 |
| | Camera (Caméra) | Rear Camera Delay Control (Contrôle du délai de la caméra de recul) | ACTIVÉ/DÉSACTIVÉ | 426 | 252 |
| | | Steering Angle Lines (Lignes d'angle de braquage) | ACTIVÉ/DÉSACTIVÉ | 427 | 252 |
| | Climate Control (Contrôle de climatisation) | Customize Climate Button (Person. bouton climatisation) | A/C/MAX A/C (A/C max.)/AUTO/ Recirculation (Recycl.) | 321 | 252 |



*– SUITE –*

| Élément | | | Réglages disponibles | Page de référence pour le fonctionnement du système du véhicule | Page de référence pour la procédure de réglage |
|---|---|---|---|---|---|
| 1er menu | 2ème menu | 3ème menu | | | |
| General (Général) | Language (Langues) | — | English/Français/Español | 224 et 232 | 252 |
| | Tire Pressure Units (Unités de pression des pneus)*3 | — | kPa/PSi | 229 | 252 |
| | Home Screen Shortcuts (Raccourcis vers l'écran d'accueil) | — | ACTIVÉ/DÉSACTIVÉ | *4 | 252 |
| | Welcome Screen (Écran d'accueil) | — | ACTIVÉ/DÉSACTIVÉ | 225 | 252 |
| | Goodbye Screen (Écran de fermeture) | — | ACTIVÉ/DÉSACTIVÉ | 225 | 252 |
| | Favorite Widgets (Widgets favorites) | — | Réglez un widget favori à partir de la liste. | 236 | 253 |
| | Birthday List (Liste de fêtes) | — | Règle un anniversaire. | 234 | 253 |
| | Anniversary List (Liste d'anniversaires) | — | Règle une date commémorative. | 234 | 254 |
| | Periodic Rest Notification (Avis de repos périodique)*1 | — | ACTIVÉ/DÉSACTIVÉ | *4 | — |
| | Software Update (Mise à jour du logiciel) | Update (Mettre à jour) | Vérifiez la présence d'une mise à jour du logiciel | | |
| | | Automatically Check for Updates (Recherche automatique des mises à jour) | ACTIVÉ/DÉSACTIVÉ | | |
| | | Automatically Download Updates (Téléch. autom. des mises à jour) | ACTIVÉ/DÉSACTIVÉ | | |

| Élément | | | Réglages disponibles | Page de référence pour le fonctionnement du système du véhicule | Page de référence pour la procédure de réglage |
|---|---|---|---|---|---|
| 1er menu | 2ème menu | 3ème menu | | | |
| General (Général) | SUBARU STARLINK Apps Recovery (Récupération des apps SUBARU STARLINK) | — | OK/Cancel (Annuler) | *4 | — |
| | SUBARU STARLINK Auto Connect (Connexion automatique SUBARU STARLINK) | — | ACTIVÉ/DÉSACTIVÉ | | |
| | Factory Data Reset (Retour aux données d'usine) | — | Reset (Réinitialiser)/Cancel (Annuler) | | |
| | System Information (Informations système) | — | — | | |
| | Free/Open Source Software Information (Info logiciels libres/à code source ouv.) | — | — | | |

*1: Modèles avec système de navigation
*2: Modèles sans système de navigation
*3: Selon modèles
*4: Pour plus de détails sur le système audio et de navigation, reportez-vous au supplément du manuel d'instructions du système de navigation/audio.
*5: Plus de détails, reportez-vous au supplément du manuel du conducteur pour le système de sûreté et de sécurité SUBARU STARLINK.

## REMARQUE

**Appuyez sur ⓘ pour afficher les explications des options.**



*– SUITE –*

### ▽ Réglages du véhicule

Effectuez le réglage du système EyeSight et celui du véhicule.

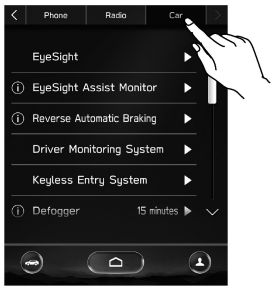


306132

1. Appuyez sur ⌂ (ACCUEIL).
2. → ⚙ (Settings (Réglages))
3. → "Car (Véhicule)"
4. Sélectionnez le menu de votre choix.

Il est possible de modifier manuellement les réglages des options suivantes pour répondre à vos exigences personnelles.

| Élément | | | Réglages disponibles | Page de référence pour le fonctionnement du système du véhicule | Page de référence pour la procédure de réglage |
|---|---|---|---|---|---|
| 1er menu | 2ème menu | 3ème menu | | | |
| Car (Véhicule) | EyeSight | Pre-Collision Braking (Freinage avant collision) | Setting ON (Réglage activé)/ Setting OFF (Réglage désactivé) | Reportez-vous au supplément du Manuel du conducteur pour le système EyeSight. | — |
| | | Lane Departure Prevention Function (Fonction prév. sortie de voie) | All Functions (Toutes fonctions)/Lane Departure Prevention Function Only (Fonction prév. sortie de voie seulement)/ Warning Buzzer Only (Signal aver. seul.)/OFF (DÉS.) | | |
| | | Cruise Control Acceleration Characteristics (Caract. accélération régul. de vit.) | Lv.1 (Eco) (Niv.1 (Éco))/Lv.2 (Comfort) (Niv.2 (Confort))/Lv.3 (Standard) (Niv.3 (Standard))/ Lv.4 (Dynamic) (Niv.4 (Dynamique)) | | |
| | | Select Drive on Left/Drive on Right (Sélect. Conduites gauche/droite) | Right Lane (Voie de droite)/Left Lane (Voie de gauche) | | |
| | | Lead Vehicle Acquisition Sound (Son de détection de véhicule situé devant) | ACTIVÉ/DÉSACTIVÉ | | |
| | | Lead Vehicle Moving Monitor (Surveill. déplace. véhicule situé devant) | ACTIVÉ/DÉSACTIVÉ | | |



*– SUITE –*

| Élément | | | Réglages disponibles | Page de référence pour le fonctionnement du système du véhicule | Page de référence pour la procédure de réglage |
|---|---|---|---|---|---|
| 1er menu | 2ème menu | 3ème menu | | | |
| Car (Véhicule) | EyeSight Assist Monitor (Mon. aide conduite EyeSight) | Red indicator (Témoin rouge) | ACTIVÉ/DÉSACTIVÉ | Reportez-vous au supplément du Manuel du conducteur pour le système EyeSight. | — |
| | | Yellow Indicator (Témoin jaune) | ACTIVÉ/DÉSACTIVÉ | | |
| | | Green Indicator (Témoin vert) | ACTIVÉ/DÉSACTIVÉ | | |
| | Reverse Automatic Braking (Freinage auto. marche arrière) *1 | Sonar Audible Alarm (Alarme audible de sonar) | ACTIVÉ/DÉSACTIVÉ | 440 | 252 |
| | Driver Monitoring System (Systèm. surveil. cond.)*1 | Driver Monitoring System (Systèm. surveil. cond.) | ACTIVÉ/DÉSACTIVÉ | 452 | 252 |
| | | Repeat Facial Scan (Répét. reconn. faciale) | Effectuez la reconnaissance de l'utilisateur. | | 254 |
| | | User Recognition (Reconn. utilisateur) | ACTIVÉ/DÉSACTIVÉ | | 252 |
| | | Automatically Retract Seat on Entry (Recul automatique du siège à l'entrée) | ACTIVÉ/DÉSACTIVÉ | | 252 |
| | | Register User (Enregistrer l'utilisateur) | Enregistrez l'utilisateur. | | 254 |
| | | Update Seat and Mirror Position (Mettre à j. pos. siège et rétrov.) | Enregistrez à nouveau la position du conducteur. | | 254 |
| | | Delete Driver Position (Suppr. position conducteur) | Supprimez la position enregistrée du conducteur. | | 254 |
| | | Delete User (Supprimer l'utilisateur) | Supprimez l'utilisateur enregistré. | | 254 |
| | | Delete All Users (Suppr. tous les utilis.) | Supprimez tous les utilisateurs enregistrés. | | 254 |

| Élément | | | Réglages disponibles | Page de référence pour le fonctionnement du système du véhicule | Page de référence pour la procédure de réglage |
|---|---|---|---|---|---|
| 1er menu | 2ème menu | 3ème menu | | | |
| Car (Véhicule) | Keyless Entry System (Syst. accès sans clé) | Audible Signal (Signal audio) *1*2 | ACTIVÉ/DÉSACTIVÉ | 144 et 149 | 252 |
| | | Hazard Warning Flasher (Feux de détresse) | ACTIVÉ/DÉSACTIVÉ | 144 et 150 | 252 |
| | | Driver Door Unlock (Déverr. porte conducteur)*1 | Driver Door Only (Portière conduc. seul.)/All (Tout) | 137 | 252 |
| | | Rear Gate/Trunk Unlock (Déverr. hayon/coffre)*1 | Rear Gate/Trunk Only (Hayon/coffre seul.)/All (Tout) | 137 | 252 |
| | Defogger (Désembueur) | — | 15 minutes/Continuous (Continu) | 293 | 252 |
| | Interior Light (Éclairage int.) | — | 10 seconds (10 s)/20 seconds (20 s)/30 seconds (30 s)/OFF (DÉS.) | 337 | 252 |
| | Auto Light Sensor (Capteur de luminosité auto.) | Light Sensitivity (Sensibilité de l'éclairage) | Min (Min.)/Low (Bas)/Mid (Moyen)/Max (Max.) | 279 | 252 |
| | | Wiper Link (Tringlerie d'essuie-glace) | ACTIVÉ/DÉSACTIVÉ | 279 | 252 |
| | Welcome Lighting (Éclairage d'accueil) | Approaching Time Set (Durée du signal d'approche) | 30 seconds (30 s)/60 seconds (60 s)/90 seconds (90 s)/OFF (DÉS.) | 280 | 252 |
| | | Leaving Time Set (Durée de l'éclair. de sortie) | 30 seconds (30 s)/60 seconds (60 s)/90 seconds (90 s)/OFF (DÉS.) | | 252 |
| | One-Touch Lane Changer (Signal chang. voie instant.) | — | ACTIVÉ/DÉSACTIVÉ | 288 | 252 |



*– SUITE –*

| Élément | | | Réglages disponibles | Page de référence pour le fonctionnement du système du véhicule | Page de référence pour la procédure de réglage |
|---|---|---|---|---|---|
| 1er menu | 2ème menu | 3ème menu | | | |
| Car (Véhicule) | Auto Door Lock/Unlock (Verr./déverr. auto. portières) | Auto Door Lock (Verr. auto. portières) | Vehicle Speed (Vitesse véhicule)/Shift into or out of PARK. (Act./dés. pos. de station.)*1/OFF (DÉS.) | 155 | 252 |
| | | Auto Door Unlock (Déverr. auto. portières) | Ignition OFF (Allumage dés.)/Driver Door Open (Portière conduc. ouv.)/Shift into or out of PARK. (Act./dés. pos. de station.)*1/OFF (DÉS.) | | 252 |
| | Rear Seat Reminder (Rappel de siège arrière) | — | ACTIVÉ/DÉSACTIVÉ | 63 | 252 |
| | Door Mirror Setting (Réglage de rétroviseur extérieur)*1 | Auto Electric Folding (Rabat électrique automatique) | ACTIVÉ/DÉSACTIVÉ | 307 | 252 |
| | | Reverse Tilt (Inclinaison en marche arrière) | ACTIVÉ/DÉSACTIVÉ | 305 | 252 |
| | Power Rear Gate (Hayon à commande électrique)*1 | Power Rear Gate Memory (Mémoire hayon à commande élec.) | ACTIVÉ/DÉSACTIVÉ | 173 | 252 |
| | Vehicle Dynamics Control (Contrôle dynam. Véhicule) | — | ACTIVÉ/DÉSACTIVÉ | 401 | 252 |
| | Auto Vehicle Hold (AVH) (Retenue auto. véhicule) | — | ACTIVÉ/DÉSACTIVÉ | 411 | 252 |
| | Auto Start Stop (Démarr. et arrêt auto.) | — | ACTIVÉ/DÉSACTIVÉ | 419 | 252 |
| | BSD/RCTA*1 | — | ACTIVÉ/DÉSACTIVÉ | 436 | 252 |

| Élément | | | Réglages disponibles | Page de référence pour le fonctionnement du système du véhicule | Page de référence pour la procédure de réglage |
|---|---|---|---|---|---|
| 1er menu | 2ème menu | 3ème menu | | | |
| Car (Véhicule) | X-MODE*1 | — | Modèles avec 1 mode: ON (ACT.)/OFF (DÉS.)<br>Modèles avec 2 modes: Normal, Snow/Dirt (Neige/Terre), Deep Snow/Mud (Neige prof./boue) | 404 | 252 |
| | Steering Responsive Headlights (SRH) (Phares directionnels (SRH)) | — | ACTIVÉ/DÉSACTIVÉ | 286 | 252 |
| | Warning Volume (Volume d'alerte) | — | Min (Min.)/Mid (Médial)/Max (Max.) | 434, 450 et *3 | 252 |
| | Units (Unités) | — | km, km/h, Liter (km, km/h, litre)/Miles, MPH, Gallon (milles, mi/h, gallon) | 191 et 224 | 252 |

*1: Selon modèles
*2: Ce réglage fonctionne également en tant que réglage d'activation/de désactivation de l'opération de démarrage pour l'avertisseur sonore du hayon électrique.
Toutefois, vous ne pouvez pas changer le réglage de l'avertisseur sonore pour la détection d'un blocage, etc.
*3: Pour les modèles avec Système EyeSight, reportez-vous au supplément du Manuel du conducteur pour le système EyeSight.

## REMARQUE

**Appuyez sur ⓘ pour afficher les explications des options.**



*– SUITE –*

### ▼ Comment sélectionner des éléments à l'écran

#### ▽ Réglage d'activation/de désactivation

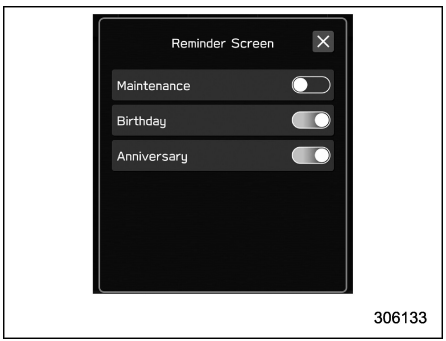


**Exemple**

Appuyez sur le menu de modification et sélectionnez ACTIVÉ ou DÉSACTIVÉ .

#### ▽ Sélection

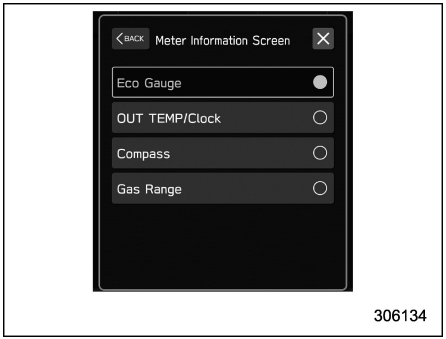


**Exemple**

Appuyez sur l'élément de votre choix.

### ▼ Comment régler les éléments à l'écran

#### ▽ Luminosité/Contraste

Règle et ajuste la luminosité et le contraste de l'affichage d'informations central.

## REMARQUE

**"Brightness (Luminosité)" ne peut être réglé que lorsque "Brightness Dial (Cadran de luminosité)" est désactivé. Reportez-vous à "Réglages généraux" ☞P241.**

1. Appuyez sur (ACCUEIL).
2. → (Settings (Réglages))
3. → "General (Général)"
4. → "Display (Écran)"
5. → "Brightness/Contrast (Luminosité/Contraste)"



306135

6. Faites glisser ● pour régler la luminosité et le contraste.

Appuyez sur "Default (Par défaut)" pour revenir au réglage d'usine.

### ▽ Widgets favoris



306136

Le menu sur l'écran des favoris peut être personnalisé.

1. Appuyez sur ⌂ (ACCUEIL).
2. → ⚙ (Settings (Réglages))
3. → "General (Général)"
4. → "Favorite Widgets (Widgets favorites)"
5. Sélectionnez l'icône de la position de l'affichage.
6. Sélectionnez l'option d'affichage.

### ▽ Liste d'anniversaires

Si un anniversaire ou une date commémorative approche, un message est indiqué lorsque le contacteur d'allumage est mis sur la position "ON". Cette fonction peut être activée ou désactivée avec "Reminder Screen (Écran de rappel)". Pour plus de détails, reportez-vous à "Réglages généraux" ☞P241.

1. Appuyez sur ⌂ (ACCUEIL).
2. → ⚙ (Settings (Réglages))
3. → "General (Général)"
4. → "Birthday List (Liste de fêtes)"

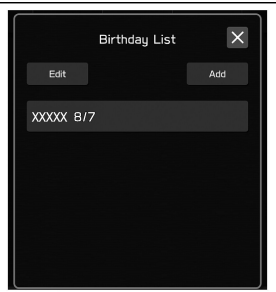

306137

5. → "Add (Ajouter)"



– SUITE –




306138

6. Saisissez le nom.
7. → "Next (Suivant)".

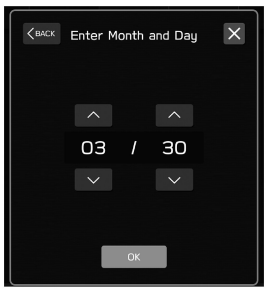


306139

8. Entrez la date.
9. → "OK"

## REMARQUE

**Un maximum de 5 anniversaires peuvent être mémorisés.**

### ▽ Liste des dates commémoratives

La procédure de réglage d'une date commémorative est la même que "Liste d'anniversaires" ☞P253, sauf qu'il faut choisir "Anniversary List (Liste d'anniversaires)" à l'étape 4.

### ▽ Système de surveillance du conducteur (selon modèles)

Les réglages du système de surveillance du conducteur peuvent être modifiés.

Pour la méthode de réglage pour le menu suivant sur le système de surveillance du conducteur, reportez-vous à "Réglage d'activation/de désactivation" ☞P252.

- Système de surveillance du conducteur
- Reconnaissance de l'utilisateur
- Recul automatique du siège à l'entrée

**Répétition du scan facial:**

1. Appuyez sur ⌂ (ACCUEIL).
2. → ⚙ (Settings (Réglages))
3. → "Car (Véhicule)"
4. → "Driver Monitoring System (Systèm. surveil. cond.)"
5. → "Repeat facial scan (Répét. reconn. faciale)"

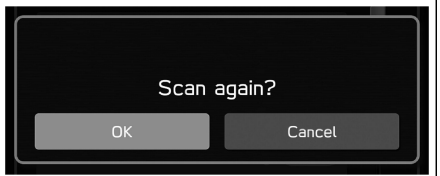


306140

6. → "OK"
7. Tout en étant assis sur le siège conducteur, regardez devant et attendez quelques instants. Lorsque le scan est terminé, l'écran de fin s'affiche sur les instruments de bord (écran LCD en couleur).

**Enregistrement de l'utilisateur:**

1. Réglez la position du siège, l'angle du rétroviseur extérieur, et l'angle du rétroviseur extérieur à inclinaison en marche arrière de façon à être assis dans une posture de conduite correcte.

## REMARQUE

- **Commencez l'enregistrement de l'utilisateur après avoir réglé la position du siège, l'angle des rétroviseurs exté-**

**rieurs ainsi que l'angle d'inclinaison du rétroviseur extérieur en marche arrière. Ces réglages peuvent interrompre l'enregistrement de l'utilisateur s'ils sont effectués pendant celui-ci.**

**Reportez-vous à "Siège à réglage électrique" ☞P35 ou "Rétroviseurs extérieurs" ☞P304.**

- **Si le contacteur d'allumage est placé sur "OFF" avant la fin de l'enregistrement de l'utilisateur, les informations de la position du siège réglée, des angles des rétroviseurs extérieurs et de l'angle d'inclinaison du rétroviseur extérieur en marche arrière ne seront pas enregistrées.**

2. Appuyez sur ⌂ (ACCUEIL).
3. → ⚙ (Settings (Réglages))
4. → "Car (Véhicule)"
5. → "Driver Monitoring System (Systèm. surveil. cond.)"
6. → "Register User (Enregistrer l'utilisateur)"



306141

7. Sélectionnez l'utilisateur de votre choix dans la liste.



306142

8. → "Set (Définir)"
9. Tout en étant assis sur le siège conducteur, regardez devant et attendez quelques instants.

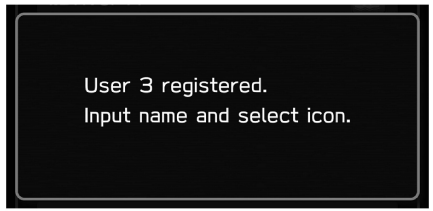

306143

Lorsque l'écran change, l'enregistrement du scan facial est terminé.



– SUITE –

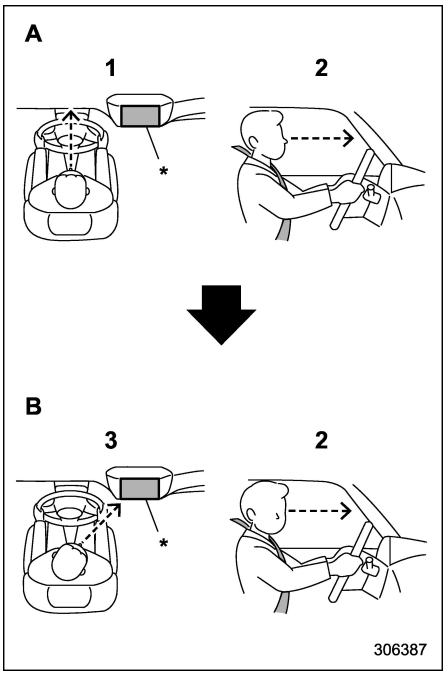


A) Vers l'avant
B) Vers l'affichage
1) Regardez droit devant.
2) Ne baissez pas votre menton.
3) Tournez-vous vers l'affichage.
*: Affichage

## REMARQUE

**● Si l'enregistrement de l'utilisateur ne peut pas être effectué, regardez droit devant tel qu'indiqué sur l'illustration puis tournez-vous vers l'affichage.**

**● Dans certains cas, l'enregistrement utilisateur ne peut pas être effectué correctement. Si l'un de ces cas se produit, reportez-vous à "Système de surveillance du conducteur" ☞P452.**

**● Si "Unable to register. Try again. (Impossible d'enregistrer. Réessayez.)" s'affiche, recommencez la procédure à partir de l'étape 5.**




10. Saisissez le nom.
11. → "Next (Suivant)"




12. Sélectionnez l'icône de votre choix.
13. → "Set (Définir)"

## REMARQUE

**● Un utilisateur existant peut être remplacé par sélection d'un numéro enregistré. Lorsqu'un utilisateur est enregistré par remplacement, les données d'économie de carburant sont réinitialisées.**

**● Lorsque "User Recognition (Reconn. utilisateur)" est réglé sur DÉSACTIVÉ, l'enregistrement de l'utilisateur ne peut pas être sélectionné.**

**Mise à jour de la position du siège et du rétroviseur:**

1. Appuyez sur ⌂ (ACCUEIL).
2. → ⚙ (Settings (Réglages))
3. → "Car (Véhicule)"
4. → "Driver Monitoring System (Systèm. surveil. cond.)"
5. → "Update Seat and Mirror Position (Mettre à j. pos. siège et rétrov.)"

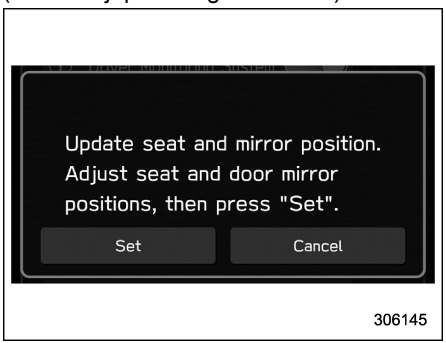


6. → "Set (Définir)"

## REMARQUE

**• Commencez l'enregistrement de l'utilisateur après avoir réglé la position du siège, l'angle des rétroviseurs extérieurs ainsi que l'angle d'inclinaison du rétroviseur extérieur en marche arrière. Ces réglages peuvent interrompre l'enregistrement de l'utilisateur s'ils sont effectués pendant celui-ci.**

**Reportez-vous à "Siège à réglage électrique" ☞P35 ou "Rétroviseurs extérieurs" ☞P304.**

**• Si le contacteur d'allumage est placé sur "OFF" avant la fin de l'enregistrement de l'utilisateur, les informations de la position du siège réglée, des angles des rétroviseurs extérieurs et de l'angle d'inclinaison du rétroviseur extérieur en marche arrière ne seront pas enregistrées.**

**Supprimer la position du conducteur:**

1. Appuyez sur ⌂ (ACCUEIL).
2. → ⚙ (Settings (Réglages))
3. → "Car (Véhicule)"
4. → "Driver Monitoring System (Systèm. surveil. cond.)"
5. → "Delete Driver Position (Suppr. position conducteur)"




6. → "Yes (Oui)"



– SUITE –

**Supprimer un utilisateur:**

1. Appuyez sur ⌂ (ACCUEIL).
2. → ⚙ (Settings (Réglages))
3. → "Car (Véhicule)"
4. → "Driver Monitoring System (Systèm. surveil. cond.)"
5. → "Delete User (Supprimer l'utilisateur)"




306147

6. Sélectionnez l'utilisateur de votre choix dans la liste.

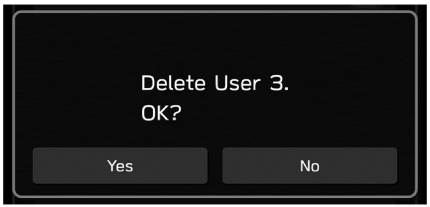


306148

7. → "Yes (Oui)"

**Supprimer tous les utilisateurs:**

1. Appuyez sur ⌂ (ACCUEIL).
2. → ⚙ (Settings (Réglages))
3. → "Car (Véhicule)"
4. → "Driver Monitoring System (Systèm. surveil. cond.)"
5. → "Delete All Users (Suppr. tous les utilis.)"

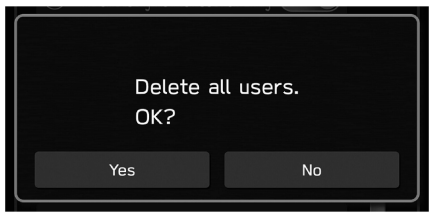


306149

6. → "Yes (Oui)"

### ▼ Écran d'informations du véhicule

1. Appuyez sur ⌂ (ACCUEIL) pour afficher le menu supérieur.

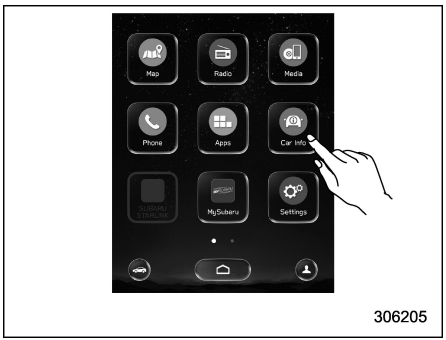


2. → (Car Info (Infos véhicule))

### ▽ Écran des statistiques de conduite

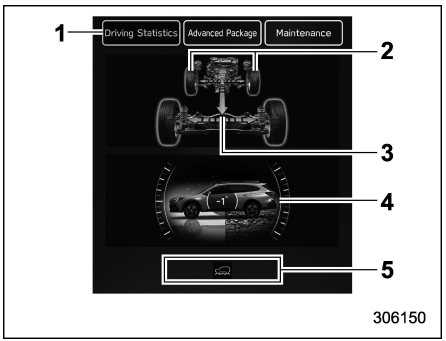


1) Statistiques de conduite
2) Angle de braquage
3) Condition de conduite
4) Inclinaison du véhicule
5) Écran de voyants lumineux

Cet écran affiche les fonctions de l'état de conduite du véhicule et de l'état de fonctionnement. L'indicateur s'allume ou clignote pour les fonctions qui sont en marche.

## REMARQUE

- **L'indication de la posture du véhicule peut être différente de la posture réelle.**
- **Pour Outback, lorsque le X-MODE a été activé, l'écran de l'affichage d'informations central passera à l'écran du X-MODE.**
- **L'angle de la posture du véhicule varie non seulement en raison de l'angle de la surface de la route, mais aussi en raison de l'inclinaison du véhicule provoquée par les passagers, le chargement, et l'accélération ou le ralentissement.**



*– SUITE –*

▽ **Écran de matériel perfectionné**

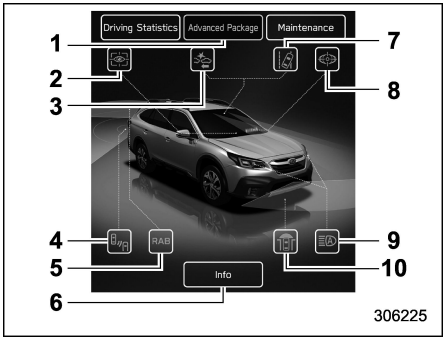


1) Matériel perfectionné
2) Système de surveillance du conducteur
3) Indicateur de système de freinage avant collision
4) BSD/RCTA*1
5) Système de freinage automatique en marche arrière (RAB)*1
6) Icône d'information
7) Indicateur d'alerte de sortie de voie/de dérive sur la voie
8) Moniteur d'assistance EyeSight
9) Assistance des feux de route
10) Moniteur de vue avant*1

*1: Selon modèles

Cet écran affiche l'état des fonctions de sécurité avancées du véhicule.

Appuyez sur "Advanced Package (Matériel perfectionné)" dans le 2ème menu de l'écran des informations sur le véhicule.

Les informations sur les fonctions de sécurité avancées peuvent être affichées sur l'écran. Appuyez sur l'icône d'information sur l'écran.

## REMARQUE

- **Les indicateurs et les icônes ne sont pas affichés pour les fonctions qui ne sont pas équipées sur le véhicule.**
- **Les indicateurs et les icônes des fonctions qui ne sont pas en marche sont affichés en gris.**

▽ **Écran d'entretien**

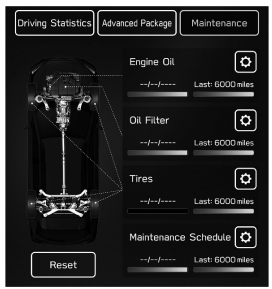


Des rappels d'entretien peuvent être programmés.

**Rappel pour la vidange de l'huile moteur:**

1. Appuyez sur "Maintenance" dans le 2ème menu de l'écran des informations sur le véhicule.
2. → ⚙ (Engine Oil (Huile moteur))
3. Sélectionnez "Notification Date (Date de notification)" ou "Notification Distance (Distance de notification)" pour le rappel.
4. → "Set (Définir)"
5. → ☒

**Rappel de remplacement du filtre à huile:**

La procédure de réglage est la même que pour le rappel de "Engine Oil (Huile moteur)", mais appuyez sur l'option "Oil Filter (Filtre à huile)" à l'étape 2.

**Rappel de permutation des pneus:**

La procédure de réglage est la même que pour le rappel de "Engine Oil (Huile moteur)", mais appuyez sur l'option "Tires (Pneus)" à l'étape 2.

**Réglage du programme d'entretien:**

La procédure de réglage est la même que pour le rappel de "Engine Oil (Huile moteur)", mais appuyez sur l'option "Maintenance Schedule (Programme de maintenance)" à l'étape 2.

## REMARQUE

**• Appuyez sur "Reset (Réinitialiser)" pour réinitialiser chaque réglage.**
**• Appuyez sur "Update (Mettre à jour)" pour revenir à la valeur par défaut.**

## ■ Modèles à double affichage 7,0 pouces (selon modèles)

## REMARQUE

**Pour les modèles à affichage 11,6 pouces, reportez-vous à "Modèles à affichage 11,6 pouces" ☞P234.**

### ▼ Écrans principaux

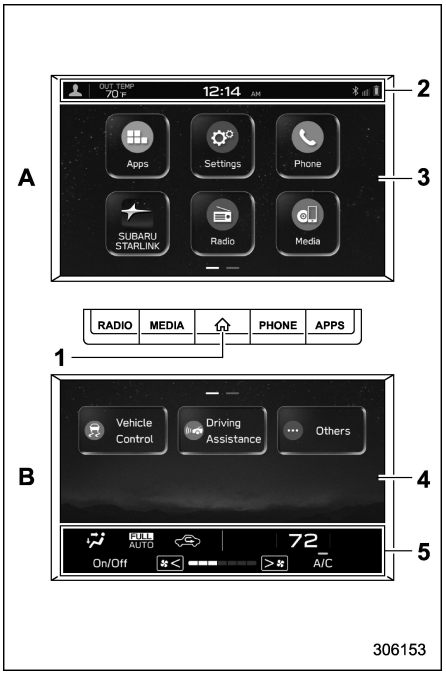


A) Affichage supérieur
B) Affichage inférieur
1) Bouton ACCUEIL (Reportez-vous à "Touche ACCUEIL" ☞P261.)
2) Barre d'état (Reportez-vous à "Barre d'état" ☞P261.)
3) Écran principal supérieur (Reportez-vous à "Réglage de l'affichage supérieur" ☞P262.)
4) Écran principal inférieur (Reportez-vous à "Réglage de l'affichage inférieur" ☞P267.)
5) Écran de climatisation (Reportez-vous à "Écran de la climatisation" ☞P262.)

Lorsque le contacteur d'allumage est en position "ACC" ou "ON", le panneau tactile s'active.

### ▼ Touche ACCUEIL

Appuyez sur ⌂ (ACCUEIL) pour afficher le menu supérieur.

#### ▽ Barre d'état

L'icône des profils du conducteur, la température extérieure et l'horloge sont affichées sur l'écran.

## REMARQUE

**• L'indicateur de température extérieure indique la température autour du capteur. Toutefois, la température peut ne pas être indiquée correctement, ou la mise à jour peut être retardée dans les conditions suivantes.**
**– Lors d'un stationnement ou d'une conduite à faible vitesse**
**– Lorsque la température extérieure change soudainement (p.ex., lorsque vous entrez ou sortez d'une aire de stationnement souterraine,**

*– SUITE –*

**ou que vous traversez un tunnel)**

**– Lorsque vous démarrez le moteur après avoir été garé pendant un certain temps**

- **Il n'est pas possible de modifier l'unité des températures.**
- **L'horloge peut être affichée dans le format d'affichage de l'heure en mode 12 heures ou 24 heures. Pour plus de détails concernant le réglage, reportez-vous à "Horloge" ☞P276.**
- **Appuyez sur l'horloge sur la barre d'état pour afficher l'écran de réglage de l'horloge. Reportez-vous à "Horloge" ☞P276.**

▽ **Affichage supérieur**

Pour des détails relatifs aux éléments, reportez-vous à "Réglage de l'affichage supérieur" ☞P262.

Pour plus de détails sur les menus suivants, reportez-vous au manuel d'instructions du système de navigation/audio fourni séparément.

- Radio
- Média
- Téléphone
- Applications
- SUBARU STARLINK
- Ajouter aux raccourcis

▽ **Affichage inférieur**

Pour plus de détails concernant les options de réglage, reportez-vous à "Réglage de l'affichage inférieur" ☞P267.

Si cet écran passe à l'écran de climatisation, reportez-vous à "Modèles à double affichage 7,0 pouces" ☞P313.

▽ **Écran de la climatisation**

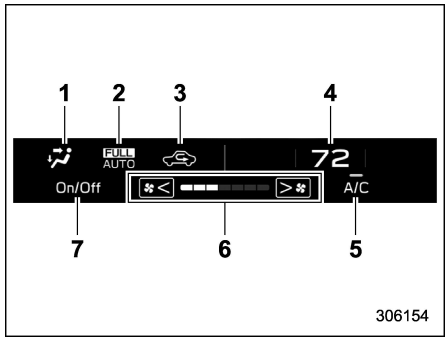


1) Mode de circulation d'air
2) Mode de climatisation
3) Sélection d'admission d'air
4) Indicateur de température réglée
5) Indicateur d'activation de climatiseur
6) Indicateur de vitesse de soufflante
7) Bouton d'activation/de désactivation de la climatisation

Lors de la mise en marche du système de climatisation, l'écran principal bascule sur l'écran de climatisation. Pour plus de détails concernant le fonctionnement de la climatisation, reportez-vous à "Tableau des commandes de climatisation" ☞P313.

▼ **Réglage de l'affichage supérieur**

Dans le présent Manuel du conducteur, les réglages du menu "General (Général)" sont expliqués. Pour plus de détails sur les autres options, reportez-vous au manuel d'instructions du système de navigation/audio fourni séparément.

### ▽ Réglages généraux

Le menu "General (Général)" est utilisé pour régler l'affichage, la langue et l'heure.

1. Appuyez sur ⌂ (ACCUEIL).

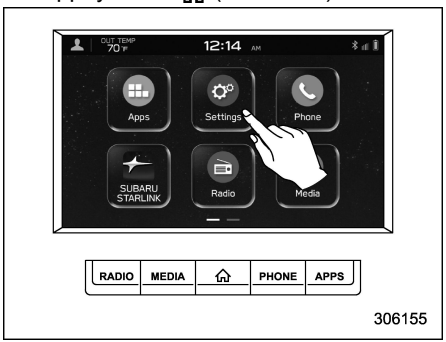


2. Appuyez sur ⚙ (Settings (Réglages)).
3. → "General (Général)"
4. Sélectionnez le menu de votre choix.

Il est possible de modifier manuellement les réglages des options suivantes pour répondre à vos exigences personnelles.

| Élément | | | Réglages disponibles | Page de référence pour le fonctionnement du système du véhicule | Page de référence pour la procédure de réglage |
|---|---|---|---|---|---|
| 1er menu | 2ème menu | 3ème menu | | | |
| General (Général) | Clock (Horloge) | Time setting (Réglage de l'heure) | Sync With Phone (Sync. avec tél.)/Manual (Manuel) | 276 | 276 |
| | | Clock Format (Format de l'heure) | 12H (12 h)/24H (24 h) | | 277 |
| | Display (Écran) | Display Off (Écran désactivé) | Allume ou éteint l'écran. | — | 273 |
| | | Brightness Dial (Cadran de luminosité) | ACTIVÉ/DÉSACTIVÉ | — | 273 |
| | | Brightness/Contrast (Luminosité/Contraste) | Règle et ajuste la luminosité et le contraste de l'écran d'affichage et de l'affichage de la caméra. | — | 273 |
| | Reminder Screen (Écran de rappel) | Maintenance | ACTIVÉ/DÉSACTIVÉ | 234 | 273 |
| | | Birthday (Fête) | ACTIVÉ/DÉSACTIVÉ | | 273 |
| | | Anniversary (Anniversaire) | ACTIVÉ/DÉSACTIVÉ | | 273 |
| | Meter Screen (Écran du compteur) | Gauge Initial Movement (Mouvement initial de jauge) | ACTIVÉ/DÉSACTIVÉ | 191 | 273 |
| | | Meter Information Screen (Écran d'information du compteur) | Eco Gauge (Jauge Éco)/OUT TEMP/Clock (Horloge)/Gas Range (Auton. Carburant) | 226 | 273 |
| | Camera (Caméra) | Rear Camera Delay Control (Contrôle du délai de la caméra de recul) | ACTIVÉ/DÉSACTIVÉ | 426 | 273 |
| | | Steering Angle Lines (Lignes d'angle de braquage) | ACTIVÉ/DÉSACTIVÉ | 427 | 273 |

| Élément | | | Réglages disponibles | Page de référence pour le fonctionnement du système du véhicule | Page de référence pour la procédure de réglage |
|---|---|---|---|---|---|
| 1er menu | 2ème menu | 3ème menu | | | |
| General (Général) | Climate Control (Contrôle de climatisation) | Customize Climate Button (Person. bouton climatisation) | A/C/MAX A/C (A/C max.)/AUTO/Recirculation (Recycl.) | 321 | 273 |
| | Language (Langues) | — | English/Français/Español | 224 et 232 | 273 |
| | Tire Pressure Units (Unités de pression des pneus)*1 | — | kPa/PSi | 229 | 273 |
| | Home Screen Shortcuts (Raccourcis vers l'écran d'accueil) | — | ACTIVÉ/DÉSACTIVÉ | *2 | 273 |
| | Welcome Screen (Écran d'accueil) | — | ACTIVÉ/DÉSACTIVÉ | 225 | 273 |
| | Goodbye Screen (Écran de fermeture) | — | ACTIVÉ/DÉSACTIVÉ | 225 | 273 |
| | Birthday List (Liste de fêtes) | — | Règle un anniversaire. | 234 | 274 |
| | Anniversary List (Liste d'anniversaires) | — | Règle une date commémorative. | 234 | 274 |
| | SUBARU STARLINK Apps Recovery (Récupération des apps SUBARU STARLINK) | — | OK/Cancel (Annuler) | *2 | — |
| | SUBARU STARLINK Auto Connect (Connexion automatique SUBARU STARLINK) | — | ACTIVÉ/DÉSACTIVÉ | | |
| | Factory Data Reset (Retour aux données d'usine) | — | Reset (Réinitialiser)/Cancel (Annuler) | | |



*– SUITE –*

| Élément | | | Réglages disponibles | Page de référence pour le fonctionnement du système du véhicule | Page de référence pour la procédure de réglage |
|---|---|---|---|---|---|
| 1er menu | 2ème menu | 3ème menu | | | |
| General (Général) | System Information (Informations système) | — | — | *2 | — |
| | Free/Open Source Software Information (Info logiciels libres/à code source ouv.) | — | — | | |

*1: Selon modèles
*2: Pour plus de détails sur le système audio et de navigation, reportez-vous au supplément du manuel d'instructions du système de navigation/audio.

## REMARQUE

**Appuyez sur ⓘ pour afficher les explications des options.**

### ▼ Réglage de l'affichage inférieur

Appuyez sur (Car Settings (Réglages du véhicule)). Reportez-vous à "Icônes de réglage du véhicule" ☞P269.

Cet écran affiche l'état de conduite du véhicule et l'état de fonctionnement des fonctions. Reportez-vous à "Statistiques de conduite" ☞P275.

Réglez la date d'entretien. Reportez-vous à "Entretien" ☞P275.

#### ▽ Réglages du véhicule pendant la conduite




306244

Appuyez sur (X-MODE), (Vehicle Control (Contrôle du véhicule)), (Driving Assistance (Assist. à la cond.)), ou (Others (Autres)) pour afficher les options modifiables pendant la conduite.



– SUITE –

| Élément | | | Réglages disponibles | Page de référence pour le fonctionnement du système du véhicule | Page de référence pour la procédure de réglage |
|---|---|---|---|---|---|
| 1er menu | 2ème menu | 3ème menu | | | |
| X-MODE*1 | — | — | ACTIVÉ/DÉSACTIVÉ | 404 | 273 |
| Vehicle Control (Contrôle du véhicule) | Vehicle Dynamics Control (Contrôle dynam. Véhicule) | — | ACTIVÉ/DÉSACTIVÉ | 401 | 273 |
| | Auto Vehicle Hold (AVH) (Retenue auto. véhicule) | — | ACTIVÉ/DÉSACTIVÉ | 411 | 273 |
| | Cruise Control Acceleration Characteristics (Caract. accélération régul. de vit.) | — | Lv.1 (Eco) (Niv.1 (Éco))/Lv.2 (Comfort) (Niv.2 (Confort))/Lv.3 (Standard) (Niv.3 (Standard))/Lv.4 (Dynamic) (Niv.4 (Dynamique)) | *2 | — |
| Driving Assistance (Assist. à la cond.) | Pre-Collision Braking (Freinage avant collision) | — | Setting ON (Réglage activé)/Setting OFF (Réglage désactivé) | *2 | — |
| | Lane Departure Prevention Function (Fonction prév. sortie de voie) | — | All Functions (Toutes fonctions)/Lane Departure Prevention Function Only (Fonction prév. sortie de voie seulement)/Warning Buzzer Only (Signal aver. seul.)/OFF (DÉS.) | | |
| Others (Autres) | Warning Volume (Volume d'alerte) | — | Min (Min.)/Mid (Médial)/Max (Max.) | *2 | 273 |
| | Units (Unités) | — | km, km/h, Liter (km, km/h, litre)/Miles, MPH, Gallon (milles, mi/h, gallon) | 191 et 224 | 273 |
| | Auto Start Stop (Démarr. et arrêt auto.) | — | ACTIVÉ/DÉSACTIVÉ | 419 | 273 |

*1: Pour le modèle Outback
*2: Pour les modèles avec Système EyeSight, reportez-vous au supplément du Manuel du conducteur pour le système EyeSight.

▽ **Icônes de réglage du véhicule**




1. Appuyez sur ⌂ (ACCUEIL).
2. Appuyez sur (Car Settings (Réglages du véhicule)).



– SUITE –

Il est possible de modifier manuellement les réglages des options suivantes pour répondre à vos exigences personnelles.

| Élément | | | Réglages disponibles | Page de référence pour le fonctionnement du système du véhicule | Page de référence pour la procédure de réglage |
|---|---|---|---|---|---|
| 1er menu | 2ème menu | 3ème menu | | | |
| Car Settings (Réglages du véhicule) | EyeSight | Pre-Collision Braking (Freinage avant collision) | Setting ON (Réglage activé)/ Setting OFF (Réglage désactivé) | *1 | — |
| | | Lane Departure Prevention Function (Fonction prév. sortie de voie) | All Functions (Toutes fonctions)/Lane Departure Prevention Function Only (Fonction prév. sortie de voie seulement)/ Warning Buzzer Only (Signal aver. seul.)/OFF (DÉS.) | *1 | — |
| | | Cruise Control Acceleration Characteristics (Caract. accélération régul. de vit.) | Lv.1 (Eco) (Niv.1 (Éco))/Lv.2 (Comfort) (Niv.2 (Confort))/Lv.3 (Standard) (Niv.3 (Standard))/ Lv.4 (Dynamic) (Niv.4 (Dynamique)) | *1 | — |
| | | Select Drive on Left/Drive on Right (Sélect. Conduites gauche/droite) | Right Lane (Voie de droite)/Left Lane (Voie de gauche) | *1 | — |
| | | Lead Vehicle Acquisition Sound (Son de détection de véhicule situé devant) | ACTIVÉ/DÉSACTIVÉ | *1 | 273 |
| | | Lead Vehicle Moving Monitor (Surveill. déplace. véhicule situé devant) | ACTIVÉ/DÉSACTIVÉ | *1 | 273 |
| | EyeSight Assist Monitor (Mon. aide conduite EyeSight) | Red indicator (Témoin rouge) | ACTIVÉ/DÉSACTIVÉ | *1 | — |
| | | Yellow Indicator (Témoin jaune) | ACTIVÉ/DÉSACTIVÉ | | |
| | | Green Indicator (Témoin vert) | ACTIVÉ/DÉSACTIVÉ | | |

| Élément | | | Réglages disponibles | Page de référence pour le fonctionnement du système du véhicule | Page de référence pour la procédure de réglage |
|---|---|---|---|---|---|
| 1er menu | 2ème menu | 3ème menu | | | |
| Car Settings (Réglages du véhicule) | Keyless Entry System (Syst. accès sans clé) | Hazard Warning Flasher (Feux de détresse) | ACTIVÉ/DÉSACTIVÉ | 150 | 273 |
| | Defogger (Désembueur) | — | 15 minutes/Continuous (Continu) | 293 | 273 |
| | Interior Light (Éclairage int.) | — | 10 seconds (10 s)/20 seconds (20 s)/30 seconds (30 s)/OFF (DÉS.) | 337 | 273 |
| | Auto Light Sensor (Capteur de luminosité auto.) | Light Sensitivity (Sensibilité de l'éclairage) | Min (Min.)/Low (Bas)/Mid (Moyen)/Max (Max.) | 279 | 273 |
| | | Wiper Link (Tringlerie d'essuie-glace) | ACTIVÉ/DÉSACTIVÉ | 279 | 273 |
| | Welcome Lighting (Éclairage d'accueil) | Approaching Time Set (Durée du signal d'approche) | 30 seconds (30 s)/60 seconds (60 s)/90 seconds (90 s)/OFF (DÉS.) | 280 | 273 |
| | | Leaving Time Set (Durée de l'éclair. de sortie) | 30 seconds (30 s)/60 seconds (60 s)/90 seconds (90 s)/OFF (DÉS.) | | 273 |
| | One-Touch Lane Changer (Signal chang. voie instant.) | — | ACTIVÉ/DÉSACTIVÉ | 288 | 273 |
| | Auto Door Lock/Unlock (Verr./déverr. auto. portières) | Auto Door Lock (Verr. auto. portières) | Vehicle Speed (Vitesse véhicule)/Shift into or out of PARK (Act./dés. pos. de station.)/OFF (DÉS.) | 155 | 273 |
| | | Auto Door Unlock (Déverr. auto. portières) | Ignition OFF (Allumage dés.)/Driver Door Open (Portière conduc. ouv.)/Shift into or out of PARK (Act./dés. pos. de station.)/OFF (DÉS.) | | 273 |



*– SUITE –*

| Élément | | | Réglages disponibles | Page de référence pour le fonctionnement du système du véhicule | Page de référence pour la procédure de réglage |
|---|---|---|---|---|---|
| 1er menu | 2ème menu | 3ème menu | | | |
| Car Settings (Réglages du véhicule) | Rear Seat Reminder (Rappel de siège arrière) | — | ACTIVÉ/DÉSACTIVÉ | 63 | 273 |
| | Vehicle Dynamics Control (Contrôle dynam. Véhicule) | — | ACTIVÉ/DÉSACTIVÉ | 401 | 273 |
| | Auto Vehicle Hold (AVH) (Retenue auto. véhicule) | — | ACTIVÉ/DÉSACTIVÉ | 411 | 273 |
| | Auto Start Stop (Démarr. et arrêt auto.) | — | ACTIVÉ/DÉSACTIVÉ | 419 | 273 |
| | X-MODE*2 | — | ACTIVÉ/DÉSACTIVÉ | 404 | 273 |
| | Warning Volume (Volume d'alerte) | — | Min (Min.)/Mid (Médial)/Max (Max.) | *1 | 273 |
| | Units (Unités) | — | km, km/h, Liter (km, km/h, litre)/ Miles, MPH, Gallon (milles, mi/h, gallon) | 191 et 224 | 273 |

*1: Pour les modèles avec Système EyeSight, reportez-vous au supplément du Manuel du conducteur pour le système EyeSight.
*2: Selon modèles

## REMARQUE

**Appuyez sur ⓘ pour afficher les explications des options.**

### ▼ Comment sélectionner des éléments à l'écran

#### ▽ Réglage d'activation/de désactivation

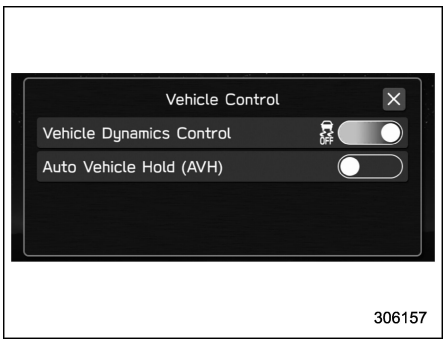


**Exemple**

Appuyez sur le menu de modification et sélectionnez ACTIVÉ ou DÉSACTIVÉ .

#### ▽ Sélection

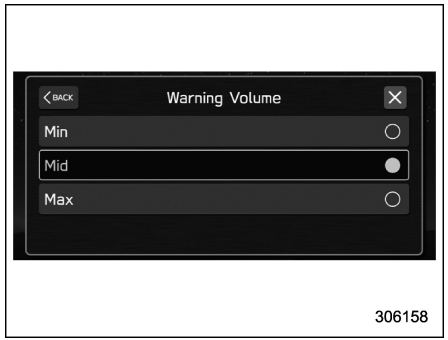


**Exemple**

Appuyez sur le réglage de votre choix.

### ▼ Comment régler les éléments à l'écran

#### ▽ Luminosité/Contraste

Règle et ajuste la luminosité et le contraste de l'affichage d'informations central.

## REMARQUE

**"Brightness (Luminosité)" ne peut être réglé que lorsque "Brightness Dial (Cadran de luminosité)" est désactivé. Reportez-vous à "Réglages généraux" ☞P263.**

1. Appuyez sur (ACCUEIL).
2. → (Settings (Réglages))
3. → "General (Général)"
4. → "Display (Écran)"
5. → "Brightness/Contrast (Luminosité/Contraste)"



*– SUITE –*




306159

6. Faites glisser ● pour régler la luminosité et le contraste.

Appuyez sur "Default (Par défaut)" pour revenir au réglage d'usine.

▽ **Liste d'anniversaires**

Si un anniversaire ou une date commémorative approche, un message s'affiche lorsque le contacteur d'allumage est mis sur la position "ON". Cette fonction peut être activée ou désactivée avec "Reminder Screen (Écran de rappel)". Pour plus de détails, reportez-vous à "Réglages généraux" ☞P263.

1. Appuyez sur ⌂ (ACCUEIL).
2. → ⚙ (Settings (Réglages))
3. → "General (Général)"
4. → "Birthday List (Liste de fêtes)"

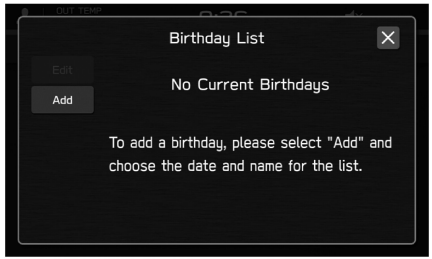


306160

5. → "Add (Ajouter)"




306161

6. Saisissez le nom.
7. → "Next (Suivant)"

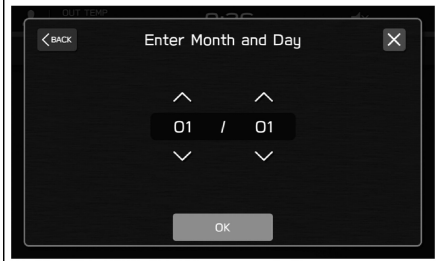


306162

8. Entrez la date.
9. → "OK"

## REMARQUE

**Un maximum de 5 anniversaires peuvent être mémorisés.**

▽ **Liste des dates commémoratives**

La procédure de réglage d'une date commémorative est la même que "Liste d'anniversaires" ☞P274, sauf qu'il faut choisir "Anniversary List (Liste d'anniversaires)" à l'étape 4.

### ▼ Statistiques de conduite

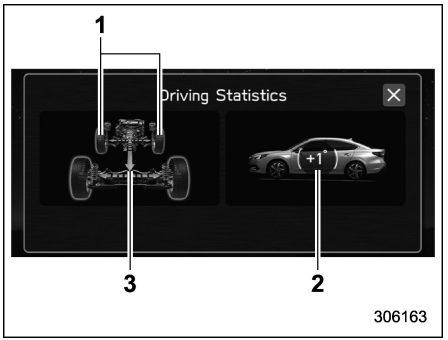


1) Angle de braquage
2) Inclinaison du véhicule
3) Condition de conduite

Cet écran affiche l'état de conduite du véhicule et l'état de fonctionnement des fonctions. L'indicateur s'allume ou clignote pour les fonctions qui sont en marche.

## REMARQUE

- **L'indication de la posture du véhicule peut être différente de la posture réelle.**
- **Pour Outback, lorsque le X-MODE a été activé, l'écran de l'affichage d'informations central passera à l'écran du X-MODE.**
- **L'angle de la posture du véhicule varie non seulement en raison de l'angle de la surface de la route, mais aussi en raison de l'inclinaison du véhicule provoquée par les passagers, le chargement, et l'accélération ou le ralentissement.**

### ▼ Entretien




Des rappels d'entretien peuvent être programmés.

**Réglage de l'huile moteur:**

1. Appuyez sur (Maintenance).
2. → (Engine Oil (Huile moteur))
3. Sélectionnez "Notification Date (Date de notification)" ou "Notification Distance (Distance de notification)" pour le rappel.
4. → "Set (Définir)"
5. → ☒

**Réglage du filtre à huile:**

La procédure de réglage est la même que pour "Engine Oil (Huile moteur)", mais appuyez sur l'option "Oil Filter (Filtre à huile)" à l'étape 2.

**Réglage des pneus:**

La procédure de réglage est la même que pour "Engine Oil (Huile moteur)", mais appuyez sur l'option "Tires (Pneus)" à l'étape 2.

**Réglage du programme d'entretien:**

La procédure de réglage est la même que pour "Engine Oil (Huile moteur)", mais appuyez sur l'option "Maintenance Schedule (Programme de maintenance)" à l'étape 2.

## REMARQUE

- **Appuyez sur "Reset (Réinitialiser)" pour réinitialiser chaque réglage.**
- **Appuyez sur "Update (Mettre à jour)" pour revenir à la valeur par défaut.**

# 3-9. Horloge

Pour les modèles équipés d'un système de navigation et/ou audio SUBARU d'origine, l'horloge peut être réglée soit avec le mode auto, soit avec le mode manuel.

## ■ Réglage manuel de l'horloge

### ▼ Modèles à double affichage 7,0 pouces

1. Mettez le contacteur d'allumage en position "ON".



306121

2. Appuyez sur ⌂ (ACCUEIL).
3. Appuyez sur ⚙ (Settings (Réglages)).
4. → "General (Général)"
5. → "Clock (Horloge)"
6. → "Time Setting (Réglage de l'heure)"

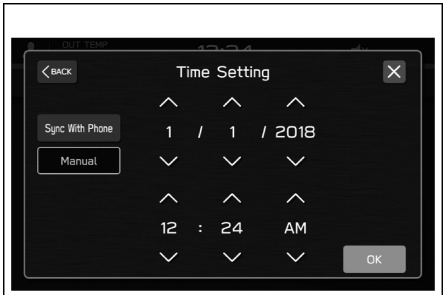

306122

7. → "Manual (Manuel)"
8. → ∧ ou ∨
9. → "OK"

## REMARQUE

**L'écran de réglage de l'horloge peut également être affiché en appuyant sur l'horloge de la barre d'état.**

### ▼ Modèles à affichage 11,6 pouces

1. Mettez le contacteur d'allumage en position "ON".

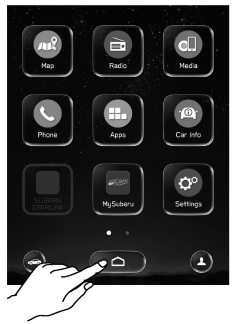

306123

2. Appuyez sur ⌂ (ACCUEIL).
3. → ⚙ (Settings (Réglages))
4. → "General (Général)"
5. → "Clock (Horloge)"
6. → "Time Setting (Réglage de l'heure)"

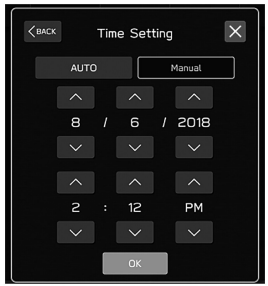

306124

7. → “Manual (Manuel)”
8. → ∧ ou ∨
9. → “OK”

## REMARQUE

**L’écran de réglage de l’horloge peut également être affiché en appuyant sur l’horloge de la barre d’état.**

## ■ Réglage automatique de l’horloge

### ▼ Modèles à double affichage 7,0 pouces

1. Mettez le contacteur d’allumage en position “ON”.



306121

2. Appuyez sur ⌂ (ACCUEIL).
3. Appuyez sur ⚙ (Settings (Réglages)).
4. → “General (Général)”
5. → “Clock (Horloge)”
6. → “Time Setting (Réglage de l’heure)”

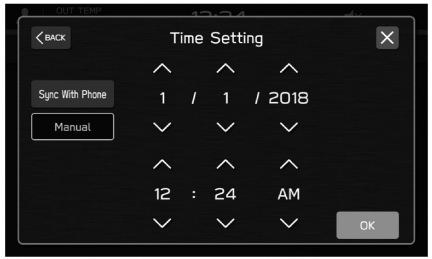

306122

7. → “Sync With Phone (Sync. avec tél.)”

L’horloge est réglée et ajustée automatiquement lorsqu’un smartphone est connecté via Bluetooth® pour transférer les données du répertoire.

1. Enregistrez le smartphone au système audio. Pour plus de détails, reportez-vous à “Réglages Bluetooth” dans le supplément du Manuel du conducteur pour le système audio/de navigation.
2. Transférez les données du répertoire téléphonique au système. Pour plus de détails, reportez-vous à “Réglages Bluetooth” dans le supplément du Manuel du conducteur pour le système audio/de navigation. L’horloge sera automatiquement ajustée.



– SUITE –

## REMARQUE

**Selon le modèle du smartphone connecté, il se peut que ses réglages doivent être modifiés. (Par exemple: Il peut falloir activer les réglages de notification pour iOS ou d'autres modèles.) Pour plus de renseignements, consultez les instructions de connexion des smartphones.**

**▼ Modèles à affichage 11,6 pouces**

1. Mettez le contacteur d'allumage en position "ON".

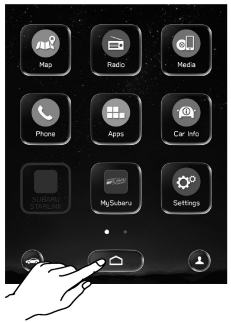


2. Appuyez sur ⌂ (ACCUEIL).
3. → ⚙ (Settings (Réglages))
4. → "General (Général)"
5. → "Clock (Horloge)"
6. → "Time Setting (Réglage de l'heure)"
7. → "Auto"

**▽ Modèles avec système de navigation**

L'horloge est réglée automatiquement lorsqu'un signal GPS est disponible.

**▽ Modèles sans système de navigation**

L'horloge est réglée automatiquement lorsqu'un signal DCM (connexion cellulaire dans le véhicule pour le Module de Communication de Données) est disponible.

# 3-10. Commande de réglage des éclairages

**⚠ ATTENTION**

- **L'usage prolongé des éclairages lorsque le moteur est à l'arrêt peut décharger complètement la batterie.**
- **Assurez-vous que la commande de réglage des éclairages est placée sur la position d'arrêt avant de quitter le véhicule. La batterie risque de se décharger si vous quittez le véhicule pour une période prolongée alors que la commande de réglage des éclairages se trouve sur une position autre que la position d'arrêt.**

**Modèles avec "accès sans clé avec système de démarrage à bouton-poussoir":**

La commande de réglage des éclairages fonctionne lorsque le contacteur d'allumage à bouton-poussoir est placé sur la position "ACC" ou "ON".

Quelle que soit la position de la commande de réglage des éclairages, les éclairages s'éteignent lorsque le contacteur d'allumage à bouton-poussoir

est placé sur la position d'arrêt.

**Modèles sans "accès sans clé avec système de démarrage à bouton-poussoir":**

La commande de réglage des éclairages fonctionne lorsque la clé est insérée dans le contacteur d'allumage.

Quelle que soit la position de la commande de réglage des éclairages, les éclairages s'éteignent lorsque la clé est retirée du contacteur d'allumage.

## REMARQUE

**La commande de réglage d'éclairage peut être actionnée (sauf les phares à activation/désactivation automatique), même dans les conditions suivantes.**

- **Lorsque le contacteur d'allumage à bouton-poussoir est éteint (modèles avec "accès sans clé avec système de démarrage à bouton-poussoir")**
- **Lorsque la clé n'est pas insérée dans le contacteur d'allumage (modèles sans "accès sans clé avec système de démarrage à bouton-poussoir")**

**Si la portière conducteur est ouverte alors que les phares sont allumés dans de telles conditions, un signal sonore informe le conducteur que les éclairages sont allumés.**

## ■ Phares

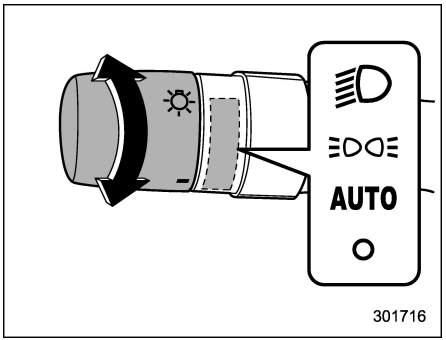


Pour allumer les phares, tournez le bouton à l'extrémité de la commande de réglage des éclairages.

**Position "O":**

Tous les phares sont éteints.

**Position "≡D":**

L'éclairage du tableau de bord, les phares, les feux de stationnement, les feux de gabarit avant et arrière sur flanc, les feux arrière et l'éclairage de plaque d'immatriculation sont allumés.

**Position "≡DC≡":**

L'éclairage du tableau de bord, les feux de stationnement, les feux de gabarit avant et arrière sur flanc, les feux arrière et l'éclairage de plaque d'immatriculation sont allumés.

**Position "AUTO": Phares à activation/désactivation automatique**

Lorsque le contacteur d'allumage est en position "ON", l'éclairage du tableau de bord, les phares, les feux de stationnement, les feux de gabarit avant et arrière sur flanc, les feux arrière et les éclairages de plaque d'immatriculation sont **allumés ou éteints automatiquement** selon le niveau de luminosité des alentours.

La sensibilité lumineuse des phares à activation/désactivation automatique peut être modifiée en utilisant l'affichage d'informations central. Pour plus de détails, reportez-vous à "Réglages du véhicule" ☞P246 (modèles à affichage 11,6 pouces) ou "Icônes de réglage du véhicule" ☞P269 (modèles à double affichage 7,0 pouces). Vous pouvez également faire changer ce réglage par un concessionnaire SUBARU. Adressez-vous à votre concessionnaire SUBARU pour plus de détails.

### ▼ Phares à activation/désactivation automatique liés à l'essuie-glace

Pendant que la commande de réglage des éclairages est sur la position "AUTO", les phares s'allument automatiquement lorsque les essuie-glaces de pare-brise fonctionnent plusieurs fois. Les phares

– SUITE –

s'éteignent automatiquement environ une minute après l'arrêt des essuie-glaces.

Le réglage d'activation/de désactivation de cette fonction peut être modifié en utilisant l'affichage d'informations central. Pour plus de détails, reportez-vous à "Réglages du véhicule" ☞P246 (modèles à affichage 11,6 pouces) ou "Icônes de réglage du véhicule" ☞P269 (modèles à double affichage 7,0 pouces). Vous pouvez également faire changer ce réglage par un concessionnaire SUBARU. Adressez-vous à votre concessionnaire SUBARU pour plus de détails.

### ▼ Fonction d'éclairage de bienvenue

La fonction d'éclairage de bienvenue active les feux de croisement afin de permettre une approche et une sortie aisées du véhicule la nuit ou dans un endroit sombre.

La fonction est activée lorsque toutes les conditions sont remplies.

- La commande de réglage des éclairages est sur la position "AUTO".
- Les environs sont suffisamment sombres pour activer les phares à activation/désactivation automatiques.

#### ▽ Lors de l'approche

Lorsque la fonction d'éclairage de bienvenue est activée, les feux de croisement s'activent automatiquement lors du déverrouillage des portières (pour les modèles Outback, y compris le hayon) à l'aide du système d'entrée sans clé par télécommande.

Les feux de croisement restent allumés pendant 30 secondes*1 puis s'éteignent. Toutefois, si l'une des opérations suivantes est effectuée, les feux de croisement s'éteignent.

- Les portières sont verrouillées.
- La commande de réglage des éclairages est placée sur une position autre que "AUTO".

#### ▽ Lors de la sortie

Lorsque la fonction d'éclairage de bienvenue est activée, les feux de croisement restent allumés même lorsque l'une des opérations suivantes est effectuée.

- Le contacteur d'allumage à bouton-poussoir est mis en état "OFF" (modèles avec "accès sans clé avec système de démarrage à bouton-poussoir").
- La clé est retirée du contacteur d'allumage (modèles sans "accès sans clé avec système de démarrage à bouton-poussoir").

Les feux de croisement s'éteignent dans les conditions suivantes.

- 3 minutes se sont écoulées depuis l'activation des feux de croisement par la fonction d'éclairage de bienvenue.
- 30 secondes se sont écoulées depuis l'ouverture et la fermeture de la portière.*1
- La commande de réglage des éclairages est placée sur une position autre que "AUTO".
- La procédure de verrouillage est effectuée deux fois. Lorsque vous effectuez la procédure de déverrouillage après avoir effectué la procédure de verrouillage, effectuez la procédure de verrouillage à nouveau deux fois.

*1: Le réglage de la période pendant laquelle les feux de croisement restent allumés grâce à la fonction d'éclairage de bienvenue peut être changé par un concessionnaire SUBARU. Pour plus de détails, adressez-vous à votre concessionnaire SUBARU. Vous pouvez également changer le réglage à l'aide de l'affichage d'informations central. Pour plus de détails, reportez-vous à "Réglages du véhicule" ☞P246 (modèles à affichage 11,6 pouces) ou "Icônes de réglage du véhicule" ☞P269 (modèles à double affichage 7,0 pouces).

▼ **Capteur des phares activation/désactivation automatique**

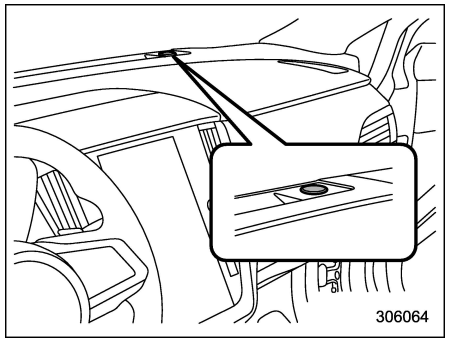


Le capteur est situé sur le tableau de bord comme indiqué sur l'illustration.

**ATTENTION**

**Si un objet est placé sur ou à proximité du capteur, le capteur pourrait ne pas détecter correctement le niveau de luminosité de l'alentour et les phares à activation/désactivation automatique pourraient ne pas fonctionner correctement.**

## ■ Inverseur feux de route/feux de croisement (gradateur)

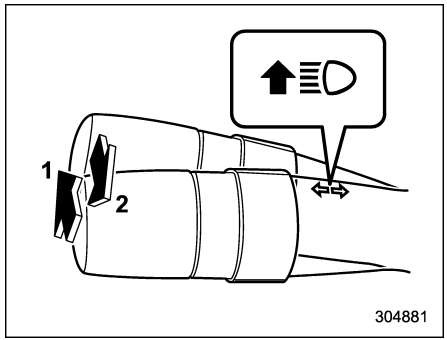


1) Feux de route
2) Feux de croisement

Pendant que la commande de réglage des éclairages est en position "≡D", "≡DOE", ou "AUTO" dans un lieu sombre, les phares s'allument.

Lorsque les phares sont en position de feux de route, le témoin indicateur des feux de route "≡D" situé sur les instruments de bord s'allume également.

### REMARQUE

**Pendant que la commande de réglage des éclairages est en position "AUTO" et que le levier est en position des feux de route, la fonction d'assistance des feux de route sera en mode d'attente.**

## ■ Appels de phares

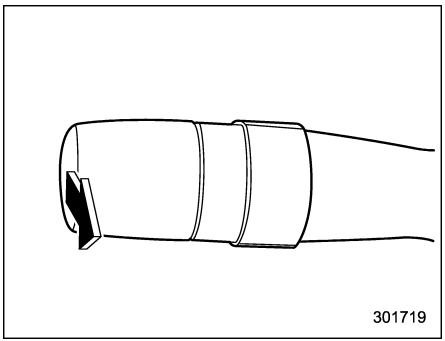


**ATTENTION**

**Ne tenez pas la manette en position d'appel pendant plus de quelques secondes.**

Pour faire un appel de phares, tirez la manette vers vous et relâchez-la. Les feux de route restent allumés tant que vous tenez la manette. Il est possible de faire des appels de phares même lorsque la commande d'éclairage est placée sur la position d'arrêt.

Lorsque les phares sont en position de feux de route, le témoin indicateur des

– SUITE –

feux de route "" situé sur les instruments de bord s'allume également.

## ■ Fonction d'assistance des feux de route

### REMARQUE

**● La fonction d'assistance des feux de route utilise la caméra stéréo installée à la position des lampes de lecture avant.**
**● Pour plus de détails sur la manière de manipuler la caméra stéréo, reportez-vous au supplément du Manuel du conducteur pour le système EyeSight.**

La fonction d'assistance des feux de route change automatiquement le mode de phare des feux de route aux feux de croisement (et inversement).

Lorsque toutes les conditions suivantes sont remplies, le phare passe aux feux de route.

- Lorsque la vitesse du véhicule augmente à 32 km/h (20 mi/h) ou plus.
- Aucun véhicule ne vous précède ou roule en sens inverse.
- La zone à l'avant du véhicule est sombre.
- La route n'a pas de virage serré.

Lorsque l'une des conditions suivantes est remplie, le phare passe aux feux de croisement.

- Lorsque la vitesse du véhicule descend à 16 km/h (10 mi/h) ou moins.
- Lorsque la zone à l'avant du véhicule est éclairée.
- Lorsqu'il 'y a un véhicule vous précédant ou roulant en sens inverse.
- Lorsque le système EyeSight est défectueux ou arrêté temporairement.

### REMARQUE

**● Ne surestimez pas les capacités de la fonction d'assistance des feux de route. Le conducteur a toujours la responsabilité de comprendre la situation environnante, de conduire prudemment, et de changer le mode des phares manuellement si nécessaire.**
**● Le réglage usine (par défaut) de cette fonction est réglé sur "activation". Ce réglage peut être modifié sur OFF (désactivé) par des concessionnaires SUBARU. Pour de plus amples détails, veuillez contacter un concessionnaire SUBARU.**

#### ▼ Comment utiliser la fonction d'assistance des feux de route

La fonction d'assistance des feux de route est activée lorsque toutes les conditions suivantes sont remplies.

- Lorsque la commande de réglage des éclairages est en position "AUTO" et que les feux de croisement s'allument automatiquement.
- Le levier du clignotant de direction est poussé vers l'avant.

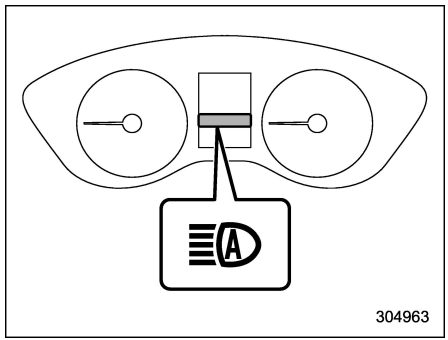


**Indicateur d'assistance des feux de route**

Lorsque la fonction d'assistance des feux de route est activée, l'indicateur d'assistance des feux de route s'allume sur les instruments de bord.

### REMARQUE

**Si la fonction d'assistance des feux de route est défectueuse ou est temporairement arrêtée, le phare sera bloqué sur les feux de croisement.**

### ▼ Arrêt temporaire de la fonction d'assistance des feux de route

Si la fonction d'assistance des feux de route s'arrête temporairement en raison de la mauvaise visibilité ou d'une température anormale, le message s'affiche sur les instruments de bord. Une fois que les conditions se sont résolues, conduisez le véhicule pendant un moment pour restaurer le système.

## REMARQUE

**Même lorsque les conditions de fonctionnement de la fonction d'assistance des feux de route sont réunies, l'indicateur d'assistance des feux de route peut ne pas s'allumer dans certains cas.**

### ▼ Comment diminuer temporairement le niveau de sensibilité de la fonction d'assistance des feux de route

Le niveau de sensibilité de la fonction d'assistance des feux de route peut être diminué avec les opérations suivantes.

1. Avant de tourner le contacteur d'allumage sur la position "ON", mettez la commande de réglage des éclairages sur la position "AUTO" et poussez le levier de signal vers l'avant (position des feux de route).
2. Tournez le contacteur d'allumage sur la position "ON", et dans les 15 secondes qui suivent, appuyez sur la commande "/ " (réglage de distance de sécurité) plus de 10 fois de suite.

Lorsque la sensibilité de la fonction d'assistance des feux de route est diminuée, le témoin indicateur d'assistance des feux de route "" clignote sur l'affichage des instruments de bord (écran LCD en couleur).

## REMARQUE

**• Le niveau de sensibilité de la fonction d'assistance des feux de route peut être diminué dans les conditions suivantes.**

**– L'indicateur de régulateur de vitesse ou de régulateur de vitesse adaptatif est allumé.**

**– L'indicateur d'avertissement EyeSight (jaune) est allumé.**

**• Le niveau de sensibilité de la fonction d'assistance des feux de route revient à un niveau normal la prochaine fois que le contacteur d'allumage est mis sur la position "LOCK"/"OFF" et que le moteur est redémarré.**

### ▼ Comment modifier le mode de phare manuellement

**Passer aux feux de croisement:**

Lorsque vous remettez le levier de clignotant de direction sur la position centrale, la fonction d'assistance des feux de route se désactive et l'indicateur d'assistance des feux de route s'éteint.

**Passer aux feux de route:**

Lorsque vous tournez la commande de réglage des éclairages sur la position "", le mode de phare passe en mode de feux de route.

À ce moment, la fonction d'assistance des feux de route est désactivée, l'indicateur d'assistance des feux de route s'éteint et le témoin indicateur des feux de route s'allume.

## REMARQUE

**• Après avoir modifié le mode de phare manuellement pour les feux de route, si vous activez la fonction d'assistance des feux de route, remettez la commande de réglage des éclairages sur la position "AUTO".**

**• Lorsque vous modifiez le mode de phare manuellement sur les feux de route, si vous tournez la commande de réglage des éclairages sur la position "", les feux de stationnement, les**

– SUITE –

**feux de gabarit avant et arrière sur flanc, les feux arrière et l'éclairage de plaque d'immatriculation s'allument.**

### ▼ Conseils pour le système d'assistance des feux de route

- La fonction d'assistance des feux de route reconnaît les conditions des alentours du véhicule à partir de la luminosité de l'éclairage à l'avant de votre véhicule, etc. Par conséquent, le mode de phare peut changer dans certaines situations qui ne correspondent pas aux sensations du conducteur.
- Un vélo ou vélo de chargement peut ne pas être détecté.
- Dans les situations suivantes, la luminosité de l'éclairage ambiant peut ne pas être détecté correctement et la fonction d'assistance des feux de route peut ne pas marcher correctement. L'éblouissement provoqué par les feux de route peut alors déranger le véhicule roulant en sens inverse, ou le véhicule à l'avant. En outre, le mode de feux de croisement peut continuer bien qu'il n'y ait pas de véhicules roulant en sens inverse ou à l'avant. Dans ce cas, modifiez le mode de phare manuellement.
  - Par mauvais temps (brouillard, neige, tempête de sable, forte pluie, etc.).
  - Lorsque la vitre du pare-brise est sale ou embuée.
  - Lorsque le pare-brise est fissuré ou endommagé.
  - En présence d'éclairages similaires aux phares ou aux feux arrière dans les environs.
  - Lorsqu'un véhicule venant en sens inverse ou un véhicule devant vous est conduit sans ses phares et feux arrière allumés.
  - Si les phares d'un véhicule venant en sens inverse ou les feux arrière d'un véhicule devant vous sont sales ou décolorés, ou si les faisceaux lumineux ne sont pas orientés correctement.
  - En cas d'un changement rapide et continu de luminosité pendant la conduite.
  - Lors de la conduite sur une route contenant de nombreuses pentes ou dont la surface est irrégulière.
  - Lors de la conduite sur une route avec de nombreux virages.
  - En cas de présence d'objets qui reflètent fortement la lumière, tel qu'un panneau routier ou un miroir dans le véhicule devant vous.
  - Lorsque la partie arrière du véhicule devant vous, tel qu'un conteneur, reflète fortement la lumière.
  - Lorsque les phares de votre véhicule sont endommagés ou sales.
  - Lorsque votre véhicule est incliné, comme lors d'une crevaison ou en cas de remorquage de votre véhicule.
  - Lorsque la caméra stéréo est déformée ou que les objectifs de la caméra stéréo sont sales.
  - Immédiatement après le démarrage du moteur.
- Dans les conditions suivantes, le mode de phare ne passera pas automatiquement des feux de route aux feux de croisement.
  - Lorsque votre véhicule passe soudainement à côté d'un véhicule roulant en sens inverse dans un virage sans visibilité.
  - Lorsqu'un autre véhicule passe devant votre véhicule.
  - Lorsqu'un véhicule roulant en sens inverse ou le véhicule à l'avant entre et sort de votre champ de vision à cause de virages continus, de bandes médianes, d'arbres sur le côté de la route, etc.
- Si la caméra stéréo détecte la lumière des phares antibrouillard avant d'un véhicule roulant en sens inverse, le mode de phare peut passer des feux de route aux feux de croisement automatiquement.

● Le mode de phare peut passer des feux de route aux feux de croisement, ou le mode de feux de croisement peut continuer, en cas de présence d'un réverbère, d'un feu de circulation, de la lumière d'un panneau publicitaire, ou d'un objet réfléchissant tel qu'un panneau de signalisation ou une enseigne.

● Le moment où le mode de phare change peut varier à cause des facteurs suivants.

– La couleur ou la luminosité des phares d'un véhicule arrivant en sens inverse ou des feux arrière d'un véhicule devant vous.

– Les phares des véhicules venant en sens inverse ou les feux arrière du véhicule devant vous sont recouverts de boue, de neige, etc.

– Mouvement et direction d'un véhicule arrivant en sens inverse ou d'un véhicule devant vous.

– Lorsque les phares d'un véhicule arrivant en sens inverse ou les feux arrière d'un véhicule devant vous ne s'allument que d'un côté.

– Lorsque le véhicule venant en sens inverse ou le véhicule devant vous est une moto.

– Conditions routières (pente, virage, surface de la route, etc.).

– Nombre de passagers et poids du chargement.

– Limites de la capacité de détection de la caméra stéréo.

## ■ Système d'éclairage pour conduite de jour

**⚠ DANGER**

**Lorsque les éclairages de jour sont allumés, les feux arrière ne s'allument pas. Lorsqu'il commence à faire sombre dehors, tournez la commande d'éclairage sur la position "≡D" pour allumer les phares et les feux arrière. Cela améliorera la visibilité et permettra aux autres conducteurs de mieux voir votre véhicule.**

Les éclairages de jour s'allument automatiquement lorsque les conditions suivantes sont remplies.

● Le moteur est en marche.

● Le frein de stationnement est desserré à fond.

● La commande de réglage des éclairages est sur la position "AUTO", "≡D" ou OFF.

● Le levier sélecteur est sur une position autre que "P".

## REMARQUE

**Lorsque la commande d'éclairage est en position "≡D", l'éclairage du tableau de bord, les feux de gabarit avant, les feux arrière et l'éclairage de plaque d'immatriculation s'allument également.**

## 3-11. Phares répondant au braquage (SRH)

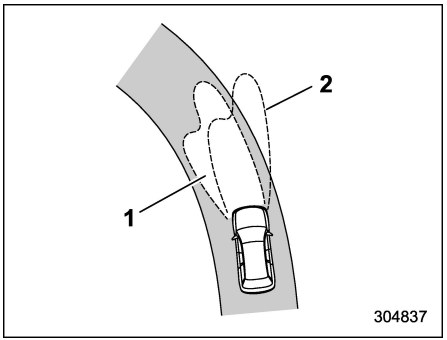


1) La zone cible éclairée lorsque le système SRH est activé
2) La zone cible éclairée lorsque le système SRH n'est pas activé

Le système SRH est une fonction qui déplace automatiquement le faisceau des phares vers la gauche ou la droite en fonction de l'angle de braquage. Cette fonction permet d'améliorer la visibilité de nuit en éclairant les virages et les intersections de la route devant vous.

Vous pouvez activer ou désactiver la fonction SRH. Les réglages peuvent être modifiés en utilisant l'affichage d'informations central. Pour plus de détails, reportez-vous à "Réglages du véhicule" ☞P246.

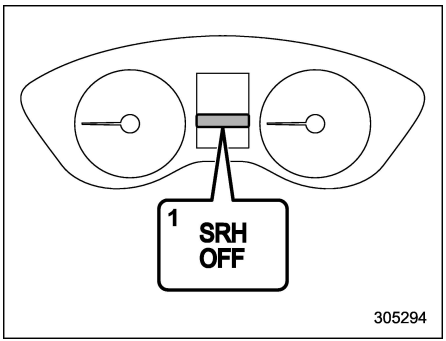


1) Témoin indicateur de désactivation SRH

Le témoin indicateur de désactivation SRH sur l'affichage des instruments de bord (écran LCD en couleur) s'éteint lorsque le système SRH est activé.

Le témoin indicateur de désactivation SRH sur l'affichage des instruments de bord (écran LCD en couleur) s'allume lorsque le système SRH est désactivé.

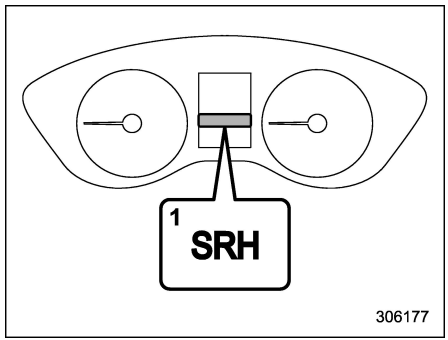


1) Indicateur d'avertissement SRH

Si le système SRH présente un dysfonctionnement, l'indicateur d'avertissement SRH de l'affichage des instruments de bord (écran LCD en couleur) s'allume et un message apparaît sur l'écran d'avertissement lorsque le contacteur d'allumage est sur la position "ON". Cela indique que le système SRH a été désactivé. Contactez un concessionnaire SUBARU pour une inspection.

### REMARQUE

- **L'état opérationnel/non-opérationnel de la fonction SRH est maintenu lorsque le moteur est à l'arrêt, même en cas de redémarrage du moteur.**
- **Lorsque vous tournez le contacteur d'allumage sur la position "ON", le**

**témoin indicateur de désactivation SRH s'allume et s'éteint après quelques secondes.**

**● Le SRH ne s'active que lorsque le véhicule se déplace vers l'avant à une vitesse d'environ 8 km/h (5 mi/h) ou plus.**

## 3-12. Dispositif de réglage de portée des phares

Les phares LED génèrent plus de lumière que les phares à halogène classiques.

Lorsque le véhicule transporte une charge lourde et que les faisceaux des phares sont dirigés vers le haut, cela peut éblouir le conducteur d'un véhicule roulant en sens inverse.

Pour éviter cela, le dispositif de réglage automatique de portée des phares ajuste automatiquement le faisceau des phares à la hauteur optimale en fonction de la charge que le véhicule transporte.

**⚠ ATTENTION**

**Dans certaines circonstances, les phares peuvent être décalés, et le dispositif de réglage de portée des phares ne les remettra pas à l'angle correct. Cela peut se produire après le transport de votre véhicule sur un camion à plateau, ou si le véhicule est stationné et redémarré sur des angles différents. Dans de tels cas, faites vérifier l'alignement des phares par un concessionnaire SUBARU.**

## 3-13. Commande des phares antibrouillard avant (selon modèles)

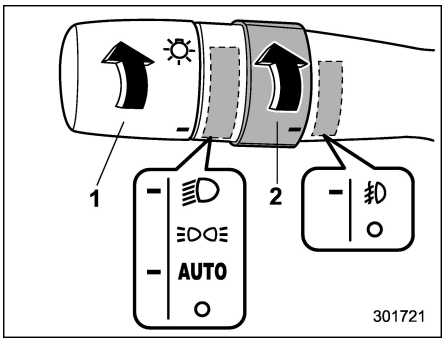


1) Commande des phares
2) Commande des phares antibrouillard

**Pour activer les phares antibrouillard avant:**

Placez la commande des phares antibrouillard en position "≢D" lorsque les phares se trouvent dans l'une des situations suivantes.

● La commande des phares est en position "≡D" avec le mode de feux de croisement sélectionné.

● La commande des phares est en position "AUTO" et les feux de croisement s'allument automatiquement.

*– SUITE –*

**Pour désactiver les phares antibrouillard avant:**

Placez la commande des phares antibrouillard à nouveau sur la position “O”.

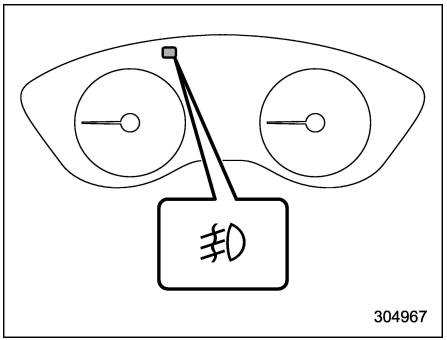


**Témoin indicateur**

Le témoin indicateur incorporé aux instruments de bord s’allume lorsque les phares antibrouillard avant sont allumés.

## 3-14. Manette de clignotants de direction

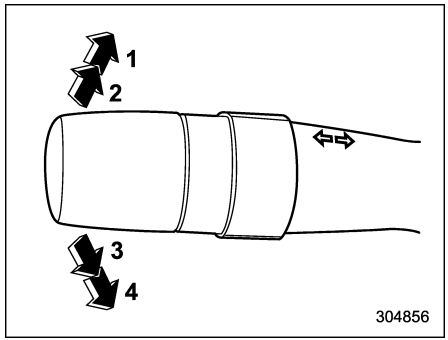


1) Virage à droite
2) Signal de changement de voie vers la droite
3) Signal de changement de voie vers la gauche
4) Virage à gauche

Si la manette ne revient pas d’elle-même en sortie de virage, ramenez-la manuellement au point mort.

Pour signaler un changement de voie, maintenez légèrement la manette vers le haut ou le bas. La manette revient automatiquement au point mort lorsque vous la relâchez.

### ■ Changeur de voie par simple pression

Pour faire clignoter le clignotant de direction et le témoin indicateur de clignotant de direction trois fois, poussez la manette de clignotant de direction légèrement vers le haut ou vers le bas et relâchez-la immédiatement.

### REMARQUE

**Le changeur de voie par simple pression peut être activé ou désactivé par un concessionnaire SUBARU. Pour plus de détails, adressez-vous à votre concessionnaire SUBARU le plus proche. Le réglage peut également être modifié en utilisant l’affichage d’informations central. Pour plus de détails, reportez-vous à “Réglages du véhicule” ☞P246 (modèles à affichage 11,6 pouces) ou “Icônes de réglage du véhicule” ☞P269 (modèles à double affichage 7,0 pouces).**

## 3-15. Essuie-glaces et lave-glaces

**⚠ DANGER**

**Par temps de gel, n'actionnez pas le lave-glace de pare-brise avant d'avoir suffisamment réchauffé le pare-brise au moyen du dégivreur.**

**Le liquide de lavage pourrait geler sur le pare-brise et gêner la visibilité.**

**⚠ ATTENTION**

- **N'actionnez pas le lave-glace pendant plus de 10 secondes sans interruption ou lorsque le réservoir est vide. Cela pourrait entraîner une surchauffe du moteur de projection de liquide de lavage. Vérifiez fréquemment le niveau de liquide du lave-glace, par exemple à l'occasion de chaque ravitaillement en carburant.**
- **N'actionnez pas les essuie-glaces lorsque le pare-brise ou la lunette arrière est sec. Cela risque de rayer le verre, d'endommager les caoutchoucs des balais et peut causer la panne du moteur d'essuie-glaces. Avant de mettre les essuie-glaces en marche sur une lunette arrière ou pare-brise sec, n'oubliez pas d'actionner le lave-glace de pare-brise.**
- **Par temps de gel, avant d'actionner les essuie-glaces, n'oubliez pas de vérifier que les caoutchoucs des balais ne sont pas collés par le gel contre le pare-brise ou la lunette arrière. Mettre l'essuie-glaces en marche lorsque les caoutchoucs des balais sont collés contre la vitre par le gel risque non seulement d'endommager les caoutchoucs des balais mais peut aussi causer la panne du moteur d'essuie-glaces. Si les caoutchoucs des balais sont collés contre la vitre par le gel, commencez par actionner le dégivreur de pare-brise, le dégivreur d'essuie-glaces (selon modèles) ou le désembueur de la lunette arrière avant de mettre les essuie-glaces en marche.**
- **Si les essuie-glaces sont bloqués pendant leur fonctionnement par de la glace ou tout autre obstacle sur la lunette, cela peut causer la panne du moteur d'essuie-glaces même si vous remettez la commande en position d'arrêt. Si cela venait à se produire, garez rapidement le véhicule dans un endroit sûr, mettez le contacteur d'allumage en position "LOCK"/"OFF", puis nettoyez la vitre de lunette pour que les essuie-glaces puissent fonctionner normalement.**
- **Utilisez de l'eau douce lorsque le liquide pour lave-glace de pare-brise n'est pas disponible. Dans les régions où il gèle en hiver, utilisez du liquide pour lave-glace de pare-brise SUBARU ou un produit équivalent. Reportez-vous à "Liquide de lave-glace de pare-brise" ☞P572.**

  **En outre, si le véhicule est utilisé dans une région où il gèle en hiver, employez des balais d'essuie-glaces adaptés au gel.**
- **Ne nettoyez pas les balais d'essuie-glace avec de l'essence ou du solvant (diluant à peinture, benzine, etc.). Ces produits endommagent les balais d'essuie-glaces.**



– SUITE –

## REMARQUE

**● Le moteur des essuie-glaces de pare-brise est protégé contre les surcharges par un disjoncteur. Si le moteur fonctionne en continu sous une charge anormalement forte, le disjoncteur déclenche et arrête provisoirement le moteur électrique. Si cela se produit, garez votre véhicule dans un endroit sûr, mettez la commande d'essuie-glaces en position d'arrêt et attendez une dizaine de minutes. Le disjoncteur se réarme automatiquement et les essuie-glaces fonctionnent à nouveau normalement.**

**● Pour éviter la formation de marques sur le pare-brise et pour éliminer les dépôts de sel et d'enrobé routier, nettoyez fréquemment la vitre et les caoutchoucs des balais avec une solution de lavage. Actionnez le lave-glace pendant au moins une seconde de sorte que la solution de lavage se répande sur toute la surface du pare-brise ou de la lunette arrière.**

**● La graisse, la cire, les insectes et toute autre substance adhérant au pare-brise et aux caoutchoucs des balais rendent le fonctionnement de l'essuie-glace irrégulier et forment des marques sur la vitre. Si vous ne parvenez pas à éliminer ces impuretés simplement en actionnant le lave-glace, ou si le mouvement de l'essuie-glace est irrégulier, nettoyez les caoutchoucs des balais et la face externe du pare-brise ou de la lunette arrière en frottant avec une éponge ou un chiffon doux imbibé de détergent neutre ou faiblement abrasif. Après nettoyage, rincez la vitre et les caoutchoucs des balais à l'eau propre. La vitre est propre si de la buée ne se forme pas sur la vitre pendant le rinçage à l'eau.**

**● Si vous ne parvenez pas à éliminer les marques par lavage selon la méthode ci-dessus, remplacez les balais d'essuie-glace (ou les caoutchoucs des balais) par des neufs. Pour des informations relatives au remplacement, reportez-vous à "Remplacement des balais d'essuie-glaces" ☞P573.**

## ■ Commande d'essuie-glaces et de lave-glace de pare-brise

L'essuie-glaces ne fonctionne que si le contacteur d'allumage est en position "ON".

### ▼ Essuie-glace de pare-brise

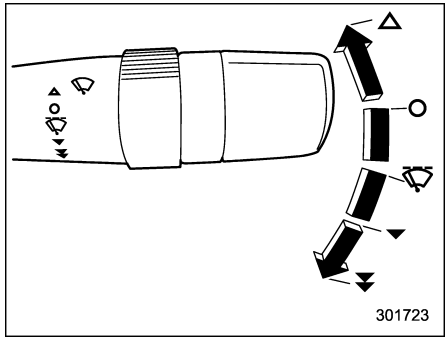


△ : Désembuage (avec un seul balayage)
○ : Désactivé
⌚ : Intermittent
▼ : Balayage lent
⏬ : Balayage rapide

Pour mettre les essuie-glaces en marche, abaissez la manette de commande des essuie-glaces jusqu'à la position qui convient.

Pour arrêter les essuie-glaces, ramenez la manette en position "○".

Poussez la manette en haut et relâchez pour donner un seul coup d'essuie-glaces. Les essuie-glaces fonctionnent tant que vous tenez la manette tirée.

### ▼ Réglage de la fréquence de balayage des essuie-glaces intermittents

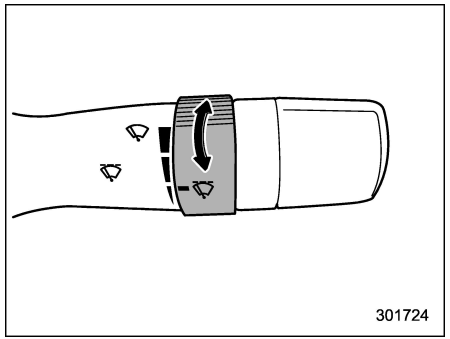


Lorsque la commande d'essuie-glace est en position "", tournez la molette pour régler la fréquence de balayage d'essuie-glace. L'intervalle de balayage peut être ajusté sur plusieurs niveaux, de l'intervalle le plus court jusqu'au plus long.

### ▼ Lave-glace de pare-brise

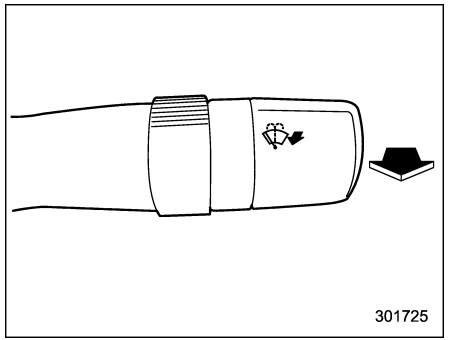


Pour laver le pare-brise, tirez la manette de commande des essuie-glaces vers vous. La projection de liquide de lavage cesse lorsque vous relâchez la manette. Les essuie-glaces fonctionnent tant que vous tenez la manette tirée.

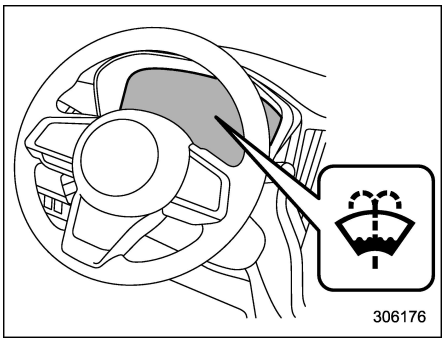


**Témoin avertisseur de liquide de lave-glace de pare-brise**

## REMARQUE

**Le témoin avertisseur de liquide de lave-glace de pare-brise apparaît lorsque le niveau de liquide de lave-glace dans le réservoir a chuté au niveau de limite inférieure. Si le témoin avertisseur apparaît, remplissez le réservoir avec du liquide. Pour les méthodes de remplissage du réservoir, reportez-vous à "Liquide de lave-glace de pare-brise" ☞P572.**



*– SUITE –*

## ■ Commande d'essuie-glace et de lave-glace de lunette arrière (Outback)

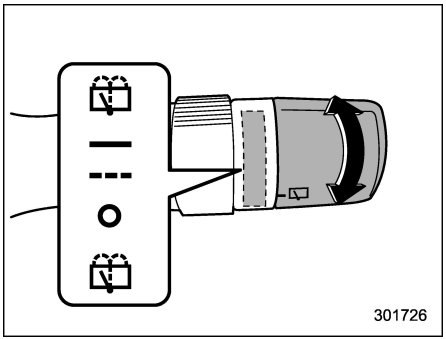


- : Lave-glace (avec balayage des essuie-glaces)
- : Continu
- : Intermittent
- O : Désactivé
- : Lave-glace (avec balayage des essuie-glaces)

### ▼ Essuie-glace arrière

Pour activer l'essuie-glace arrière, tournez l'extrémité de la commande vers le haut.

Pour arrêter l'essuie-glace, ramenez la commande sur la position "O".

Lorsque la commande est mise en position "---", l'essuie-glace arrière fonctionne par intermittence en fonction de la vitesse du véhicule. Dans cette position, lorsque vous placez le levier sélecteur sur la position "R", l'essuie-glace arrière passe en fonctionnement continu. Lorsque vous placez le levier sélecteur de la position "R" (marche arrière) à une autre position, l'essuie-glace arrière repasse en balayage intermittent.

**Essuie-glace arrière verrouillé à la marche arrière:**

Même si la commande d'essuie-glace arrière est en position désactivée "O", si les essuie-glaces de pare-brise avant fonctionnent en continu, l'essuie-glace arrière fonctionne par intermittence lorsque vous déplacez le levier sélecteur en position "R" (marche arrière).

Le réglage d'usine (par défaut) de l'essuie-glace arrière verrouillé à la marche arrière est comme suit.

- Modèles spécification des États-Unis: Désactivé
- Autres modèles: Activé

Vous pouvez faire changer ce réglage par un concessionnaire SUBARU. Adressez-vous à votre concessionnaire SUBARU pour plus de détails.

**⚠ ATTENTION**

**N'accrochez rien qui puisse perturber le fonctionnement de l'essuie-glace arrière sur le hayon. Cela peut endommager l'essuie-glace arrière lorsqu'il est en marche.**

### ▼ Lave-glace

Pour nettoyer la lunette arrière alors que l'essuie-glace arrière fonctionne, tournez la commande vers le haut sur la position "". La projection de liquide de lavage cesse lorsque vous relâchez la commande.

Pour nettoyer la lunette arrière alors que l'essuie-glace de lunette arrière ne fonctionne pas, tournez la commande vers le bas sur la position "". La projection de liquide de lavage et le fonctionnement du lave-glace cessent lorsque vous relâchez la commande.

Le lave-glace de caméra de recul fonctionne en même temps que le lave-glace de lunette arrière.

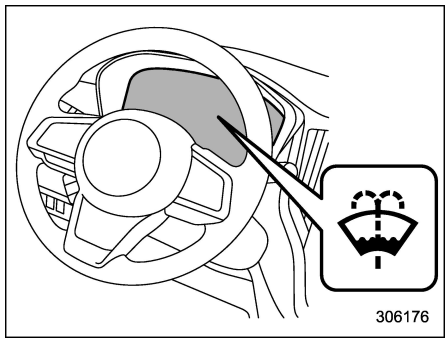


**Témoin avertisseur de liquide de lave-glace de pare-brise**

## REMARQUE

**Le témoin avertisseur de liquide de lave-glace de pare-brise apparaît lorsque le niveau de liquide de lave-glace dans le réservoir a chuté au niveau de limite inférieure. Si le témoin avertisseur apparaît, remplissez le réservoir avec du liquide. Pour les méthodes de remplissage du réservoir, reportez-vous à "Liquide de lave-glace de pare-brise"** ☞**P572.**

# 3-16. Désembueur et dégivreur

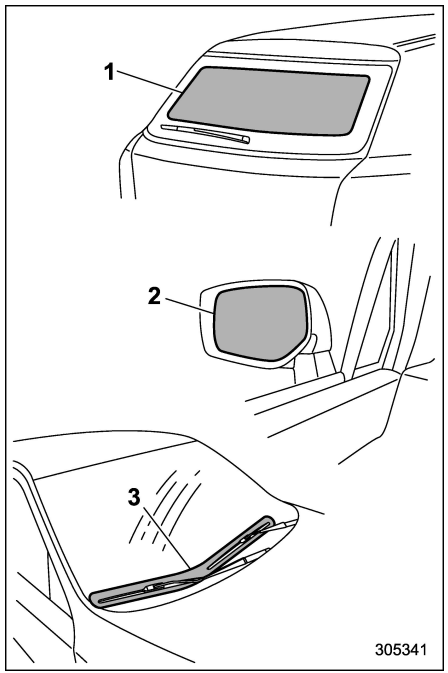


1) Désembueur de lunette arrière
2) Désembueur de rétroviseur extérieur (selon modèles)
3) Dégivreur d'essuie-glaces de pare-brise (selon modèles)

Le système de désembueur et de dégivreur ne fonctionne que lorsque le contacteur d'allumage est en position "ON".

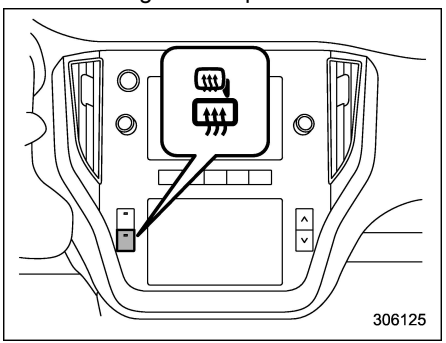


**Bouton de désembueur de lunette arrière et de rétroviseurs extérieurs (selon modèles) (modèles à double affichage 7,0 pouces)**



*– SUITE –*

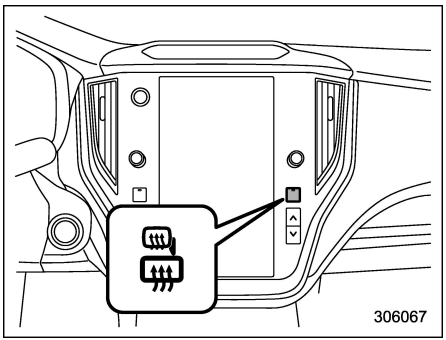


**Bouton de désembueur de lunette arrière et de rétroviseurs extérieurs (modèles à affichage 11,6 pouces)**

Pour activer le système de désembueur et de dégivreur, appuyez sur le bouton de désembuage de lunette arrière et de rétroviseur extérieur. Le désembueur de lunette arrière, le désembueur de rétroviseur extérieur et le dégivreur d'essuie-glaces de pare-brise sont activés simultanément. Le témoin indicateur sur le bouton s'illumine lorsque le système de désembueur et de dégivreur est activé.

Pour les éteindre, appuyez à nouveau sur le bouton. Ils se désactivent également lorsque le contacteur d'allumage est ramené en position "ACC" ou "LOCK"/ "OFF".

Le système de désembueur et de dégivreur se désactive automatiquement au bout de 15 minutes environ. Si la lunette arrière et les rétroviseurs extérieurs sont dégagés et les caoutchoucs des balais d'essuie-glaces de pare-brise sont complètement dégivrés avant cela, appuyez sur le bouton pour les désactiver. S'il est nécessaire de continuer à désembuer ou à dégivrer, remettez le dégivreur en marche en appuyant à nouveau sur le bouton.

Il est possible de programmer le système de désembueur et de dégivreur en mode de fonctionnement continu en utilisant l'affichage d'informations central. Pour plus de détails, reportez-vous à "Réglages du véhicule" ☞P246 (modèles à affichage 11,6 pouces) ou "Icônes de réglage du véhicule" ☞P269 (modèles à double affichage 7,0 pouces).

**⚠ ATTENTION**

- **Pour ne pas décharger inutilement la batterie, ne laissez pas fonctionner le système de désembueur et de dégivreur en continu plus longtemps que nécessaire.**
- **Pour nettoyer la face intérieure de la lunette arrière, n'utilisez pas un produit de nettoyage abrasif et ne grattez pas la vitre avec une raclette dure ou tranchante. Cela risquerait d'endommager le fil chauffant appliqué contre la vitre.**

## REMARQUE

- **Activez le système de désembueur et de dégivreur si les balais d'essuie-glaces sont collés par le gel contre le pare-brise.**
- **Si le pare-brise est couvert de neige, enlevez la neige pour permettre un fonctionnement efficace du dégivreur d'essuie-glaces de pare-brise.**
- **Pendant que le système de désembueur et de dégivreur est en mode de fonctionnement continu:**
  - **Si la vitesse du véhicule reste à 15 km/h (9 mi/h) ou moins pendant 15 minutes, le système de dégivreur d'essuie-glace de pare-brise s'arrête automatiquement de fonctionner. Toutefois, le système de désembueur de lunette arrière et le système de désembueur de rétroviseur arrière restent en fonctionnement continu dans ces conditions.**

**– Si la tension de batterie du véhicule tombe en-dessous du niveau admissible, le fonctionnement en continu du système de désembueur et de dégivreur est annulé, et le système s'arrête.**

**• Le véhicule est équipé d'une antenne radio sur la partie supérieure de la lunette arrière. Il n'est donc pas possible d'éliminer la buée et le givre sur la partie supérieure de la lunette arrière.**

## 3-17. Rétroviseurs

Avant de prendre la route, vérifiez toujours que les rétroviseurs extérieurs et le rétroviseur intérieur sont convenablement réglés.

### ■ Rétroviseur intérieur (sans fonction d'atténuation automatique) (selon modèles)

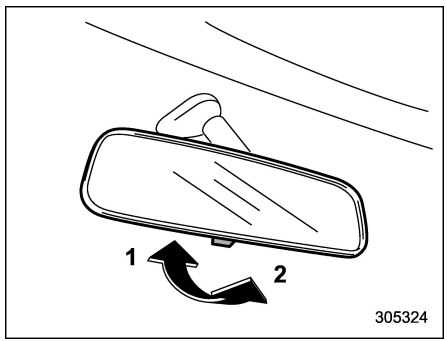


1) Position normale
2) Position anti-éblouissement

Appuyez sur la languette sur le rétroviseur pour une utilisation normale. Pour réduire l'éblouissement produit par les phares du véhicule derrière vous, tirez la languette en position anti-éblouissement.

### ■ Rétroviseur à atténuation automatique/boussole avec HomeLink® (selon modèles)

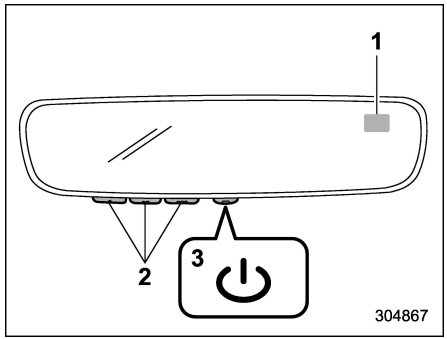


1) Affichage
2) Boutons HomeLink®
3) Commande

Pendant la conduite de nuit, la fonction d'atténuation automatique détecte les reflets distrayants des phares du véhicule de derrière et s'obscurcit automatiquement pour éliminer les reflets et aider à préserver votre vue.

#### ▼ Pour utiliser la fonction d'atténuation automatique

Appuyez sur la commande "⏻" pour activer/désactiver la fonction d'atténuation automatique. La fonction d'atténuation automatique est activée lorsque l'indica-

– SUITE –

teur LED vert de la commande est allumé. La fonction d'atténuation automatique sera activée par défaut à chaque cycle d'allumage.

**▼ Pour utiliser la fonction de boussole (selon modèles)**

1. Pour activer/désactiver la fonction de boussole, appuyez sur la commande "⏻" et maintenez-la enfoncée pendant plus de 3 secondes ou jusqu'à ce que l'affichage s'allume/s'éteigne. La fonction de boussole sera activée par défaut à chaque cycle d'allumage.
2. Si l'affichage indique "C", conduisez lentement le véhicule en tournant en rond jusqu'à ce que la boussole soit étalonnée.

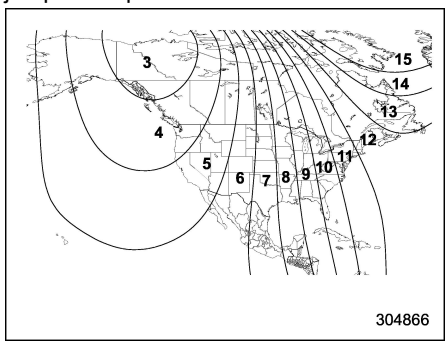


**Zones d'étalonnage de la boussole (États-Unis)**

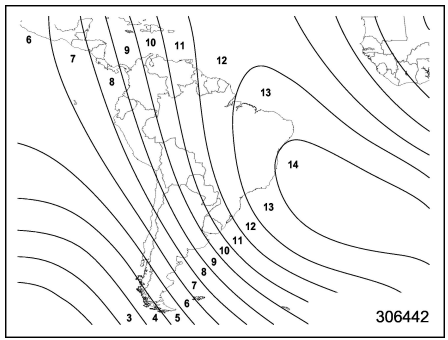


**Zones d'étalonnage de la boussole (Amérique du Sud)**

3. Pour ajuster l'écart de la boussole selon les zones:
   (1) Trouvez votre emplacement actuel et le numéro de zone sur la carte.
   (2) Appuyez sur la commande "⏻" et maintenez-la enfoncée pendant plus de 6 secondes ou jusqu'à ce qu'un numéro de zone s'affiche à l'écran.
   (3) Une fois que le numéro de zone s'affiche à l'écran, faites à nouveau basculer la commande "⏻" jusqu'à ce que le numéro de zone de votre emplacement actuel s'affiche. Votre numéro de zone sera enregistré dès que vous arrêtez d'appuyer sur la commande. Après quelques secondes, l'affichage montrera l'orientation de la boussole.
4. Si les parties magnétiques de votre véhicule ont changé ou si la boussole semble inexacte, réétalonnez la boussole. Appuyez sur la commande "⏻" et maintenez-la enfoncée pendant plus de 9 secondes ou jusqu'à ce qu'un "C" s'affiche à l'écran. Une fois qu'un "C" s'affiche à l'écran, conduisez lentement le véhicule en tournant en rond jusqu'à ce que la boussole soit étalonnée.

**▼ Système de commande sans fil HomeLink®**

Le système de commande sans fil HomeLink® fournit un moyen pratique de remplacer jusqu'à trois télécommandes portables à radiofréquence, utilisées pour activer des appareils tels que les portails d'entrée, les ouvre-porte de garage, les serrures de porte d'entrée, les systèmes de sécurité, et même l'éclairage du domicile. Les étapes ci-dessous sont des instructions de programmation génériques; veuillez vous rendre directement sur le site web HomeLink® pour les ouvre-porte de garage Genie et Sommer. Des informations supplémentaires et des vidéos sur la programmation sont disponibles sur les sites www.HomeLink.com et www.youtube.com/HomeLinkGentex.

**⚠ ATTENTION**

- **Avant de programmer HomeLink® sur un ouvre-porte de garage ou un portail d'entrée, assurez-vous que personne ni aucun objet ne se trouve sur le chemin de l'appareil pour éviter les risques de dommages ou de dégâts.**
- **Lors de la programmation d'un ouvre-porte de garage, il est conseillé de se stationner à l'extérieur du garage.**
- **N'utilisez pas HomeLink® avec un ouvre-porte de garage non équipé d'un arrêt de sécurité et de fonctions de retour en arrière comme requis par les normes de sécurité fédérales américaines (cela comprend tout modèle d'ouvre-porte de garage fabriqué avant le 1er avril 1982). Une porte de garage qui ne détecte pas les obstacles, ne s'arrête ni ne repart en sens inverse s'il y a un obstacle sur sa course n'est pas conforme aux normes de sécurité fédérales américaines.**
- **Il est également recommandé qu'une nouvelle pile soit placée dans la télécommande (télécommande d'ouvre-porte de garage) de l'appareil pour une programmation plus rapide et plus précise.**
- **Tournez le contacteur d'allumage sur la position "ON" ou "ACC" avant la programmation et/ou l'utilisation de HomeLink®.**
- **Gardez la télécommande (télécommande d'ouvre-porte de garage) de l'appareil que vous programmez pour l'utiliser dans d'autres véhicules ainsi que pour les futures programmations HomeLink®. Pour des raisons de sécurité, il est également conseillé d'effacer la mémoire de tous les boutons HomeLink® programmés en cas de revente du véhicule. Reportez-vous à "Effacement des boutons HomeLink®" ☞P300.**

### ▽ Programmation d'un nouveau bouton HomeLink®

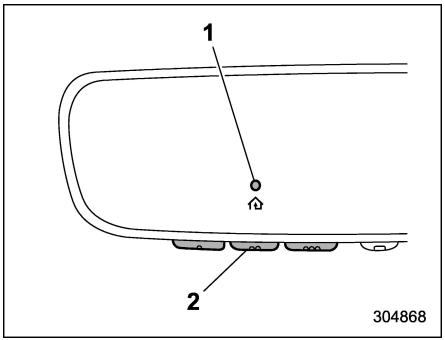


1) Témoin indicateur
2) Boutons HomeLink®

1. Appuyez sur le bouton HomeLink® que vous souhaitez programmer, puis relâchez-le. Le témoin indicateur HomeLink® clignote lentement en orange (dans le cas contraire, reportez-vous à "Effacement des boutons HomeLink®" ☞P300.)



– SUITE –

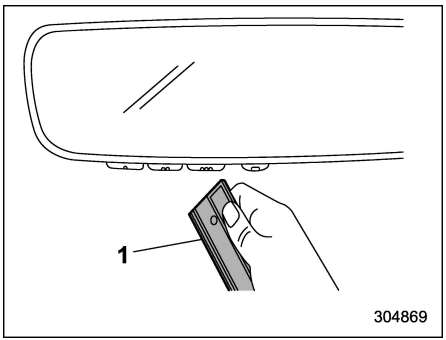


1) Télécommande d'ouvre-porte de garage

2. Placez la télécommande (télécommande d'ouvre-porte de garage) de 2 à 8 cm (1 à 3 pouces) du bouton HomeLink® que vous souhaitez programmer.

## REMARQUE

**Certaines télécommandes (télécommandes d'ouvre-porte de garage) peuvent être programmées plus efficacement à une distance de 15 à 30 cm (6 à 12 pouces). Gardez cela à l'esprit si vous avez des difficultés avec le processus de programmation.**

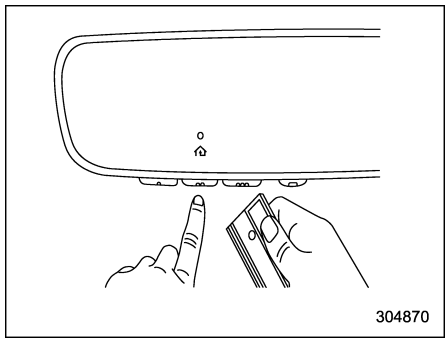


3. Pendant que le témoin indicateur HomeLink® clignote en orange, appuyez sur le bouton de la télécommande et maintenez-le enfoncé. Continuez d'appuyer sur le bouton de la télécommande jusqu'à ce que le témoin indicateur HomeLink® passe de l'orange au vert. Vous pouvez maintenant relâcher le bouton de la télécommande.

## REMARQUE

**Certains appareils peuvent nécessiter de remplacer cette étape 3 "Programmation d'un nouveau bouton HomeLink®" avec les procédures décrites dans la section "Portail d'entrée / Programmation pour le Canada". Reportez-vous à "Portail d'entrée/Programmation pour le Canada" ☞P300.**

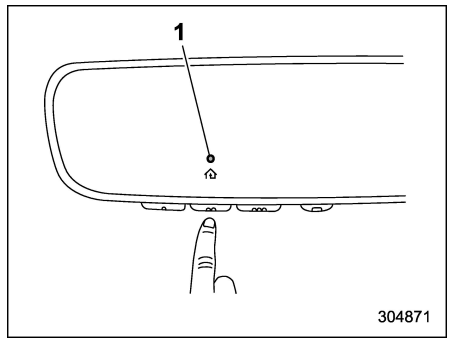


1) Témoin indicateur

4. Appuyez sur le bouton HomeLink® que vous souhaitez programmer et observez le témoin indicateur.

- Si le témoin indicateur reste constamment en vert, votre appareil doit fonctionner lorsque le bouton HomeLink® est enfoncé. À ce stade, si votre appareil fonctionne, la programmation est terminée.
- Si le témoin indicateur clignote rapidement en vert, appuyez fermement sur le bouton HomeLink®, maintenez-le enfoncé pendant deux secondes puis relâchez-le jusqu'à trois fois pour terminer le processus de programmation. À ce stade, si votre appareil fonctionne, la programmation est terminée. Si l'appareil ne fonc-

tionne pas, continuez avec l'étape suivante des instructions de programmation.

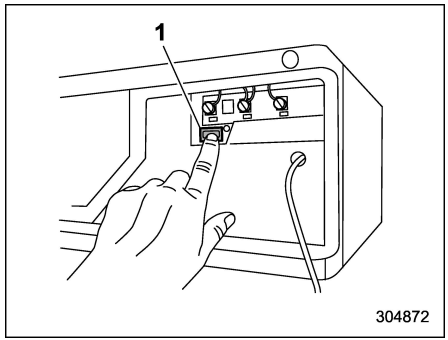


1) Bouton "Learn"

5. Sur le moteur de l'ouvre-porte de garage (moteur du portail de sécurité, etc.), localisez le bouton "Learn", "Smart", ou "Program". Il se trouve habituellement à l'endroit où le fil d'antenne suspendu est attaché à l'unité motrice/principale (reportez-vous au manuel de l'appareil pour identifier ce bouton). Le nom et la couleur du bouton varient en fonction du fabricant.

## REMARQUE

**Une échelle et/ou une deuxième personne peu(ven)t simplifier les étapes suivantes.**

6. Appuyez fermement sur le bouton "Learn", "Smart", ou "Program", puis relâchez-le. Vous disposez désormais de 30 secondes pour terminer l'étape 7.

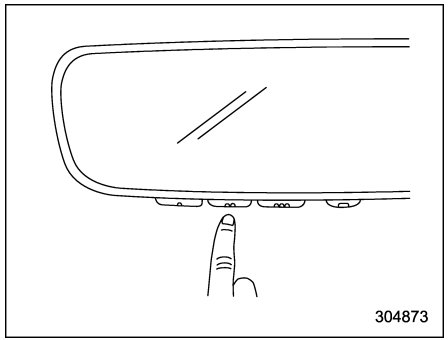


7. Retournez vers votre véhicule et appuyez fermement sur le bouton HomeLink®, maintenez-le enfoncé pendant 2 secondes puis relâchez-le jusqu'à trois fois. À ce stade, la programmation est terminée et votre appareil doit fonctionner lorsque le bouton HomeLink® est enfoncé puis relâché.

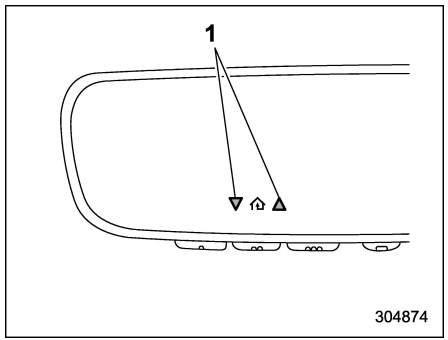


1) Indicateurs d'état

8. Si les flèches de l'indicateur d'état s'affichent à côté du témoin indicateur, veuillez vous reporter à "Communication à double sens avec la porte de garage" ☞P300.

Si vous avez toujours des difficultés de programmation ou des questions, des informations supplémentaires sur HomeLink® et des vidéos sur la programmation sont disponibles sur les sites www.HomeLink.com et www.youtube.com/HomeLinkGentex. Veuillez vous rendre directement sur le site web HomeLink® pour les ouvre-porte de garage Genie et Sommer.



– SUITE –

▽ **Portail d'entrée/Programmation pour le Canada**

Les lois canadiennes sur les fréquences radio nécessitent que le délai imparti aux signaux des télécommandes s'écoule (ou s'arrête) après plusieurs secondes de transmission, ce qui ne peut pas être assez long pour que HomeLink® capte le signal pendant la programmation. D'une façon similaire à cette loi canadienne, certains portails d'entrée américains sont conçus pour s'arrêter de la même manière après un délai. Le voyant LED sur la télécommande s'éteint lorsque l'appareil dépasse ce délai, ce qui indique qu'il a fini de transmettre.

Si vous habitez au Canada ou que vous rencontrez des difficultés lors de la programmation d'un portail d'entrée ou d'un ouvre-porte de garage en suivant les procédures de programmation, remplacez l'étape 3 de "Programmation d'un nouveau bouton HomeLink®" par les instructions suivantes:

Pendant que le témoin indicateur HomeLink® clignote en orange, enfoncez puis relâchez ("cycle") la télécommande de votre appareil toutes les deux secondes jusqu'à ce que le témoin indicateur HomeLink® passe de l'orange au vert. Vous pouvez maintenant relâcher le bouton de la télécommande.

## REMARQUE

**Si vous programmez un ouvre-porte de garage ou un portail d'entrée, il est conseillé de débrancher l'appareil lors du "cycle" pour éviter une surchauffe.**

Passez à l'étape 4 de "Programmation d'un nouveau bouton HomeLink®" pour finir.

▽ **Utilisation de HomeLink®**

Pour l'utilisation, il vous suffit d'appuyer sur le bouton HomeLink® programmé puis de le relâcher. L'activation se produit désormais pour l'appareil programmé (c'est-à-dire ouvre-porte de garage, portail d'entrée, système de sécurité, serrure de porte d'entrée, éclairage du domicile/du bureau, etc.). Pour plus de commodité, la télécommande de l'appareil peut également être utilisée à tout moment.

▽ **Effacement des boutons HomeLink®**

Pour effacer la programmation des trois boutons (la mémoire des boutons ne peut pas être effacée individuellement, mais peut être "reprogrammée" comme expliqué ci-dessous), suivez l'étape notée:

Appuyez sur les deux boutons HomeLink® extérieurs et maintenez-les enfoncés pendant au moins 10 secondes. Le voyant LED passe d'un allumage constant à un clignotement rapide. Relâchez les deux boutons. Ne maintenez pas enfoncé pendant plus de 20 secondes. HomeLink® est maintenant prêt à être programmé à tout moment à partir de "Programmation d'un nouveau bouton HomeLink®" - étape 1.

▽ **Reprogrammation d'un seul bouton HomeLink®**

Pour programmer un bouton déjà programmé, suivez ces étapes:

1. Maintenez le bouton HomeLink® de votre choix enfoncé. NE relâchez PAS le bouton.
2. Le témoin indicateur commence à clignoter lentement en orange après 20 secondes. Vous pouvez relâcher le bouton HomeLink® à ce moment. Continuez avec "Programmation d'un nouveau bouton HomeLink®" - étape 3.
3. Si vous ne finissez pas la programmation d'un nouvel appareil pour le bouton, il reviendra à la programmation précédente.

▽ **Communication à double sens avec la porte de garage**

HomeLink® a la capacité de communiquer avec votre ouvre-porte de garage. HomeLink® peut recevoir et afficher des messages d'état de "fermeture" ou "ou-

verture" des systèmes d'ouvre-porte de garage compatibles. À tout moment, HomeLink® peut également rappeler et afficher le dernier état enregistré communiqué par l'ouvre-porte de garage pour indiquer que votre porte de garage est en train d'être "fermée" ou "ouverte".

HomeLink® a la capacité de recevoir cette communication de l'ouvre-porte de garage à une portée allant jusqu'à 250 m (820 pieds). La portée peut être réduite par des obstacles tels que des maisons ou des arbres. Il peut être nécessaire de ralentir la vitesse de votre véhicule pour pouvoir recevoir les communications de l'ouvre-porte de garage.

▽ **Programmation de la communication à double sens**

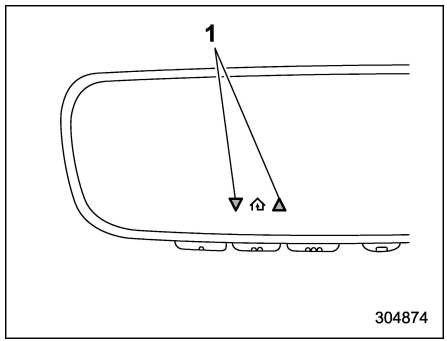


1) Indicateurs d'état

Dans les 5 secondes suivant la programmation d'un nouveau bouton HomeLink®, les deux indicateurs d'état de la porte de garage HomeLink clignotent rapidement en vert pour indiquer que la communication à double sens avec la porte de garage a été activée. Si vos indicateurs d'état de porte de garage ont clignoté, la programmation de la communication à double sens est terminée.

Si les indicateurs d'état de porte de garage ne clignotent pas, vous pouvez trouvez des informations supplémentaires sur HomeLink® et des vidéos sur la programmation sur les sites en ligne www.HomeLink.com et www.youtube.com/HomeLinkGentex.

▽ **Utilisation de la communication à double sens**

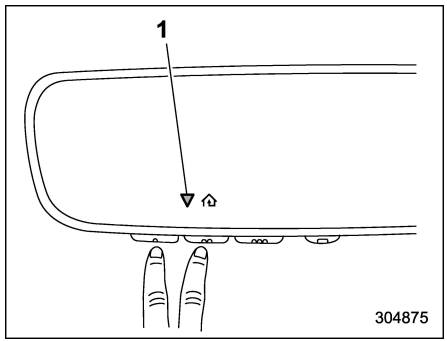


1) Indicateur d'état

Rappelez et affichez (à tout moment) le dernier message d'état enregistré de la porte de garage communiqué à HomeLink® en appuyant simultanément sur les boutons HomeLink® 1 et 2 pendant 2 secondes. HomeLink® affichera le dernier état enregistré pendant 3 secondes.

Si la programmation de la communication à double sens est réussie, HomeLink® affichera l'état de votre ouvre-porte de garage avec des indicateurs fléchés (voir ci-dessous).



– SUITE –

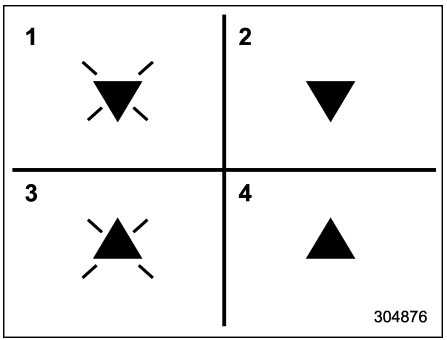


1) Ouvre-porte de garage EN TRAIN D'ÊTRE FERMÉ (clignote en orange)
2) Ouvre-porte de garage FERMÉ (allumé en vert fixe)
3) Ouvre-porte de garage EN TRAIN D'ÊTRE OUVERT (clignote en orange)
4) Ouvre-porte de garage OUVERT (allumé en vert fixe)

### ▽ Certification

Si vous avez toujours des difficultés de programmation ou des questions, des informations supplémentaires sur HomeLink® et des vidéos sur la programmation sont disponibles sur les sites www.HomeLink.com et www.youtube.com/HomeLinkGentex, ou en appelant le numéro gratuit de l'assistance téléphonique HomeLink au 1-800-355-3515.

**● Modèles spécification des États-Unis**

**⚠ ATTENTION**

**AVERTISSEMENT FCC**

**Apporter des changements ou modifications à l'équipement sans avoir obtenu l'approbation expresse de l'entité responsable de la conformité peut annuler l'autorisation d'utilisation de l'équipement dont bénéficie l'utilisateur.**

This device complies with FCC rules part 15 and Innovation, Science, and Economic Development Canada RSS-210. Operation is subject to the following two conditions: (1) This device may not cause harmful interference, and (2) This device must accept any interference that may be received including interference that may cause undesired operation. WARNING: The transmitter has been tested and complies with FCC and ISED rules.

Changes or modifications not expressly approved by the party responsible for compliance could void the user's authority to operate the device.

This equipment complies with FCC and ISED radiation exposure limits set forth for an uncontrolled environment. End Users must follow the specific operating instructions for satisfying RF exposure compliance. This transmitter must be at least 20 cm from the user and must not be co-located or operating in conjunction with any other antenna or transmitter.

306210

- **Modèles spécification du Canada**

This device complies with FCC rules part 15 and Innovation, Science, and Economic Development Canada RSS-210. Operation is subject to the following two conditions: (1) This device may not cause harmful interference, and (2) This device must accept any interference that may be received including interference that may cause undesired operation. WARNING: The transmitter has been tested and complies with FCC and ISED rules.

Changes or modifications not expressly approved by the party responsible for compliance could void the user's authority to operate the device.

This equipment complies with FCC and ISED radiation exposure limits set forth for an uncontrolled environment. End Users must follow the specific operating instructions for satisfying RF exposure compliance. This transmitter must be at least 20 cm from the user and must not be co-located or operating in conjunction with any other antenna or transmitter.

306210

Cet appareil est conforme aux règlements de la FCC, section 15, et au CNR-210 d'Innovation, Sciences et Développement économique Canada. Le fonctionnement est assujetti aux deux conditions suivantes : (1) cet appareil ne doit pas causer d'interférences nuisibles et (2) cet appareil doit accepter toute interférence reçue, y compris celle qui pourrait entraîner un dysfonctionnement. MISE EN GARDE : L'émetteur a subi des tests et est conforme aux règlements de la FCC et d'ISDE. Les changements ou modifications non approuvés explicitement par la partie responsable de la conformité pourraient rendre caduque l'autorisation de l'utilisateur de se servir du dispositif.

Cet appareil est conforme aux limites d'exposition aux radiations de la FCC et d'ISDE établies pour un environnement non contrôlé. Les utilisateurs finaux doivent respecter les instructions d'utilisation spécifiques pour satisfaire aux exigences de conformité aux expositions de RF. L'émetteur doit se trouver à 20 cm au minimum de l'utilisateur et ne doit pas être situé au même endroit que tout autre émetteur ou antenne ni fonctionner avec un autre émetteur ou antenne.

306211

HomeLink® et le logo orné de la maison HomeLink® sont des marques déposées par Gentex Corporation.

**⚠ DANGER**

- **Pendant la programmation du système de commande sans fil HomeLink®, il se peut que vous actionniez inopinément la porte du garage ou un autre dispositif. En raison du risque de blessures ou de dommages matériels, vérifiez au préalable qu'il n'y ait ni personne ni objet dans le champ d'action de la porte du garage ou du dispositif quel qu'il soit.**
- **N'utilisez pas le système de commande sans fil HomeLink® avec une porte de garage automatique dénuée de la fonction d'arrêt de sécurité et d'inversion prévue dans les normes de sécurité afférentes. Une porte de garage automatique qui ne détecte pas les obstacles, ne s'arrête ni ne repart en sens inverse s'il y a un obstacle sur sa course n'est pas conforme à ces normes de sécurité. L'utilisation d'une porte de garage automatique non dotée de cette fonction fait courir le risque de blessures graves ou mortelles. Pour tout renseignement, consultez le site Internet de HomeLink® à l'adresse**

– SUITE –

**www.homelink.com ou appelez le 1-800-355-3515.**

- **Modèles spécification du Mexique**

La operación de este equipo está sujeta a las siguientes dos condiciones:
(1) es posible que este equipo o dispositivo no cause interferencia perjudicial y
(2) este equipo o dispositivo debe aceptar cualquier interferencia, incluyendo la que pueda causar su operación no deseada.

NOM

306517

## ■ Rétroviseurs extérieurs

### ▼ Rétroviseur à miroir convexe (côté passager)

**⚠ DANGER**

**Vus dans un rétroviseur convexe, les objets semblent plus petits et plus éloignés que dans un rétroviseur ordinaire plat. En cas de changement de voie, n'utilisez pas le rétroviseur convexe pour estimer la distance vous séparant des véhicules qui vous suivent. Pour confirmer la taille ou l'éloignement des objets dont la présence a été détectée dans le rétroviseur convexe, utilisez le rétroviseur intérieur (ou jetez un coup d'œil vers l'arrière).**

**⚠ ATTENTION**

**Assurez-vous de régler les rétroviseurs avant de prendre la route.**

### ▼ Commande de rétroviseurs télécommandés

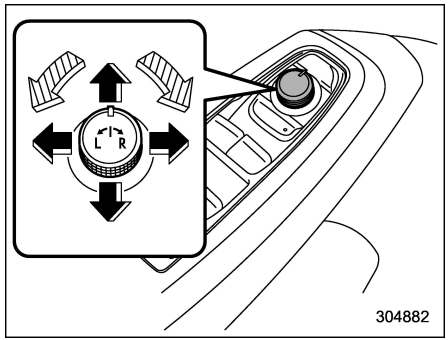


304882

: Sélectionnez le côté à régler

: Commande de direction

Les rétroviseurs télécommandés fonctionnent lorsque le contacteur d'allumage est en position "ON" ou "ACC".

1. Tournez la commande de réglage vers le côté que vous souhaitez régler. "L" désigne le rétroviseur gauche, "R" le rétroviseur droit.
2. Déplacez la commande de réglage dans le sens du mouvement à imprimer au rétroviseur.
3. Remettez la commande de réglage en position neutre pour éviter de dérégler les rétroviseurs par inadvertance.

## REMARQUE

**• Les rétroviseurs peuvent aussi être réglés manuellement.**

**Pour les modèles avec fonction de mémoire:**

**• Le rétroviseur extérieur peut être ajusté pendant environ 45 secondes après que les conditions suivantes sont remplies.**

**– Le contacteur d'allumage est mis en position "OFF".**

**– La portière est déverrouillée à l'aide du porte-clés d'accès.**

**• L'angle du rétroviseur extérieur peut être enregistré avec le bouton "1", "2" ou chacun des porte-clés. Pour plus de détails, reportez-vous à "Siège à réglage électrique du conducteur avec fonction de mémoire des rétroviseurs extérieurs synchronisés" ☞P36.**

**• Vous pouvez également restaurer l'angle des rétroviseurs extérieurs avec les informations utilisateur du système de surveillance du conducteur. Pour cela, effectuez l'enregistrement de l'utilisateur dans les réglages du système de surveillance du conducteur. Reportez-vous à "Système de surveillance du conducteur" ☞P254.**

### ▽ Fonction d'inclinaison en marche arrière (selon modèles)

Lorsque vous faites marche arrière avec le véhicule, les rétroviseurs extérieurs de gauche et/ou de droite tournent automatiquement vers le bas pour fournir une meilleure visibilité vers l'arrière.

1. Appuyez sur le contacteur d'allumage pour le mettre sur la position ON.
2. Mettez le levier sélecteur en position R (marche arrière).
3. La surface du rétroviseur extérieur se déplace vers le bas.

La surface du rétroviseur extérieur revient à sa position d'origine lorsque la condition suivante est remplie.

- Environ 9 secondes après avoir mis le levier sélecteur mis sur une position autre que R (marche arrière).
- Le contacteur d'allumage est mis en position "OFF".
- Le véhicule est en marche.

## REMARQUE

**• L'angle du rétroviseur à inclinaison en marche arrière peut être enregistré avec le bouton "1", "2" ou chacun des porte-clés. Pour plus de détails, reportez-vous à "Siège à réglage électrique du conducteur avec fonction de mémoire des rétroviseurs extérieurs synchronisés" ☞P36.**

**• Vous pouvez également restaurer l'angle d'inclinaison du rétroviseur en marche arrière avec les informations utilisateur du système de surveillance du conducteur. Pour cela, effectuez l'enregistrement de l'utilisateur dans les réglages du système de surveillance du conducteur. Reportez-vous à "Système de surveillance du conducteur" ☞P254.**

**• Le réglage d'activation/de désactivation peut être modifié en utilisant l'affichage d'informations central. Pour plus de détails, reportez-vous à "Réglages du véhicule" ☞P246.**

**• Le réglage usine (par défaut) de cette fonction est réglé sur le rétroviseur du côté passager avant. Le réglage du fonctionnement du rétroviseur du côté conducteur peut être modifié par un concessionnaire SUBARU. Pour plus de détails, adressez-vous à votre concessionnaire SUBARU.**

**⚠ ATTENTION**

**Enfoncez la pédale de frein pendant l'ajustement de l'angle du rétroviseur à inclinaison en marche arrière.**



*– SUITE –*

Pour ajuster l'angle du rétroviseur à inclinaison en marche arrière, ajustez le rétroviseur extérieur en utilisant la commande de rétroviseurs télécommandés pendant que l'inclinaison en marche arrière fonctionne. Pour plus de détails sur la façon de régler l'angle du rétroviseur extérieur, reportez-vous à "Commande de rétroviseurs télécommandés" ☞P304.

**Fonction de mémoire:**

L'angle du rétroviseur à inclinaison en marche arrière peut être enregistré. Enregistrez la position à l'aide du bouton "1" ou "2" ou de chaque porte-clés d'accès et récupérez la position.

Pour plus de détails sur l'enregistrement ou la récupération d'une position, reportez-vous à "Siège à réglage électrique du conducteur avec fonction de mémoire des rétroviseurs extérieurs synchronisés" ☞P36.

## REMARQUE

**Si le siège est déplacé vers l'avant ou vers l'arrière de 30 mm (1,18 po) ou plus, l'inclinaison en marche arrière se déplace sur la position d'usine par défaut ou sur la dernière position maintenue.**

**Fonction de position maintenue en dernier:**

L'angle du rétroviseur à inclinaison en marche arrière peut être réglé sur l'angle ajusté en dernier.

La fonction de position maintenue en dernier se met en marche lorsque les conditions suivantes sont remplies.

- La fonction de la mémoire n'est pas utilisée.
- Le siège est déplacé vers l'avant ou vers l'arrière de 30 mm (1,18 po) ou plus.

## REMARQUE

- **Le réglage usine (par défaut) de cette fonction est réglé sur "désactivé". Ce réglage peut être modifié sur "activé" par des concessionnaires SUBARU. Pour de plus amples détails, veuillez contacter un concessionnaire SUBARU.**
- **Si le réglage de la fonction de position maintenue en dernier est "désactivé", l'inclinaison en marche arrière se déplace sur la position par défaut d'usine.**

**▼ Commande de rétroviseurs électriques rabattables (selon modèles)**

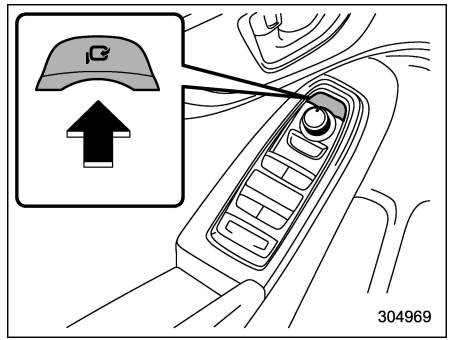


La commande de rétroviseurs électriques rabattables fonctionne lorsque le contacteur d'allumage est en position "ON" ou "ACC".

Pour rabattre les rétroviseurs extérieurs, appuyez sur la commande des rétroviseurs électriques rabattables. Pour redresser les rétroviseurs, appuyez de nouveau sur la commande.

## REMARQUE

- **Si les rétroviseurs extérieurs ont été actionnés (rabattus ou redressés) manuellement, lorsque vous tournez le contacteur d'allumage de la position "LOCK"/"OFF" à la position "ACC" ou "ON", les rétroviseurs extérieurs peu-**

**vent être ajustés automatiquement selon l'état de la commande de rétroviseurs électriques rabattables.**

**● Si les rétroviseurs extérieurs ont été rabattus manuellement légèrement plus vers l'avant que la position rabattue ordinaire, lorsque vous tournez le contacteur d'allumage de la position "LOCK"/"OFF" à la position "ACC" ou "ON", les rétroviseurs extérieurs peuvent être rabattus automatiquement plus vers l'avant selon l'état de la commande de rétroviseurs électriques rabattables. Lorsque cela se produit, appuyez sur la commande de rétroviseurs électriques rabattables. En faisant cela, les rétroviseurs extérieurs qui ont été rabattus sur la position la plus en avant s'étendront vers la position rabattue ordinaire puis se rabattront vers l'arrière de manière habituelle. Pour déplier les rétroviseurs extérieurs, appuyez de nouveau sur la commande.**

**● Lorsque vous rabattez manuellement les rétroviseurs extérieurs, ceux-ci peuvent ne pas se redresser lorsque vous appuyez sur la commande, même si le son de fonctionnement du moteur se fait entendre. Lorsque cela se produit, actionnez à nouveau la commande de rétroviseurs électriques rabattables.**

**● Il est possible que les rétroviseurs extérieurs deviennent lâches lorsque vous les redressez manuellement. Redressez les rétroviseurs via la commande. Si les rétroviseurs extérieurs sont toujours lâches, rabattez-les puis redressez-les à nouveau au moyen de la commande.**

**● Il est possible qu'en cas de températures basses, les rétroviseurs extérieurs s'arrêtent en cours de fonctionnement. Appuyez de nouveau sur la commande. S'il n'est pas possible de faire fonctionner les rétroviseurs extérieurs en appuyant sur la commande, déplacez-les plusieurs fois manuellement. Il sera ensuite de nouveau possible de les actionner via la commande.**

**● Il est possible que les rétroviseurs ne répondent plus lorsque vous actionnez la commande de rétroviseurs électriques rabattables de manière continue. Il ne s'agit pas d'une anomalie. Laissez passer quelques minutes, puis actionnez à nouveau la commande.**

**● Le rétroviseurs extérieurs peuvent être actionnés (rabattus ou redressés) manuellement pendant environ 45 secondes après que les conditions suivantes sont remplies.**

**– Le contacteur d'allumage est mis en position "OFF".**

**– La portière est déverrouillée à l'aide du porte-clés d'accès.**

### ▽ Fonction de rétroviseurs de portière électriques rabattables (selon modèles)

Les rétroviseurs sont automatiquement rabattus lorsque la commande de rétroviseurs électriques rabattables est en position de déploiement des rétroviseurs, le contacteur d'allumage est coupé, et que les portières sont verrouillées.

Les rétroviseurs sont automatiquement déployés lorsque la commande de rétroviseurs électriques rabattables est en position de déploiement des rétroviseurs et que les portières sont déverrouillées.

## REMARQUE

**● La fonction de rétroviseurs de portière électriques rabattables ne marche pas lorsque la commande de rétroviseurs électriques rabattables est en position de déploiement des rétroviseurs.**

**● Le réglage de la fonction de rétroviseurs de portière électriques rabattables peut être modifié en utilisant l'affichage d'informations central. Pour plus de détails, reportez-vous à "Réglages du véhicule" ☞P246. Vous pouvez également faire changer ce réglage**

– SUITE –

**par votre concessionnaire SUBARU.**

**Nous vous recommandons de contacter votre concessionnaire SUBARU pour plus de détails.**

## 3-18. Volant inclinable/télescopique

**⚠ DANGER**

- **Ne réglez jamais le volant inclinable/télescopique pendant la conduite. Vous risquez ainsi une perte de contrôle du véhicule et des blessures.**
- **Si le levier ne peut pas être mis en position de blocage, réajustez la position du volant. Il est dangereux de conduire sans avoir bloqué le volant. Vous risquez ainsi une perte de contrôle du véhicule et des blessures.**

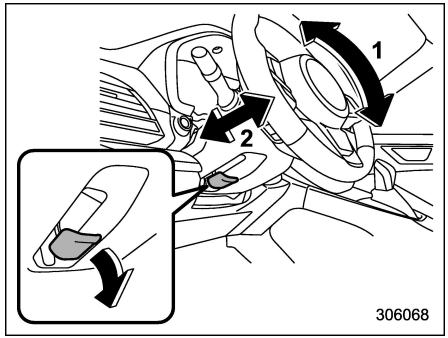


1) Réglage de l'inclinaison
2) Réglage télescopique

1. Réglez la position du siège. Reportez-vous à "Sièges avant" ☞P31.
2. Tirez vers le bas le levier de blocage du volant inclinable/télescopique.
3. Amenez le volant à la position souhaitée.
4. Tirez la manette vers le haut pour bloquer le volant dans la position choisie.
5. Essayez de faire bouger le volant vers le haut et vers le bas, vers l'avant et vers l'arrière pour vérifier qu'il est bien verrouillé en position.

## 3-19. Système de volant de direction chauffant (selon modèles)

Le système de volant de direction chauffant chauffe le volant à une température constante.

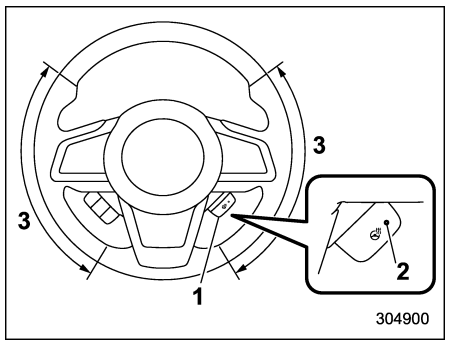


1) Commande de volant de direction chauffant
2) Témoin indicateur
3) Zone chauffée

Pour allumer le système de volant de direction chauffant, tirez sur la commande de volant de direction chauffant lorsque le contacteur d'allumage est en position "ACC" ou "ON". Ensuite, le volant est chauffé et le témoin indicateur sur la commande s'allume. Pour désactiver le système de volant de direction chauffant, tirez à nouveau la commande. Le témoin indicateur s'éteint alors.

**ATTENTION**

- **Utilisez le système de volant de direction chauffant lorsque le moteur est en marche. Sinon, la tension de la batterie peut chuter sous le niveau acceptable et il peut alors être impossible de démarrer le moteur.**
- **Il est possible que les personnes à peau délicate puissent souffrir de brûlures légères même à basse température si l'usage du volant de direction chauffant est prolongé. Avertissez toujours les personnes concernées avant d'activer le volant de direction chauffant.**
- **Ne couvrez pas le volant de direction chauffant avec un objet tel qu'une housse de volant de direction. Cela peut provoquer une surchauffe du volant de direction chauffant.**

## REMARQUE

- **Si la température de la surface du volant de direction est supérieure à 40 °C (104 °F) environ lorsque le système de volant de direction chauffant est activé, le système ne chauffera pas le volant de direction. Le témoin indicateur continue alors de s'allumer.**
- **Le système de volant de direction chauffant se désactive automatiquement 30 minutes environ après l'activation du système.**

## 3-20. Avertisseur sonore

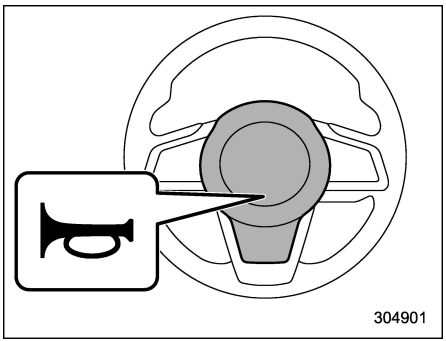


Pour actionner l'avertisseur sonore, appuyez sur le rembourrage central du volant.

4-1. Commande des aérateurs ..... 312
Aérateurs centraux ..... 312
Aérateurs latéraux ..... 312
Aérateurs arrière (selon modèles) ..... 312
4-2. Tableau des commandes de climatisation ... 313
Modèles à double affichage 7,0 pouces ..... 313
Modèles à affichage 11,6 pouces ..... 316
4-3. Fonctionnement automatique de la climatisation ..... 319
Capteurs ..... 320
4-4. Climatisation manuelle ..... 321
Sélection du mode de circulation d'air ..... 321
Commande de température ..... 322
Commande de vitesse de soufflante ..... 323
Contrôle du climatiseur ..... 323
Sélection d'admission d'air ..... 323
Pour désactiver le système de climatisation ..... 324
4-5. Siège chauffant et ventilation avant (selon modèles) ..... 324
Siège chauffant avant ..... 324
Ventilation de siège avant ..... 325
4-6. Dégivrage ..... 325
4-7. Conseils d'utilisation du chauffage et du climatiseur ..... 326
Nettoyage de la grille de prise d'air ..... 326
Pour un refroidissement plus rapide après avoir stationné en plein soleil ..... 326
Circulation de l'huile de lubrification dans le circuit du réfrigérant ..... 326
Contrôle du système de climatisation avant la saison chaude ..... 326
Refroidissement et déshumidification par temps très humide et basse température ..... 327
Arrêt du compresseur du climatiseur en cas de surcharge du moteur ..... 327
Réfrigérant de votre système de climatisation ..... 327
4-8. Système de filtration d'air ..... 327
Remplacement du filtre à air de l'habitacle ..... 328

## 4-1. Commande des aérateurs

### ■ Aérateurs centraux

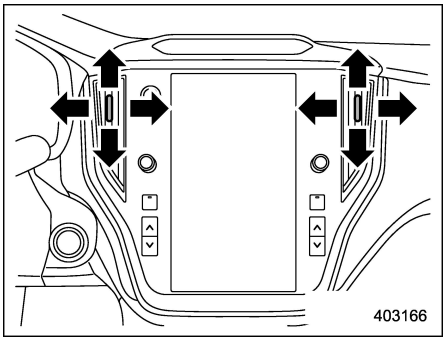


Déplacez les grilles pour orienter le courant d'air.

Pour fermer l'aérateur, déplacez l'onglet complètement vers le bas.

### ■ Aérateurs latéraux

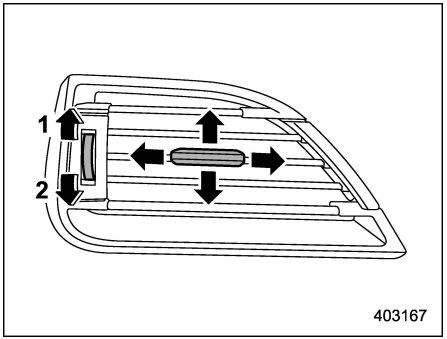


1) Ouvrir
2) Fermer

Déplacez la grille pour orienter le courant d'air.

Pour ouvrir l'aérateur, tournez la molette d'ouverture/fermeture de la grille latérale jusqu'à la position "≋".

Pour le fermer, tournez la molette vers le bas jusqu'à la position "⊠".

### ■ Aérateurs arrière (selon modèles)

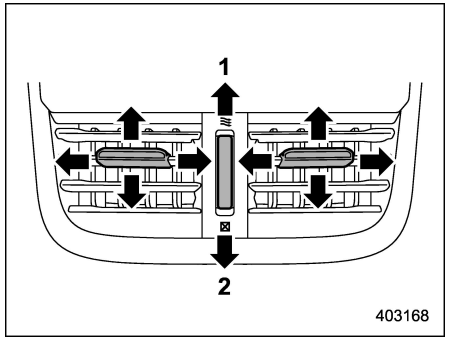


1) Ouvrir
2) Fermer

Déplacez la grille pour orienter le courant d'air.

Pour ouvrir l'aérateur, tournez la molette d'ouverture/fermeture de la grille arrière jusqu'à la position "≋".

Pour le fermer, tournez la molette vers le bas jusqu'à la position "⊠".

## 4-2. Tableau des commandes de climatisation

### ■ Modèles à double affichage 7,0 pouces

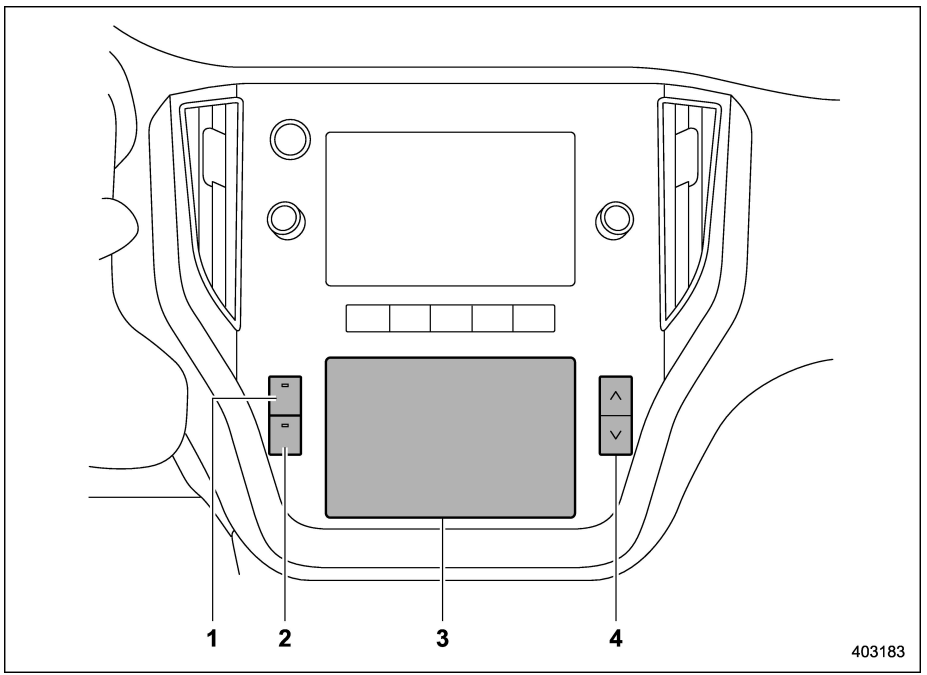


1) Bouton du dégivreur (Reportez-vous à “Dégivrage” ☞P325.)
2) Bouton de désembueur de lunette arrière et de rétroviseurs extérieurs (selon modèles) (Reportez-vous à “Désembueur et dégivreur” ☞P293.)
3) Écran de climatisation (affichage inférieur)
4) Bouton de réglage de la température (Reportez-vous à “Commande de température” ☞P322.)



*– SUITE –*

## ▼ Écran de la climatisation

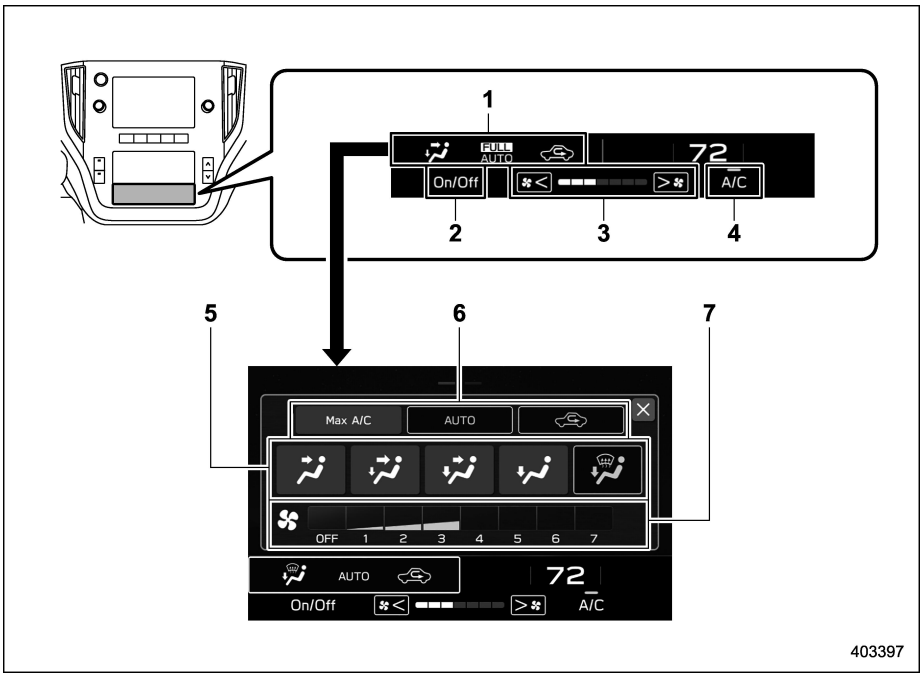


**Écran de climatisation (affichage inférieur)**

➡ : Appuyez sur l'indicateur de mode de climatisation

1) Indicateur de mode de climatisation
2) Bouton d'activation/de désactivation de la climatisation
3) Indicateur de vitesse de soufflante
4) Icône personnalisable*
5) Écran de sélection du mode de circulation d'air
6) Bouton de sélection du mode de climatisation
7) Écran de commande de vitesse de soufflante

*: L'icône personnalisable peut être remplacée par votre icône favorite. Reportez-vous à "Réglages généraux" ☞P263.

## ▼ Écran de commande de la température

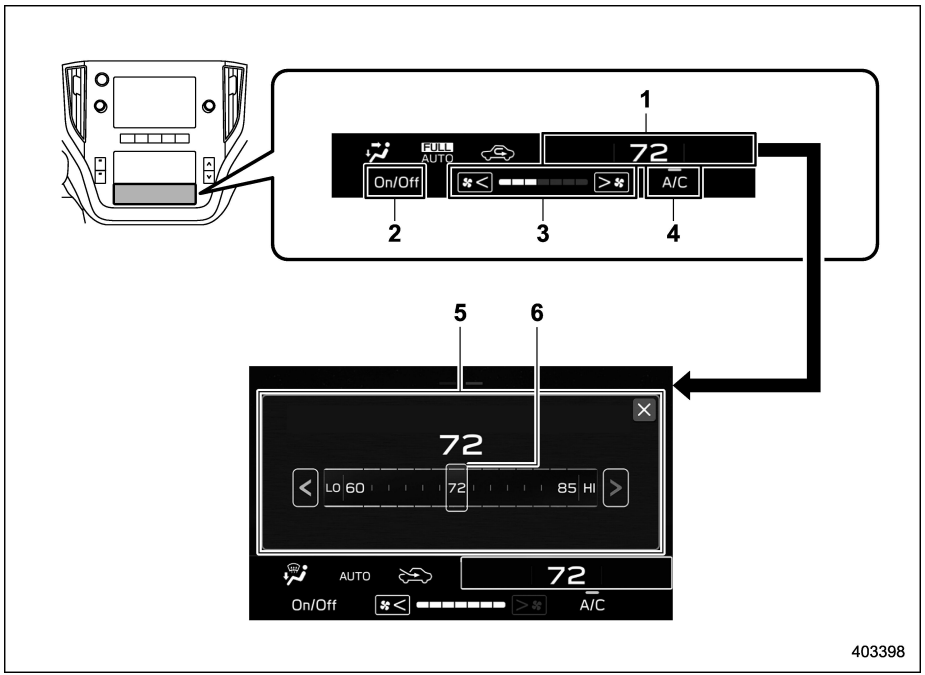


**Écran de climatisation (affichage inférieur)**

➡ : Appuyez sur l'indicateur de réglage de température

1) Indicateur de température réglée
2) Bouton d'activation/de désactivation de la climatisation
3) Indicateur de vitesse de soufflante
4) Icône personnalisable*
5) Écran de commande de la température
6) Barre de contrôle de la température

*: L'icône personnalisable peut être remplacée par votre icône favorite. Reportez-vous à "Réglages généraux" ☞P263.

## ■ Modèles à affichage 11,6 pouces

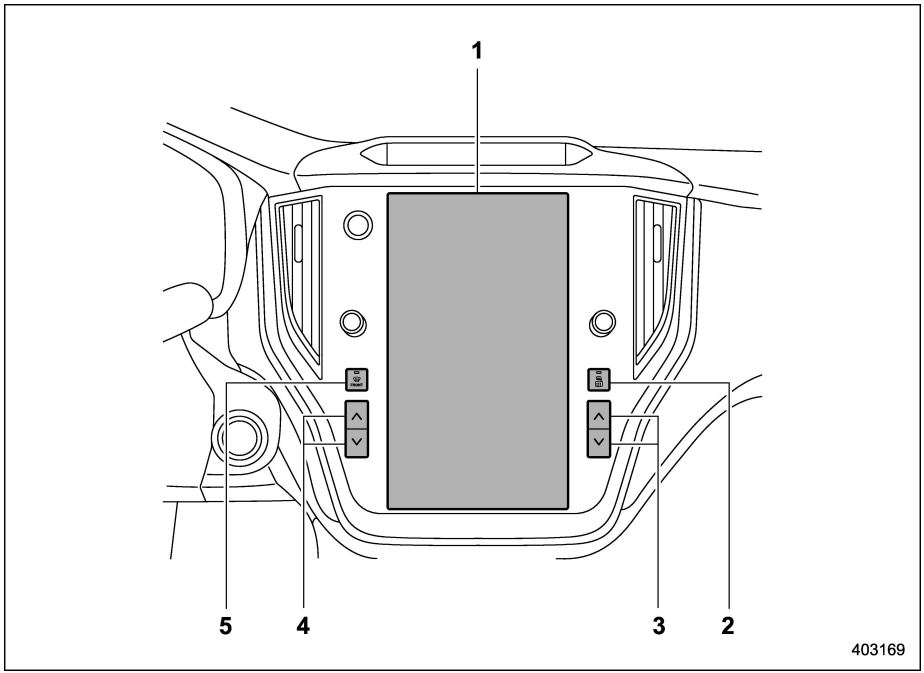


1) Écran de la climatisation
2) Bouton de désembueur de lunette arrière et de rétroviseurs extérieurs (Reportez-vous à “Désembueur et dégivreur” ☞P293.)
3) Bouton de réglage de la température du côté passager (Reportez-vous à “Commande de température” ☞P322.)
4) Bouton de réglage de la température du côté conducteur (Reportez-vous à “Commande de température” ☞P322.)
5) Bouton du dégivreur (Reportez-vous à “Dégivrage” ☞P325.)

## ▼ Écran de la climatisation

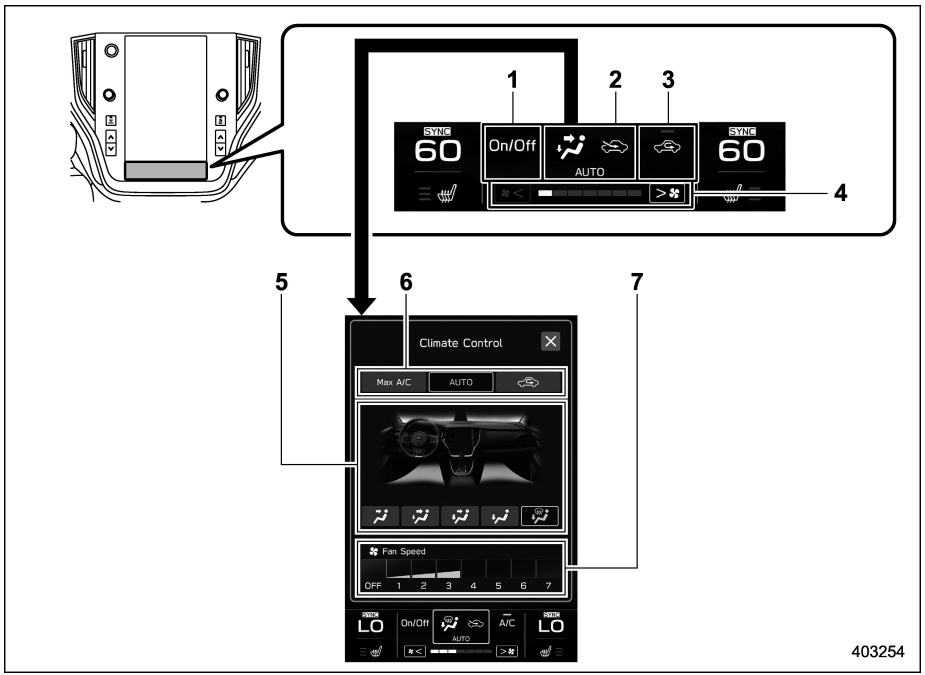


➡ : Appuyez sur l'indicateur de mode de climatisation

1) Bouton d'activation/de désactivation de la climatisation
2) Indicateur de mode de climatisation
3) Icône personnalisable*1
4) Indicateur de vitesse de soufflante
5) Écran de sélection du mode de circulation d'air
6) Bouton de sélection du mode de climatisation
7) Écran de commande de vitesse de soufflante

*1: L'icône personnalisable peut être remplacée par votre icône favorite. Reportez-vous à "Réglages généraux" ☞P241.



– SUITE –

## ▼ Écran de commande de la température

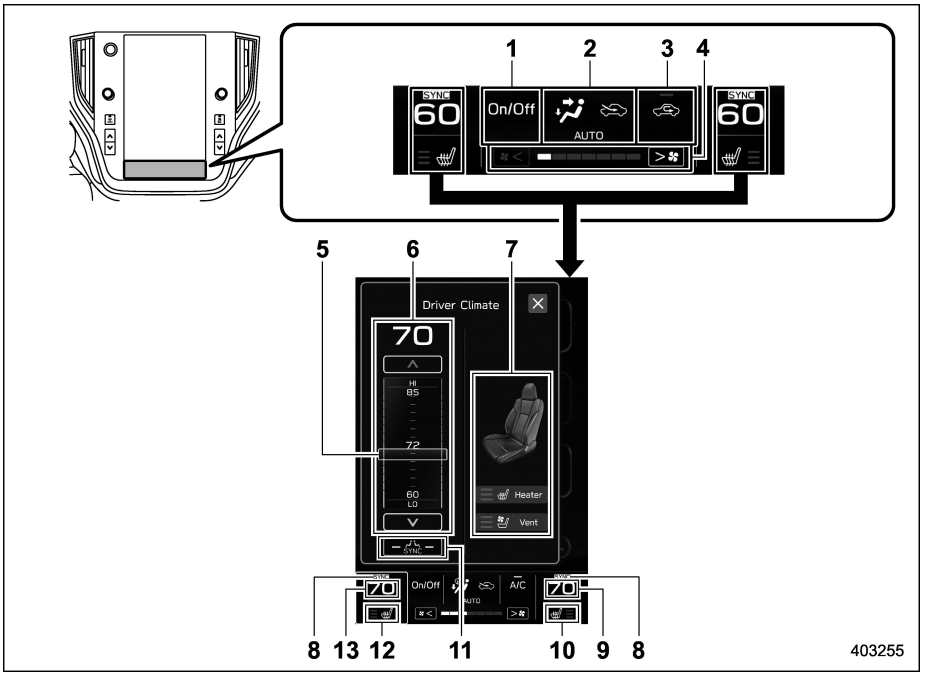


➡: Appuyez sur l'écran de commande de la température

1) Bouton d'activation/de désactivation de la climatisation
2) Indicateur de mode de climatisation
3) Icône personnalisable*1
4) Indicateur de vitesse de soufflante
5) Barre de contrôle de la température
6) Écran de commande de la température
7) Siège chauffant/écran de contrôle de la ventilation*2
8) Indicateur de mode SYNC
9) Indicateur de température réglée (côté droit)
10) Indicateur de siège chauffant/ventilation du passager avant*2
11) Bouton SYNC
12) Indicateur de siège chauffant/ventilation du conducteur*2
13) Indicateur de température réglée (côté gauche)

*1: L'icône personnalisable peut être remplacée par votre icône favorite. Reportez-vous à "Réglages généraux" ☞P241.

*2: Pour plus de détails, reportez-vous à "Siège chauffant et ventilation avant" ☞P324.

## 4-3. Fonctionnement automatique de la climatisation

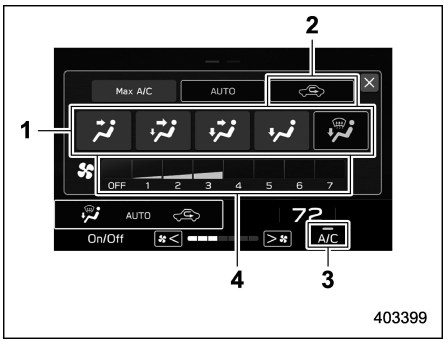


**Écran de la climatisation (modèles à double affichage 7,0 pouces)**

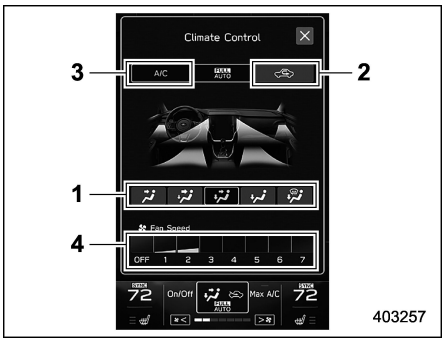


**Écran de la climatisation (modèles à affichage 11,6 pouces)**

1) Sélection des bouches d'air
2) Sélection d'admission d'air
3) Compresseur du climatiseur
4) Vitesse de soufflante

Lorsque le mode complètement automatique est sélectionné, les fonctions suivantes sont automatiquement contrôlées.

- Vitesse de soufflante
- Sélection des bouches d'air
- Sélection d'admission d'air
- Fonctionnement du compresseur du climatiseur

Pour activer ce mode, effectuez ce qui suit.

1. Appuyez sur l'indicateur de mode de climatisation.
2. Appuyez sur "AUTO".
3. Réglez la température de votre choix. Reportez-vous à "Commande de température" ☞P322.

### REMARQUE

**● Utilisez le système de climatisation automatique lorsque le moteur est en marche.**

**● Même lorsqu'un refroidissement n'est pas nécessaire, le compresseur de climatisation s'allume automatiquement si la température est réglée à un niveau très inférieur à la température actuelle de l'air de sortie. Même dans ce cas, le témoin indicateur "A/C" de l'écran de climatisation s'allume.**

**● Le climatiseur risque de ne pas fonctionner dans les cas suivants:**

**– Lorsque la température de l'habitacle est basse**

**– Lorsque la température ambiante baisse à environ 0 °C (32 °F)**

**● La plage de température contrôlable peut varier selon les caractéristiques techniques régionales du véhicule.**

**● Si quelque chose d'autre que la commande de température est actionnée pendant que l'affichage est en mode totalement automatique, l'indicateur "FULL (TOUT)" s'éteint et le témoin indicateur "AUTO" reste al-**

*– SUITE –*

**lumé. Vous pouvez ensuite contrôler manuellement le système à volonté en utilisant l'écran de climatisation. Pour revenir en mode totalement automatique, appuyez sur "AUTO".**

Pour désactiver le système de climatisation, appuyez sur le bouton d'activation/de désactivation de la climatisation.

À ce moment, le mode de sélection d'admission d'air sera différent selon le mode automatique et le mode manuel.

Mode automatique: Passe au mode de circulation de l'air extérieur.

Mode manuel: Continue le mode lorsque le mode de climatisation est désactivé.

## ■ Capteurs

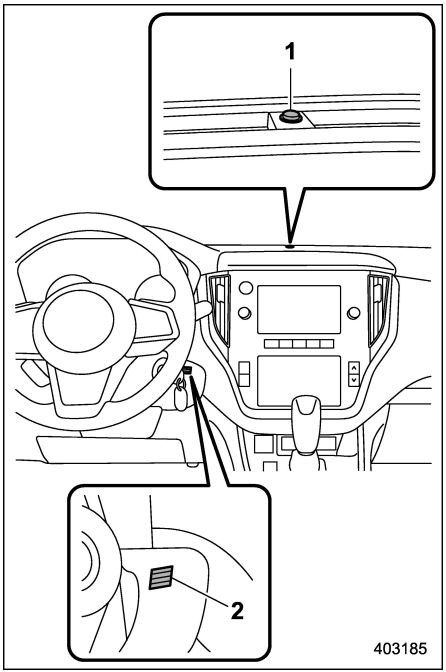


1) Capteur d'ensoleillement
2) Capteur de température de l'air de l'habitacle

Pour le système de climatisation automatique, le système comporte plusieurs capteurs. Ces capteurs sont fragiles. S'ils sont maltraités et endommagés, le système ne peut plus maintenir correctement la température demandée dans l'habitacle. Pour éviter d'endommager les capteurs, suivez les précautions suivantes:

– Ne soumettez pas les capteurs à des chocs.
– Ne mouillez pas les capteurs.
– Ne recouvrez pas les capteurs.

## 4-4. Climatisation manuelle

### ■ Sélection du mode de circulation d'air

Sélectionnez le mode de circulation d'air souhaité avec l'opération suivante.

**Via l'écran de la climatisation:**

1. Appuyez sur l'indicateur de mode de climatisation.
2. Appuyez sur le mode de circulation d'air souhaité.

Les modes de circulation d'air sont les suivants.

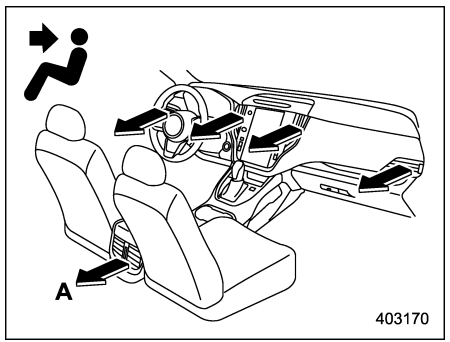


A) Modèles avec aérateurs arrière

Ventilation: Sorties du tableau de bord

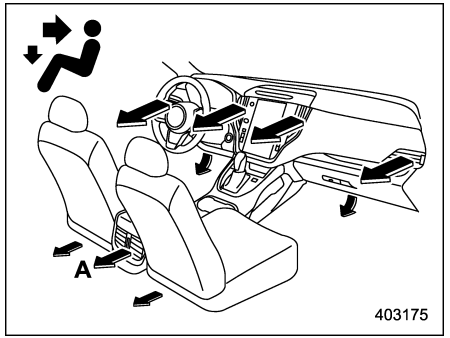


A) Modèles avec aérateurs arrière

Ventilation 2: Sorties du tableau de bord et sorties vers les pieds

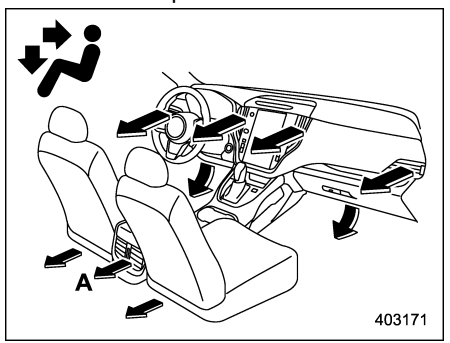


A) Modèles avec aérateurs arrière

À deux niveaux: Sorties du tableau de bord et sorties vers les pieds

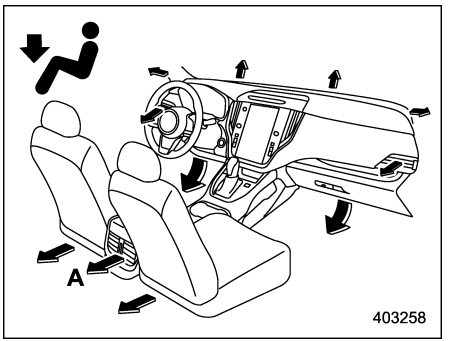


A) Modèles avec aérateurs arrière

Chauffage: Sorties vers les pieds, sorties des deux côtés du tableau de bord et légèrement à travers les sorties du dégivreur du pare-brise (Une petite quantité d'air circule vers le pare-brise et les deux fenêtres latérales pour éviter la buée.)



– SUITE –

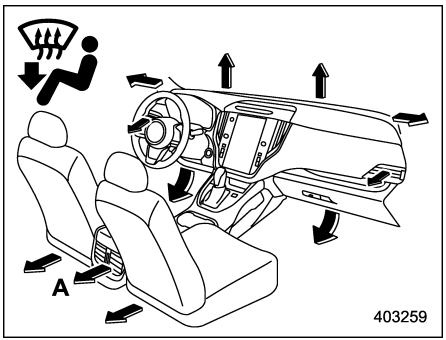


A) Modèles avec aérateurs arrière

Chauffage-dégivrage: Sorties du dégivreur du pare-brise, sorties vers les pieds et sorties des deux côtés du tableau de bord

## ■ Commande de température

Effectuez l'opération suivante pour régler la température de circulation d'air des sorties d'air.

**Boutons de réglage de la température:**

Appuyez sur le bouton de réglage de la température sur le côté bleu (froid) ou rouge (chaud).

**Écran de commande de la température:**

1. Appuyez sur l'indicateur de réglage de température.
2. Appuyez sur la barre de contrôle de la température et déplacez-la.

### ▼ Mode Max A/C

Pour refroidir plus vite, appuyez sur "MAX A/C (A/C max.)" sur la touche de sélection du mode de climatisation ou sur l'icône personnalisable.

Lorsque le mode Max A/C est activé, les réglages suivants sont modifiés automatiquement.

- Le climatiseur s'active.
- La température sera réglée sur le niveau le plus bas.
- La vitesse de soufflante passe à la vitesse maximum.
- L'entrée d'air sera réglée sur le mode d'air recyclé.
- Le réglage de mode de débit d'air sera réglé sur le mode de ventilation.

Pour désactiver le mode Max A/C et revenir au réglage précédent, appuyez à nouveau sur "MAX A/C (A/C max.)".

### ▼ Mode SYNC (modèles à affichage 11,6 pouces)

Lorsque le mode SYNC est activé, les températures du côté conducteur et passager sont synchronisées à l'aide du bouton de réglage de la température du côté conducteur et de l'affichage de la commande de température.

1. Appuyez sur l'indicateur de réglage de température.
2. Appuyez sur "SYNC" pour activer ou désactiver le mode SYNC.

L'indicateur de mode SYNC devient blanc.

Appuyez à nouveau sur "SYNC", appuyez sur le bouton de réglage de la température du côté passager ou actionnez la barre de contrôle de la température du côté passager pour annuler le mode SYNC. L'indicateur de mode SYNC sera grisé. Dans ce cas, le contrôle de la température du côté conducteur et du côté passager sera séparé. La température sera contrôlée individuellement à l'aide du bouton de réglage de la température du conducteur et du passager, et de la barre de contrôle

de la température du conducteur et du passager.

## ■ Commande de vitesse de soufflante

Sélectionnez la vitesse de soufflante souhaitée avec l'opération suivante.

**Via l'indicateur de vitesse de soufflante:**

Appuyez sur [*<] ou [>*] sur l'écran de climatisation.

**Via l'écran de commande de vitesse de soufflante:**

1. Appuyez sur l'indicateur de mode de climatisation
2. Appuyez sur la vitesse de soufflante souhaitée. Il est également possible de modifier la vitesse de soufflante en faisant glisser.

## ■ Contrôle du climatiseur

Le climatiseur ne fonctionne que lorsque le moteur tourne.

Effectuez l'opération suivante pendant que la soufflante est en marche pour mettre le climatiseur en marche.

- Si "A/C" est affiché sur l'icône personnalisable, appuyez sur "A/C". Lorsque le climatiseur est activé, l'indicateur "A/C" s'allume.
- Si une icône personnalisable autre que "A/C" est affichée, appuyez sur l'indicateur de mode de climatisation. Appuyez ensuite sur "A/C" sur la touche de sélection du mode de climatisation. Lorsque le climatiseur est en marche, "A/C" devient bleu.

Pour éteindre le climatiseur, appuyez de nouveau sur "A/C". Le témoin indicateur s'éteint ou sera grisé.

## REMARQUE

**Pour que le désembuage et la déshumidification soient plus efficaces par temps froid, activez le climatiseur. Toutefois, si la température ambiante atteint 0 °C (32 °F) environ, le système de climatisation et de déshumidification risquent de ne pas fonctionner correctement.**

## ■ Sélection d'admission d'air

Sélectionnez l'admission d'air en appuyant sur le bouton de sélection d'admission d'air.

**Mode d'air recyclé:** L'air de l'habitacle est recyclé, c'est-à-dire qu'il recircule à l'intérieur du véhicule. Ce mode est utilisé pour les cas suivants.

- Lorsque vous conduisez sur une route poussiéreuse
- Lorsque vous souhaitez augmenter les performances de refroidissement (par exemple, par temps particulièrement chaud)

Effectuez l'opération suivante pour sélectionner ce mode.

-  est affiché sur l'icône personnalisable:
  (1) Appuyez sur .
-  n'est pas affiché sur l'icône personnalisable:
  (1) Appuyez sur l'indicateur de mode de climatisation.
  (2) Appuyez sur  sur le bouton de sélection du mode de climatisation.

 sera affiché sur l'indicateur de mode de climatisation.

**Mode de circulation de l'air extérieur:** Il y a admission d'air extérieur dans l'habitacle. Ce mode est utilisé pour les cas suivants.

- Lorsque la route n'est plus poussiéreuse
- Lorsque l'intérieur de l'habitacle a refroidi à une température confortable



– SUITE –

Effectuez la même opération que pour le mode d'air recyclé pour changer le mode. sera affiché sur l'indicateur de mode de climatisation.

**DANGER**

**Une utilisation prolongée en mode d'air recyclé entraîne la formation de buée sur les vitres. Revenez au mode de circulation de l'air extérieur dès que l'air extérieur est à nouveau propre.**

### ■ Pour désactiver le système de climatisation

Pour désactiver le système de climatisation, appuyez sur le bouton d'activation/de désactivation de la climatisation.

## 4-5. Siège chauffant et ventilation avant (selon modèles)

### ■ Siège chauffant avant

Les sièges chauffants fonctionnent lorsque le contacteur d'allumage est en position "ON".

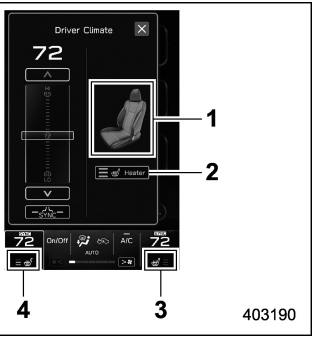


1) Affichage de siège avant
2) Icône de sélecteur de siège chauffant
3) Indicateur de siège chauffant/ventilation du passager avant
4) Indicateur de siège chauffant/ventilation du conducteur

1. Appuyez sur l'indicateur de siège chauffant/ventilation sur l'écran de climatisation.
2. Appuyez sur l'icône du sélecteur de siège chauffant sur l'écran de climatisation du conducteur/passager. Chaque pression sur l'icône modifie le mode comme suit.

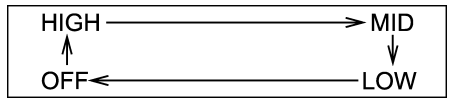


**HIGH:**
3 témoins indicateurs sont allumés.
**MID:**
2 témoins indicateurs sont allumés.
**LOW:**
1 témoin indicateur est allumé.
**OFF:**
Tous les témoins indicateurs s'éteignent.

En mode LOW, appuyez une nouvelle fois sur l'icône pour éteindre tous les indicateurs.
Sélectionner le mode HIGH permet un réchauffage plus rapide du siège.
Maintenir l'icône du siège chauffant appuyée puis la relâcher éteint le siège chauffant dans n'importe quel mode.

### REMARQUE

**La fonction de siège chauffant avant ne peut pas être utilisée simultanément avec la ventilation de siège (selon modèles).**

## ■ Ventilation de siège avant

La ventilation de siège avant fonctionne lorsque le contacteur d'allumage est en position "ON".

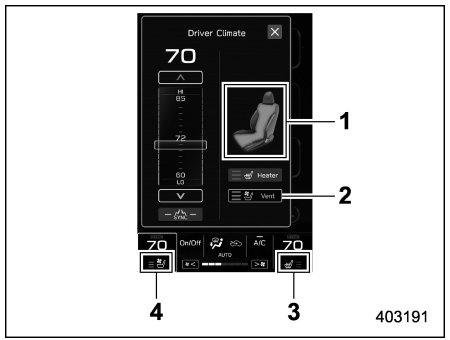


1) Affichage de siège avant
2) Icône du sélecteur de ventilation de siège
3) Indicateur de siège chauffant/ventilation du passager avant
4) Indicateur de siège chauffant/ventilation du conducteur

1. Appuyez sur l'indicateur de siège chauffant/ventilation sur l'écran de climatisation.

2. Appuyez sur l'icône du sélecteur de ventilation de siège sur l'écran de climatisation du conducteur/passager. Chaque pression sur l'icône modifie le mode comme suit.

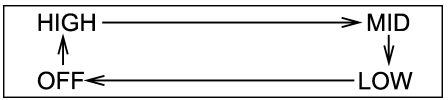


**HIGH:**
3 témoins indicateurs sont allumés.
**MID:**
2 témoins indicateurs sont allumés.
**LOW:**
1 témoin indicateur est allumé.
**OFF:**
Tous les témoins indicateurs s'éteignent.

En mode LOW, appuyez une nouvelle fois sur l'icône pour éteindre tous les indicateurs.

Maintenir l'icône du sélecteur de ventilation de siège appuyée puis la relâcher éteint la ventilation de siège dans n'importe quel mode.

# 4-6. Dégivrage

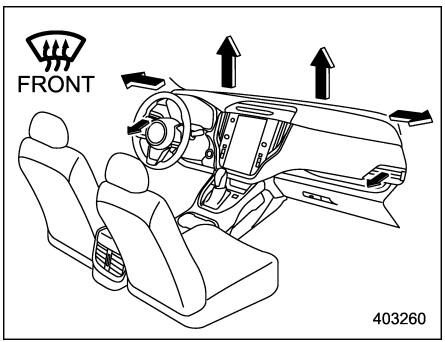


Pour dégivrer ou déshumidifier le pare-brise et les vitres des portières avant, effectuez les procédures suivantes.

- Pour sélectionner le mode "", appuyez sur le bouton de dégivreur.
- Pour sélectionner le mode "", appuyez sur "" sur l'écran de sélection du mode de circulation d'air.

## REMARQUE

- **Lorsque le mode "" ou "" est sélectionné, le compresseur du climatiseur se met en marche automatiquement pour dégivrer le pare-brise plus rapidement sans tenir compte de la position du bouton de climatiseur. Toutefois, l'indicateur sur le bouton de**

– SUITE –

**climatiseur peut ne pas s'allumer. En même temps, le sélecteur d'entrée d'air passe automatiquement en mode de circulation de l'air extérieur.**

- **Après avoir dégivré le pare-brise en appuyant sur le bouton de dégivrage "", appuyer à nouveau sur ce bouton ramène le système au réglage qui avait été sélectionné avant que le dégivrage soit activé.**

## 4-7. Conseils d'utilisation du chauffage et du climatiseur

### ■ Nettoyage de la grille de prise d'air

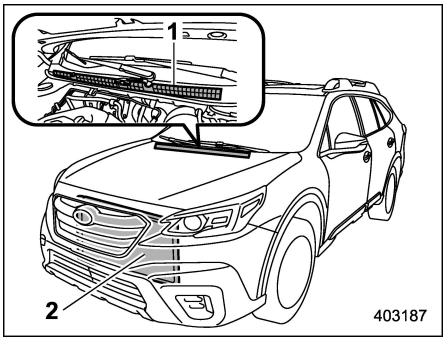


1) Grille de prise d'air extérieur avant
2) Condenseur

Pour assurer une bonne puissance de chauffage et de dégivrage, veillez à ce que la grille de prise d'air extérieur avant ne soit pas obstruée par de la neige, des feuilles ou d'autres corps étrangers. Le pouvoir de refroidissement du climatiseur diminue si le condenseur situé devant le radiateur est encrassé par des insectes, des feuilles, etc. Tenez cet endroit toujours propre.

### ■ Pour un refroidissement plus rapide après avoir stationné en plein soleil

Si le véhicule a été garé en plein soleil, roulez pendant quelques minutes avec les vitres ouvertes pour faire circuler l'air extérieur dans l'habitacle. Le climatiseur pourra ensuite refroidir l'habitacle plus rapidement. Pour que le climatiseur soit au maximum de son efficacité, les vitres doivent ensuite être tenues fermées.

### ■ Circulation de l'huile de lubrification dans le circuit du réfrigérant

Hors saison, faites fonctionner le compresseur du climatiseur à bas régime moteur (au ralenti ou en roulant lentement) une fois par mois pendant quelques minutes pour faire circuler l'huile.

### ■ Contrôle du système de climatisation avant la saison chaude

Chaque printemps, il faut contrôler le climatiseur pour s'assurer que le réfrigérant ne fuit pas, que les tuyaux sont en bon état et que le fonctionnement est normal. Faites vérifier le système de la climatisation par un concessionnaire SUBARU.

### ■ Refroidissement et déshumidification par temps très humide et basse température

Sous certaines conditions climatiques (forte humidité relative, basse température, etc.), il arrive qu'on constate un léger dégagement de vapeur par les bouches d'air de l'habitacle. Ceci est normal et n'indique pas un dysfonctionnement du système de climatisation.

### ■ Arrêt du compresseur du climatiseur en cas de surcharge du moteur

Pour améliorer les reprises et économiser le carburant, le compresseur du climatiseur se désactive momentanément même si le climatiseur est en marche lorsque l'on appuie au maximum sur la pédale d'accélérateur pour obtenir une accélération rapide ou gravir une forte pente.

### ■ Réfrigérant de votre système de climatisation

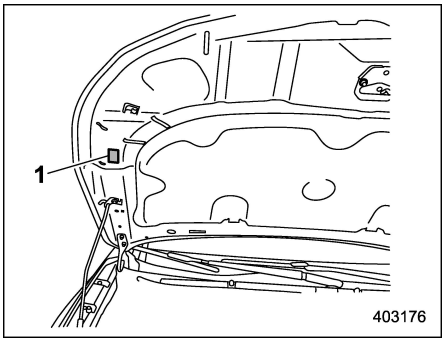


1) Étiquette de climatiseur

Le climatiseur de ce véhicule fonctionne avec du réfrigérant R-1234yf (HFO-1234yf) non nocif pour la couche d'ozone.

Avant d'ajouter, de modifier ou de vérifier le réfrigérant, vérifiez l'étiquette de climatisation dans l'emplacement indiqué sur l'illustration pour confirmer le type de réfrigérant qui est utilisé dans votre véhicule.

Pour toute intervention, consultez un concessionnaire SUBARU.

Les réparations rendues nécessaires par l'utilisation d'un réfrigérant de type inapproprié ne sont pas couvertes par la garantie.

## 4-8. Système de filtration d'air

Votre système de climatisation du véhicule est équipé d'un système d'infiltration de l'air. Remplacez le filtre à air de l'habitacle selon la fréquence indiquée dans le "Livret de Garantie et d'Entretien". Il est important de respecter cette fréquence de remplacement pour maintenir le pouvoir d'élimination de la poussière par le filtre. Si le véhicule est utilisé dans un environnement très poussiéreux, le filtre doit être remplacé plus fréquemment. Adressez-vous à un concessionnaire SUBARU pour faire contrôler ou remplacer le filtre. Comme rechange, utilisez uniquement un kit de filtre à air d'origine SUBARU.

**⚠ ATTENTION**

**Adressez-vous à votre concessionnaire SUBARU si vous constatez les phénomènes suivants, même si le moment de remplacer le filtre n'est pas encore venu.**

- **Un affaiblissement du débit d'air propulsé par les aérateurs.**
- **Une tendance du pare-prise à s'embuer.**



– SUITE –

## REMARQUE

**Négliger l'entretien du filtre affecte les performances de la climatisation, du chauffage et du dégivrage.**

### ■ Remplacement du filtre à air de l'habitacle

1. Retirez la boîte à gants.
   (1) Ouvrez la boîte à gants.

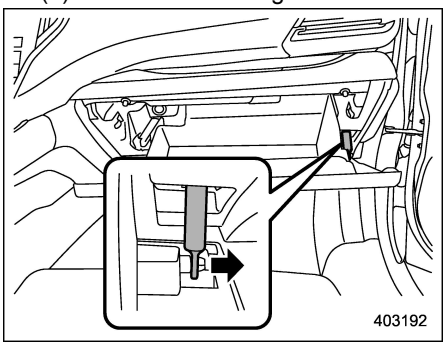


   (2) Retirez la tige d'amortissement de la boîte à gants.

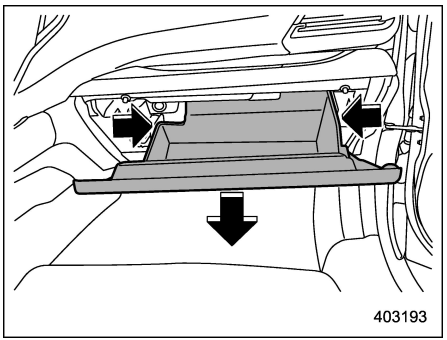


   (3) Poussez les deux côtés de la boîte à gant vers l'intérieur pour déverrouiller les butées puis tirez la boîte à gants autant que possible.

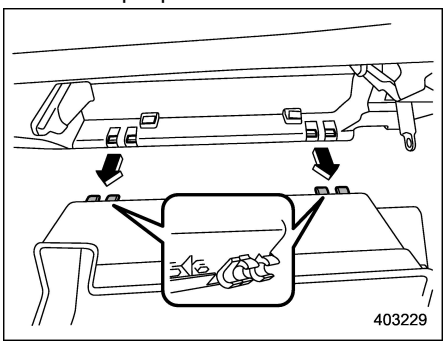


   (4) Extrayez la boîte à gants horizontalement et retirez la partie de la charnière. Lorsque vous effectuez ceci, faites attention à ne pas endommager la charnière.

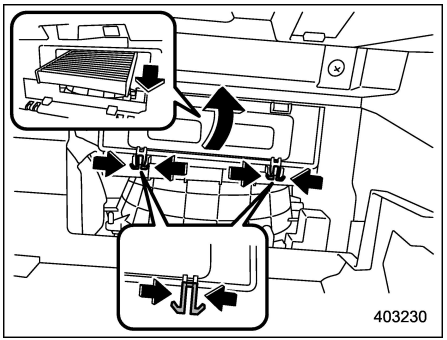


2. Retirez le filtre à air de l'habitacle en suivant la procédure ci-dessous afin d'éviter que la poussière sur le filtre à air ne tombe à l'intérieur de son logement.
   (1) Pincez les deux languettes et retirez le couvercle du filtre.
   (2) Inclinez délicatement l'extrémité du filtre vers le bas et retirez-le lentement de 1 cm (0,4 po).
   (3) Retirez lentement le reste du filtre.

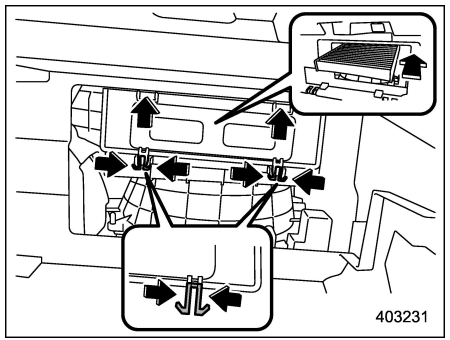


3. Remplacez le filtre à air d'habitacle par un neuf et réinstallez le couvercle.

**⚠ ATTENTION**

**La flèche inscrite sur le filtre doit pointer vers le haut (UP).**

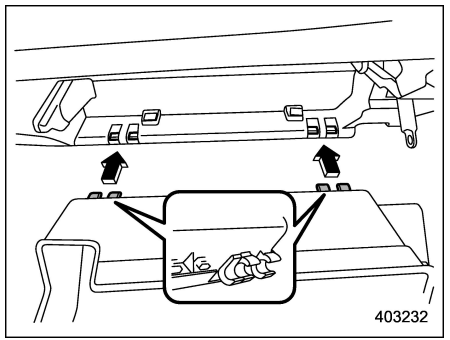


4. Réinstallez la boîte à gants, puis connectez la tige d'amortissement.
5. Refermez la boîte à gants.

5-1. Antenne ..... 332
Antenne imprimée ..... 332
Antenne de toit ..... 332
5-2. Équipement audio ..... 332

# 5-1. Antenne

## ■ Antenne imprimée

**ATTENTION**

**Il ne faut pas utiliser un grattoir ou un produit d'entretien abrasif pour nettoyer la face intérieure de la vitre sur laquelle l'antenne est imprimée. Cela pourrait endommager l'antenne imprimée sur la vitre.**

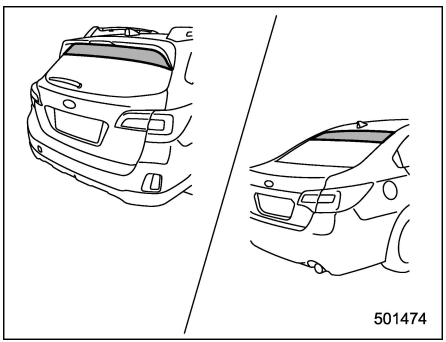


L'antenne est imprimée sur la face intérieure de la lunette arrière.

### REMARQUE

**Les performances de l'antenne se dégraderont significativement si vous appliquez de la teinte ou toute autre substance sur la partie de l'antenne de la lunette arrière.**

## ■ Antenne de toit

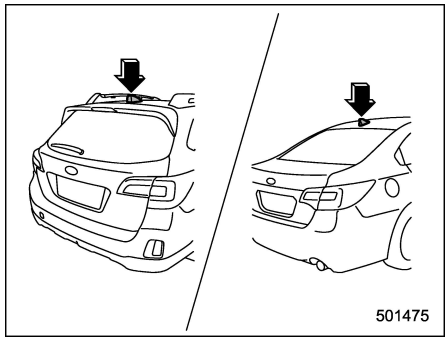


L'antenne radio satellite et l'antenne de télématique (selon modèles) sont installées dans le centre du toit à l'arrière.

# 5-2. Équipement audio

Si votre véhicule est équipé d'un système de navigation ou d'un système audio SUBARU d'origine, reportez-vous au manuel d'instructions du système de navigation/audio fourni séparément.

6-1. Éclairage intérieur ..... 336
Plafonnier ..... 336
Lampes de lecture ..... 336
Éclairage de l'espace de chargement (Outback) ..... 337
Minuterie d'extinction ..... 337
6-2. Pare-soleil ..... 338
Miroir de courtoisie à lampe ..... 338
6-3. Espace de rangement ..... 339
Boîte à gants ..... 339
Console centrale ..... 340
Console de plafond ..... 340
6-4. Porte-gobelet ..... 341
Porte-gobelets du passager avant ..... 341
Porte-gobelets des passagers arrière ..... 341
6-5. Porte-bouteilles ..... 342
6-6. Prises de courant pour accessoire ..... 342
6-7. Alimentation USB ..... 344
Comment utiliser l'alimentation USB ..... 345
6-8. Cendrier (option concessionnaire) ..... 346
6-9. Poignée de maintien ..... 346
6-10. Portemanteau ..... 347
6-11. Crochet pour sac à provisions ..... 348
Legacy ..... 348
Outback ..... 348
6-12. Tapis de sol ..... 349
6-13. Rideau de l'espace de chargement relevable (Outback – selon modèles) ..... 349
Pour installer l'ensemble rideau et enrouleur ..... 350
Mode d'emploi du rideau de couverture ..... 350
Pour retirer l'ensemble rideau et enrouleur ..... 353
Pour ranger le rideau ..... 353
Pour extraire le rideau rangé ..... 354
6-14. Crochets d'arrimage de la charge (Outback) ..... 355
6-15. Filet de rangement réglable (Outback) ..... 355
6-16. Espace de rangement sous plancher ..... 356

# 6-1. Éclairage intérieur

**ATTENTION**

**Pour éviter de décharger la batterie, vérifiez que les éclairages sont éteints avant de quitter le véhicule.**

## ■ Plafonnier

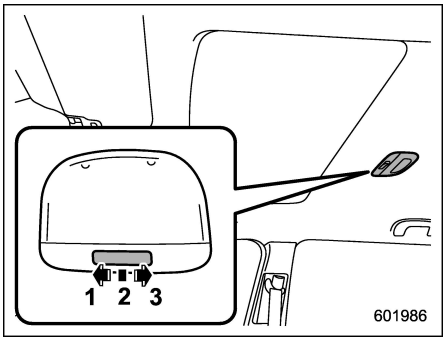


1) ON
2) DOOR
3) OFF

Le commutateur du plafonnier peut se placer dans les positions suivantes:

**ON:** L'éclairage s'allume.
**OFF:** L'éclairage s'éteint.

**DOOR:** Le plafonnier s'allume automatiquement lorsque l'une des portières (pour les modèles Outback, y compris le hayon) est ouverte. Plusieurs secondes après la fermeture de toutes les portières (y compris le hayon), le plafonnier s'éteint graduellement. Pour plus de détails, reportez-vous à "Minuterie d'extinction" ☞P337.

## ■ Lampes de lecture

### ▼ Commande des lampes de lecture

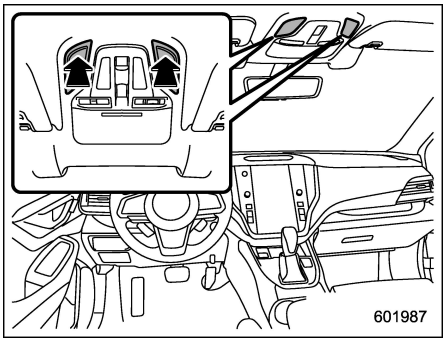


Appuyez sur la lentille pour allumer la lampe de lecture.
Pour l'éteindre, appuyez de nouveau sur la lentille.

**ATTENTION**

**Ne fixez pas la source de lumière longtemps car ils utilisent des LED. Cela risquerait d'endommager vos yeux.**

### ▼ Interrupteur de verrouillage de la portière

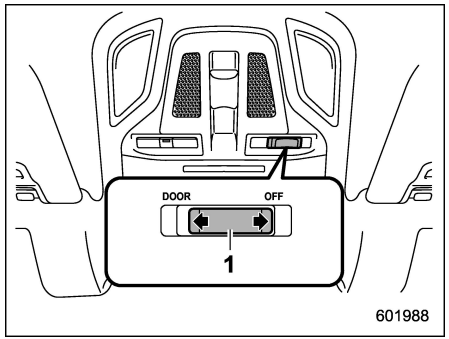


1) Interrupteur de verrouillage de la portière

L'interrupteur de verrouillage de la portière peut se placer dans les positions suivantes.

**OFF:** Les lampes de lecture ne s'allument pas automatiquement de pair avec l'ouverture d'une portière. Cependant, les éclairages peuvent être allumés manuellement en appuyant sur la lentille de la

lampe de lecture.

**DOOR:** Les lampes de lecture s'allument automatiquement lorsque l'une des portières (autre que le hayon ou le coffre à bagages) est ouverte, même lorsque les lampes de lecture sont éteintes. Plusieurs secondes après la fermeture de toutes les portières (autres que le hayon ou le coffre à bagages), les lampes de lecture s'éteignent graduellement. Pour plus de détails, reportez-vous à "Minuterie d'extinction" ☞P337.

## ■ Éclairage de l'espace de chargement (Outback)

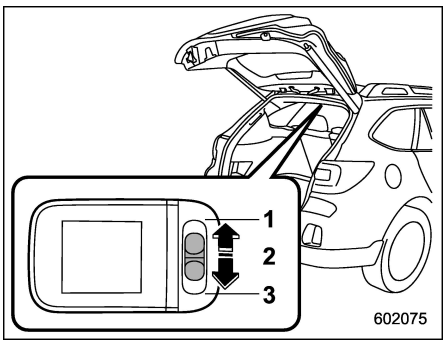


1) ON
2) OFF
3) DOOR

Le commutateur de l'éclairage de l'espace de chargement peut se placer dans les positions suivantes.

**ON:** L'éclairage s'allume.

**OFF:** L'éclairage s'éteint.

**DOOR:** L'éclairage s'allume seulement lorsque le hayon est ouvert. L'éclairage s'éteint graduellement plusieurs secondes après la fermeture du hayon. Pour plus de détails, reportez-vous à "Minuterie d'extinction" ☞P337.

## ■ Minuterie d'extinction

Les éclairages suivants possède une fonction d'éclairage automatique.

- Plafonnier
- Lampes de lecture
- Coffre à bagages (Legacy)
- Éclairage de l'espace de chargement (Outback)

Lorsque la commande des éclairages intérieurs est réglée sur la position "DOOR", le témoin s'allume puis s'éteint automatiquement en fonction du verrouillage et du déverrouillage des portières, de leur ouverture et de leur fermeture, et de la position du contacteur d'allumage.

## REMARQUE

**Le délai avant l'extinction des éclairages (minuterie d'extinction) peut être changé par un concessionnaire SUBARU. Pour plus de détails, adressez-vous à votre concessionnaire SUBARU. De plus, le réglage peut être modifié en utilisant l'affichage d'informations central. Pour plus de détails, reportez-vous à "Réglages du véhicule" ☞P246 (modèles à affichage 11,6 pouces) ou "Icônes de réglage du véhicule" ☞P269 (modèles à double affichage 7,0 pouces).**

## 6-2. Pare-soleil

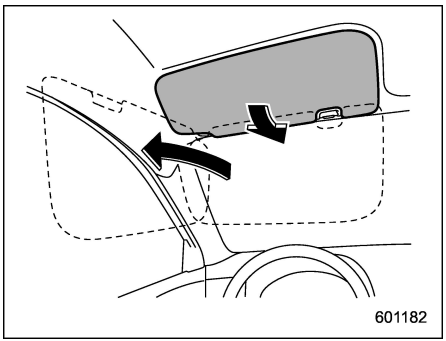


Abaissez le pare-soleil pour vous protéger des éblouissements.

Les pare-soleil peuvent pivoter et se placer sur le côté.

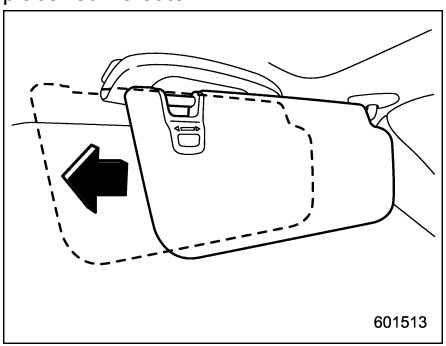


En positionnant le pare-soleil sur la vitre latérale, vous pouvez faire glisser le pare-soleil vers l'arrière pour éviter tout éblouissement au niveau de l'espace laissé entre le pare-soleil et le montant central. Pour faire glisser le pare-soleil, tirez-le vers l'arrière du véhicule. Après l'avoir fait glisser, poussez-le vers l'avant du véhicule.

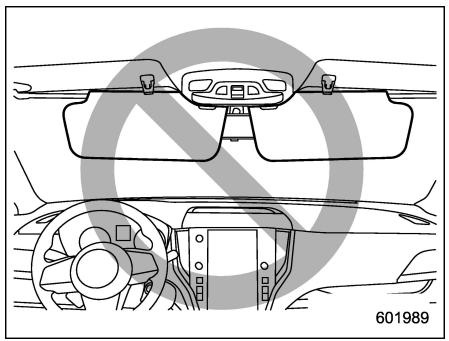


**⚠ ATTENTION**

**Ne faites pas glisser le pare-soleil sur le pare-brise. Le pare-soleil obstruerait votre visibilité dans le rétroviseur intérieur.**

### ■ Miroir de courtoisie à lampe

**⚠ ATTENTION**

**Afin d'éviter d'être ébloui, maintenez la couverture du miroir de courtoisie fermée lors de la conduite du véhicule.**

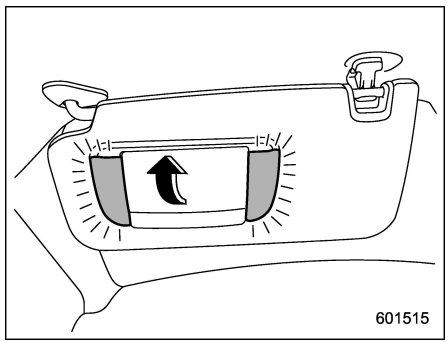


Pour utiliser le miroir de courtoisie, abaissez le pare-soleil et ouvrez le couvercle du miroir de courtoisie.

Les témoins situés à côté du miroir de courtoisie s'allument lorsque le couvercle du miroir est ouvert.

### REMARQUE

**L'usage prolongé de l'éclairage du miroir de courtoisie avec le moteur à**

**l'arrêt peut décharger complètement la batterie.**

## 6-3. Espace de rangement

**⚠ ATTENTION**

- **Pour réduire les risques de blessures en cas d'arrêt brusque ou d'accident, ne laissez jamais l'espace de rangement ouvert pendant la conduite.**
- **Ne rangez pas les éléments suivants dans l'espace de rangement. Autrement, cela peut provoquer un incendie ou un accident.**
  - **Des produits en atomiseurs, des récipients de liquides inflammables ou corrosifs ou d'autres produits dangereux.**
  - **Des objets vulnérables à la chaleur comme le plastique, ou inflammables comme un briquet.**

### ■ Boîte à gants

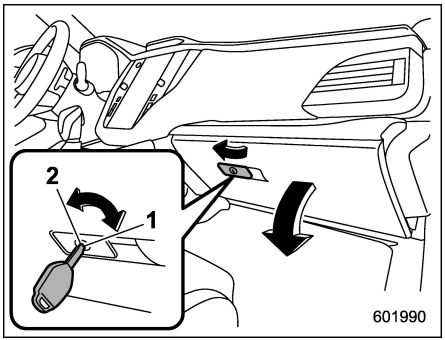


1) Verrouiller
2) Déverrouiller

Pour ouvrir la boîte à gants, tirez la poignée vers vous. Pour la refermer, poussez franchement le volet vers le haut.

Pour verrouiller la boîte à gants, introduisez la clé et tournez dans le sens des aiguilles d'une montre. Pour déverrouiller la boîte à gants, insérez la clé et tournez-la dans le sens inverse des aiguilles d'une montre.

Pour les modèles avec "accès sans clé avec système de démarrage à bouton-poussoir", utilisez la clé d'urgence pour verrouiller ou déverrouiller la boîte à gants.



– SUITE –

## REMARQUE

**La clé d'urgence est directionnelle. Si la clé ne peut pas être insérée, changez le sens d'orientation du côté comportant le sillon et insérez-la à nouveau.**

## ■ Console centrale

Le boîtier de console centrale offre un espace de rangement.

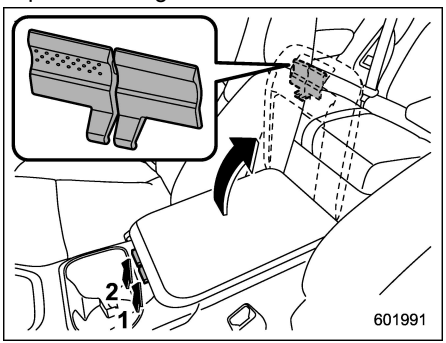


1) Levier d'ouverture du couvercle supérieur
2) Levier d'ouverture du couvercle supérieur et inférieur (surface pointillée)

Le boîtier de console centrale dispose d'une structure à deux couches constituée d'un compartiment supérieur et inférieur.

## ■ Console de plafond

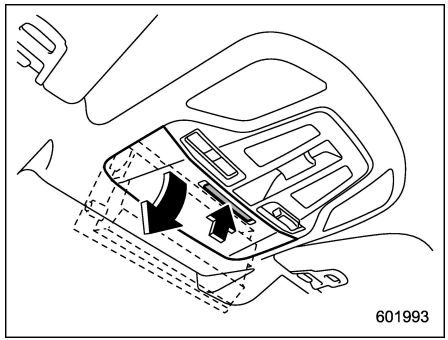


Pour ouvrir la console, appuyez légèrement sur le couvercle et il s'ouvrira automatiquement.

**⚠ DANGER**

**N'utilisez pas la console supérieure en conduisant. Cela peut vous distraire des conditions de la route devant vous et être à l'origine d'un accident qui pourrait entraîner des blessures graves ou la mort.**

**⚠ ATTENTION**

- **Avant d'utiliser ce véhicule, assurez-vous que la console de plafond est fermée.**
- **Lorsque votre véhicule est stationné au soleil ou lors d'une journée chaude, l'intérieur de la console supérieure chauffe. Évitez de rangez des objets en plastique, ou d'autres objets vulnérables à la chaleur ou inflammables tels qu'un briquet dans la console supérieure.**
- **Ne tirez pas le couvercle lors de l'ouverture de la console supérieure.**

  **Cela risque d'endommager la console supérieure.**

## 6-4. Porte-gobelet

**⚠ ATTENTION**

**Prenez garde à ne pas renverser le gobelet. Vous pourriez vous brûler et/ou brûler vos passagers avec la boisson chaude. En outre, toute boisson renversée peut endommager la sellerie, les tapis et l'équipement audio.**

### ■ Porte-gobelets du passager avant

**⚠ ATTENTION**

- **Ne prenez pas votre verre du porte-gobelets et ne l'y remettez pas pendant que vous conduisez, car cela distrait votre attention de la conduite et peut être à l'origine d'un accident.**
- **Veillez à ne pas renverser de boisson sur le levier sélecteur ou sur une (ou des) commande(s) dans la zone environnante. Si vous renversez une boisson, cela peut entraîner un dysfonctionnement du levier sélecteur et/ou de la (ou des) commande(s).**

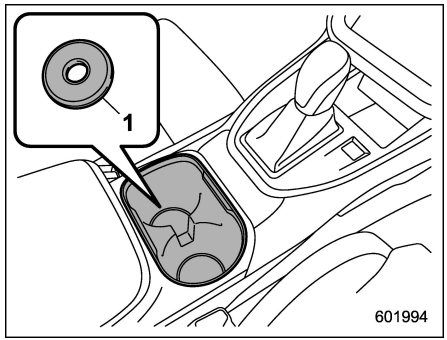


1) Entretoise

Le double porte-gobelet est incorporé à l'intérieur de la console centrale.

Placez une entretoise dedans avant d'y poser un petit verre ou une cannette.

### ■ Porte-gobelets des passagers arrière

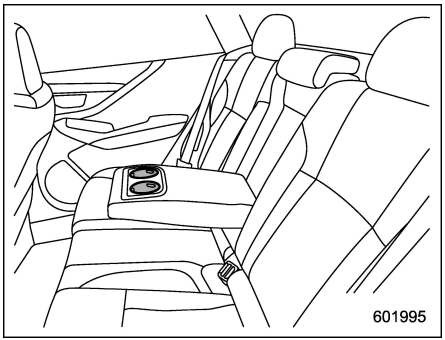


Un double porte-gobelets est intégré à l'accoudoir.

**⚠ ATTENTION**

**Lorsqu'un gobelet contenant de la boisson se trouve dans le porte-gobelets, ne rabattez et n'inclinez aucun des sièges. Faute de quoi, le liquide risque de se répandre pendant la conduite et si la boisson est chaude, vous risqueriez alors d'être brûlé et/ou vos passagers de l'être.**

## 6-5. Porte-bouteilles

**⚠ ATTENTION**

- **Ne prenez pas une bouteille du porte-bouteille et ne l'y remettez pas pendant que vous conduisez, car cela distrait votre attention de la conduite et peut être à l'origine d'un accident.**
- **Lorsque vous placez une boisson dans un porte-bouteilles, pensez à mettre un couvercle. Faute de quoi, le liquide risque de se répandre pendant la conduite ou à l'ouverture/fermeture de la portière et, si la boisson est chaude, vous risqueriez alors d'être brûlé et/ou vos passagers de l'être.**

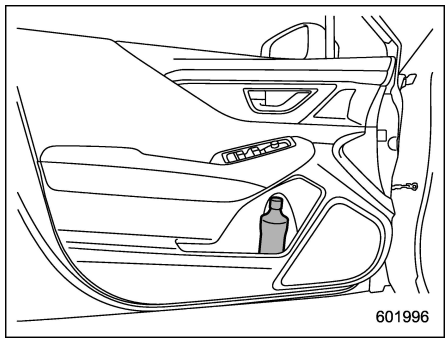


Le porte-bouteilles intégré à chaque garniture de portières peut servir à ranger des bouteilles ou d'autres objets.

## 6-6. Prises de courant pour accessoire

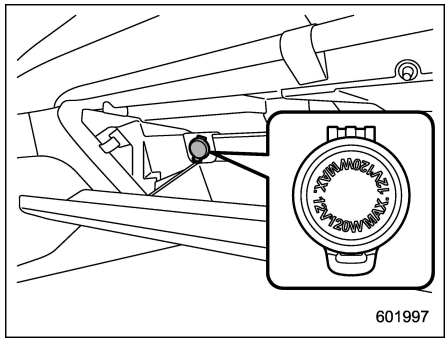


**Prise de courant de la boîte à gants**

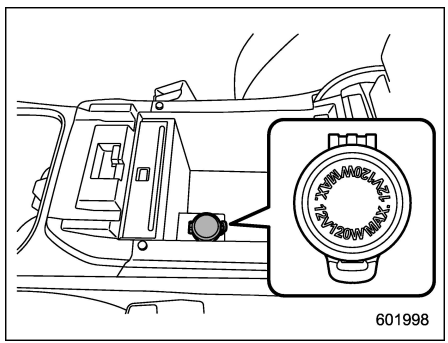


**Prise de courant de la console centrale (selon modèles)**

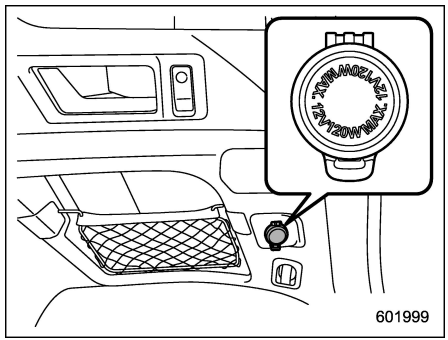


**Prise de courant dans l'espace de chargement (Outback)**

Des prises de courant pour accessoires se trouvent dans la boîte à gants, la console centrale et l'espace de chargement. Le courant électrique de la batterie (12 V CC) est disponible depuis n'importe quelle prise de courant lorsque le contacteur d'allumage est en position "ACC" ou "ON".

Cette prise est destinée au branchement d'accessoires électriques pour automobile.

La puissance maximale d'un appareil pouvant être branché est de **120 W**. N'utilisez jamais un appareil dont la puissance dépasse la valeur maximale indiquée ci-après pour chaque prise de courant.

Lorsque vous utilisez simultanément deux appareils, ou plus de deux, branchés à ces prises de courant, la consommation totale de ces appareils ne doit pas dépasser 120 W.

**⚠ ATTENTION**

- **Évitez d'utiliser un allume-cigare dans la prise de courant pour accessoire.**
- **N'introduisez pas de corps étrangers, en particulier des objets métalliques comme des pièces de monnaie ou du papier aluminium, dans la prise de courant pour accessoire. Cela pourrait produire un court-circuit. N'oubliez pas de remettre le couvercle de protection sur la prise lorsqu'elle n'est pas en service.**
- **N'utilisez que des appareils électriques conçus pour fonctionner en 12 V CC.**

  **La puissance maximale d'un appareil pouvant être branché est de 120 W. N'utilisez jamais un appareil dont la puissance dépasse la valeur maximale indiquée ci-après pour chaque prise de courant.**

  **Lorsque vous utilisez simultanément des appareils branchés à deux de ces prises de courant ou plus, la consommation totale de ces appareils ne doit pas dépasser 120 W. Une surcharge de la prise de courant pour accessoires peut causer un court-circuit. Ne branchez pas de fiche de dédoublement et n'utilisez qu'un appareil électrique par prise de courant.**
- **Si la fiche de l'appareil électrique serre trop ou est trop lâche dans la prise de courant pour accessoire, il peut en résulter un mauvais contact électrique et un grippage de la fiche dans la prise. N'utilisez que des appareils dont la fiche est bien adaptée.**
- **L'usage prolongé d'un appareil électrique branché sur la prise de courant pour accessoire avec le moteur du véhicule à l'arrêt peut mettre la batterie à plat.**
- **Avant de prendre la route, vérifiez que la fiche, le câble et l'appareil électrique ne risquent pas de vous gêner pour actionner le levier de changement de vitesses, la pédale de frein ou la pédale d'accélérateur. Si vous êtes gêné, n'utilisez pas l'appa-**

*– SUITE –*

reil électrique tout en conduisant.

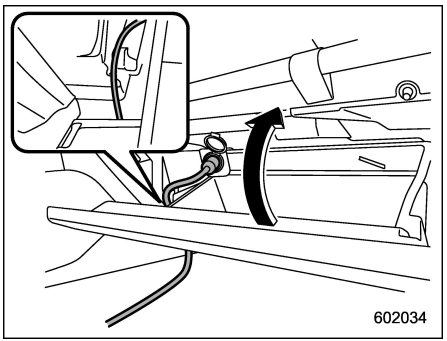


**Prise de courant de la boîte à gants**

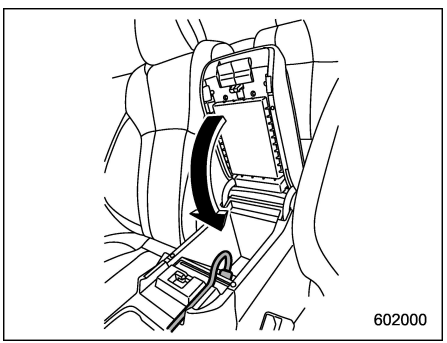


**Prise de courant de la console centrale (selon modèles)**

## REMARQUE

**Les prises de courant dans la console centrale et dans la boîte à gants peuvent être utilisées même avec le couvercle fermé, grâce à la présence d'interstices permettant aux cordons de sortir. Passez le câble de l'appareil électrique par cet interstice.**

# 6-7. Alimentation USB

**⚠ ATTENTION**

- **La spécification d'un port USB pouvant être utilisé est celle du type A. Si un port de spécification différente est branché, l'alimentation ou le chargement peut ne pas être possible, ou l'appareil peut ne pas fonctionner correctement.**
- **Il y a un risque de dysfonctionnement d'un appareil branché ou de données endommagées. Brancher un appareil doit se faire sous votre responsabilité.**
- **Pour éviter un choc électrique ou tout dysfonctionnement, respectez les précautions suivantes.**
  - **– Ne branchez pas de concentrateur USB.**
  - **– N'insérez aucun objet métallique ou corps étranger dans le port USB.**
  - **– Ne renversez pas d'eau ou tout autre liquide sur le port USB.**
- **Faites attention de ne pas tirer sur le câble branché. Cela pour-**

rait casser le port USB et l'appareil branché.

- Un appareil branché pendant trop longtemps alors que le moteur est éteint risque de décharger la batterie. Même lorsque le moteur est en marche, nous vous recommandons de ne pas brancher d'appareil plus longtemps que nécessaire.
- Ne branchez pas d'appareil défectueux. Cela peut entraîner un dégagement de fumée ou un incendie.

## REMARQUE

- La tension nominale de chaque borne USB est de 5 V/2,1 A (4,2 A au total). Pour plus de détails concernant la puissance nominale maximale, reportez-vous à "Comment utiliser l'alimentation USB" ☞P345. Avant de brancher un appareil, assurez-vous de lire son manuel d'utilisation, et vérifiez si les spécifications de sortie sont prises en charge par l'appareil. Si un appareil nécessitant une alimentation dépassant la cote maximale est branché, l'alimentation ou le chargement peut ne pas être possible. Même s'il est possible de charger complètement, le temps requis pour le chargement peut être plus long que lors de l'usage d'un chargeur d'origine pour cet appareil.
- Selon l'appareil, le chargement ne peut être possible qu'avec un câble spécial. Dans ce cas, veillez à brancher l'appareil à l'aide de ce câble.
- Lorsqu'un appareil qui communique avec un PC est branché, l'alimentation ou le chargement peut ne pas être possible.
- Lorsque vous branchez un appareil pour le charger, débranchez-le rapidement après la fin du chargement.

## ■ Comment utiliser l'alimentation USB

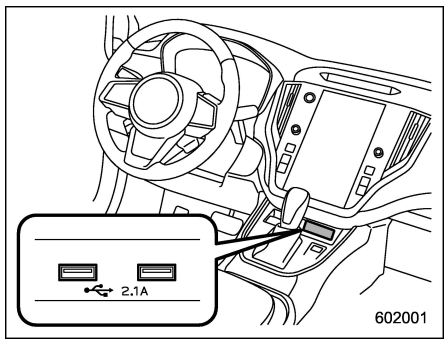


Alimentation USB du siège avant (un appareil audio peut être connecté et utilisé)

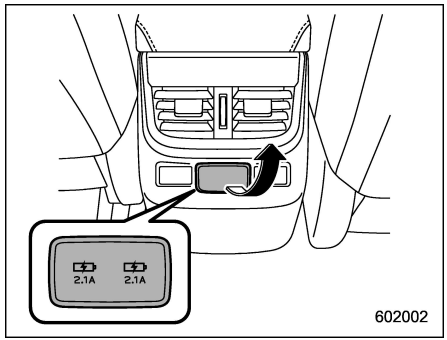


Alimentation USB de console (charge uniquement) (selon modèles)

Utilisez le port USB pour utiliser ou charger un appareil électronique.

Lorsque vous utilisez l'USB, ouvrez le capot d'alimentation USB. Après usage, fermez-le.

Lorsque le contacteur d'allumage est sur la position "ACC" ou "ON", l'alimentation peut être fournie à l'appareil électronique. Jusqu'à 5 V/2,1 A peut être fourni par borne (pour un total de 4,2 A).

## 6-8. Cendrier (option concessionnaire)

**⚠ ATTENTION**

- **N'utilisez pas le cendrier comme poubelle et éteignez bien votre cigarette avant de refermer le cendrier. Dans le cas contraire, vous pourriez provoquer un incendie.**
- **Éteignez toujours les allumettes et cigarettes avant de les mettre dans le cendrier, puis refermez bien ce dernier. Si vous laissez le cendrier ouvert, la cendre incandescente de la cigarette pourrait se propager à un autre mégot et provoquer un début d'incendie.**
- **Ne mettez pas de matériaux inflammables dans le cendrier.**
- **Ne laissez pas une grande quantité de mégots dans le cendrier.**

### REMARQUE

**De la cendre et des particules de tabac s'agglomèreront autour des charnières du volet intérieur du cendrier. Nettoyez-les à l'aide d'une brosse à dents ou d'un autre ustensile similaire à bout étroit.**

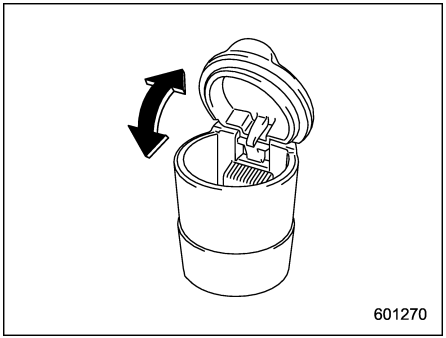


Le cendrier portable peut être installé dans chaque porte-gobelet ou porte-bouteille. Pour des informations relatives à l'emplacement des porte-gobelets, reportez-vous à "Porte-gobelet" ☞P341. Pour des informations relatives aux emplacements des porte-bouteilles, reportez-vous à "Porte-bouteilles" ☞P342.

Lorsque vous utilisez le cendrier, ouvrez son couvercle. Après utilisation, refermez le cendrier complètement pour éviter le dégagement de fumée.

## 6-9. Poignée de maintien

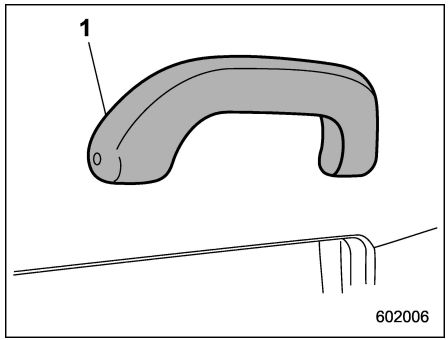


1) Poignée de maintien

La poignée de maintien doit être tenue pour soutenir le corps des passagers lorsqu'ils se trouvent dans le siège et que le véhicule est en mouvement.

**⚠ DANGER**

**Ne tenez pas la poignée de maintien lorsque vous vous levez de votre siège. Tenir la poignée de maintien ou tirer dessus de manière inadéquate peut casser la poignée et provoquer des blessures.**

**⚠ ATTENTION**

**N'attachez pas d'objets lourds à la poignée de maintien. Cela pourrait la casser et endommager l'objet.**

## 6-10. Portemanteau

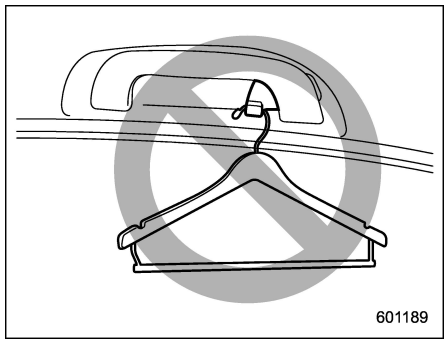


**⚠ DANGER**

**Suivez les instructions suivantes.**

- **N'accrochez pas de cintres à vêtement, ou autres objets durs ou pointus, aux portemanteaux. Accrochez les vêtements directement aux portemanteaux sans utiliser de cintres.**
- **Avant d'accrocher un vêtement au portemanteau, assurez-vous qu'il n'y a pas d'objets pointus ou autrement dangereux dans les poches.**

**Si ces instructions sont ignorées, ce qui suit peut se produire en cas d'arrêt brusque ou de collision.**

- **Des blessures graves provoquées par la projection des objets dans l'habitacle**
- **Un déploiement erroné du rideau de sécurité SRS**

**⚠ ATTENTION**

**Ne suspendez pas au portemanteau quelque chose risquant d'entraver la visibilité du conducteur ou de causer des blessures en cas d'arrêts brusques ou de collisions. En outre, le poids total des objets suspendus ne doit pas dépasser 5 kg (11 lb).**



– SUITE –

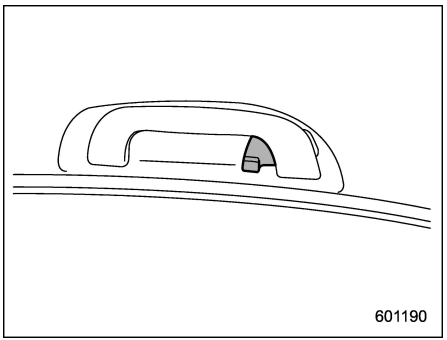


Un crochet à vêtement est fixé à la poignée de maintien de chaque passager arrière.

## 6-11. Crochet pour sac à provisions

### ■ Legacy

**⚠ ATTENTION**

**Le poids des objets suspendus au crochet à sac à provisions ne doit pas dépasser 5 kg (11 lb).**

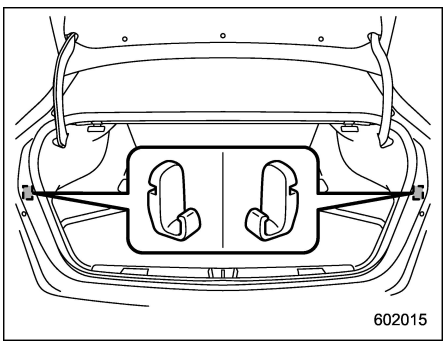


Il y a un crochet pour sac à provisions contre la paroi intérieure du coffre à bagages, près de l'ouverture du couvercle.

### ■ Outback

**⚠ ATTENTION**

**Le poids des objets suspendus au crochet à sac à provisions ne doit pas dépasser 3 kg (6 lb).**

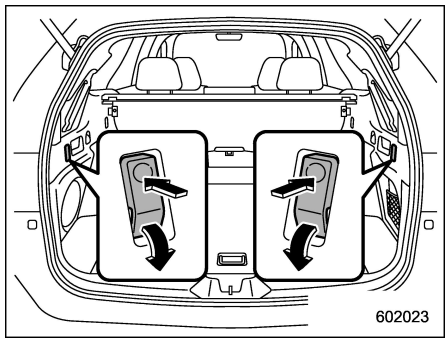


Un crochet pour sac à provisions est fixé de chaque côté de l'espace de chargement.

Pour utiliser le crochet pour sac à provisions, appuyez sur le haut du crochet pour le faire sortir.

Rangez le crochet pour sac à provisions après utilisation.

## 6-12. Tapis de sol

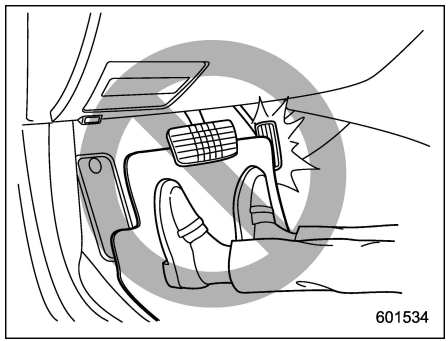


**⚠ ATTENTION**

**Si le tapis de sol glisse vers l'avant, il risque de contrarier le mouvement des pédales pendant la conduite, ce qui peut causer un accident. Suivez les précautions suivantes pour empêcher le tapis de sol de glisser vers l'avant.**

- **Assurez-vous d'utiliser un tapis de sol SUBARU d'origine conçu avec des œillets dans les emplacements corrects.**
- **Du côté conducteur, le tapis de sol doit être immobilisé à sa position normale, c'est à dire en arrière et engagé sur les ergots de maintien.**
- **N'utilisez pas plus d'un tapis de sol.**

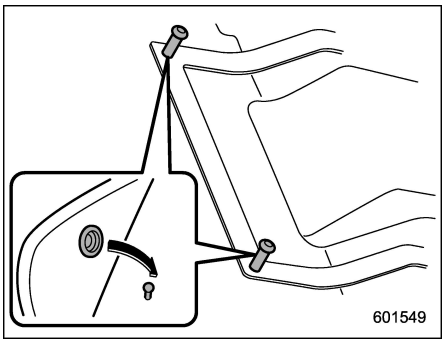


Le plancher côté conducteur est équipé d'ergots de fixation.

Le tapis de sol doit être correctement immobilisé, en passant les œillets du tapis sur les ergots et en les poussant vers le bas.

## 6-13. Rideau de l'espace de chargement relevable (Outback – selon modèles)

Le rideau de l'espace de chargement relevable est conçu pour recouvrir l'espace de chargement et protéger son contenu du soleil.

Le rideau dispose également d'une fonction de levage facile pratique, qui élimine le besoin d'enrouler le rideau jusqu'au bout pour accédez au chargement.

Il peut être enlevé pour dégager un plus grand espace de chargement.

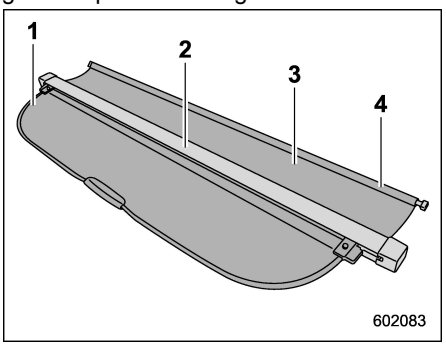


1) Rideau de l'espace de chargement
2) Ensemble rideau et enrouleur
3) Rideau avant
4) Tige de rideau avant



– SUITE –

## ■ Pour installer l'ensemble rideau et enrouleur

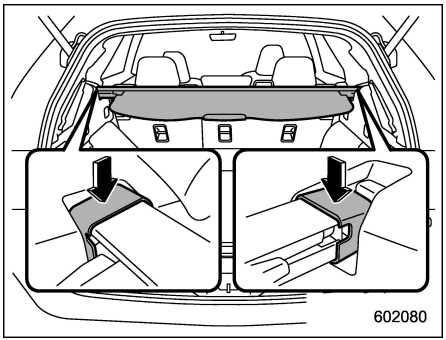


1. Insérez l'extrémité de l'ensemble rideau et enrouleur du côté gauche dans le point de fixation, puis insérez l'extrémité de l'ensemble rideau et enrouleur droite dans le point de fixation droit.

Assurez-vous que les deux extrémités sont enclenchées dans les points de fixation.

### REMARQUE

**Si l'étiquette sur l'ensemble rideau et enrouleur est placé en haut, cet ensemble sera installé à l'envers et ne sera pas attaché à la carrosserie du véhicule.**

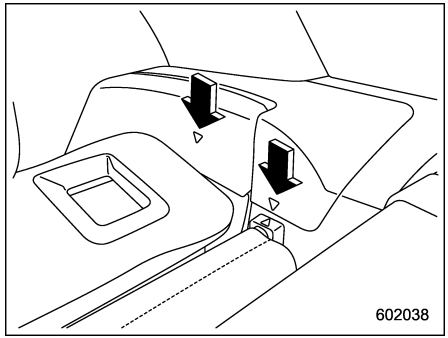


2. Alignez le côté droit de la tige de rideau avant avec un repère en forme de triangle sur la garniture de l'espace de chargement.

### REMARQUE

**Lorsque les dossiers de siège arrière sont inclinés, alignez la tige de rideau avant avec le repère arrière en forme de triangle.**

3. Enfoncez la tige de rideau avant dans le côté droit contre la garniture de l'espace de chargement pour raccourcir la tige de rideau avant.
4. Une fois que le côté droit est aligné, alignez le côté gauche avec un repère en forme de triangle sur la garniture de l'espace de chargement pour mettre le rideau avant en place.

**⚠ ATTENTION**

**Lorsque vous inclinez le dossier de siège arrière, reculez le rideau avant vers l'arrière pour ne pas l'endommager.**

## ■ Mode d'emploi du rideau de couverture

**⚠ DANGER**

**Ne posez rien sur le rideau déployé. Une charge trop lourde posée sur le rideau déployé peut l'endommager, et l'objet pourrait être projeté vers l'avant en cas de freinage brusque ou de collision. Cela pourrait causer de graves blessures.**

**⚠ ATTENTION**

**Prenez soin de ne pas rayer les béquilles du hayon en déroulant ou en enroulant le rideau de couverture. Des rayures sur les béquilles du hayon risquent de causer une fuite du gaz qu'elles renferment, et les béquilles ne pourraient plus maintenir le hayon en position ouverte.**

▼ **Pour étendre le rideau de couverture**

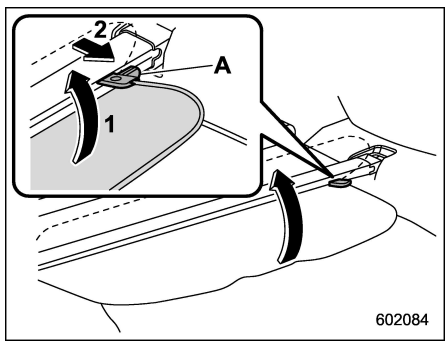


A Butée
1) Incliner vers le haut
2) Extraire

1. Tenez le rideau par la poignée au centre, inclinez-le vers le haut et extrayez-le pour libérer les butées.

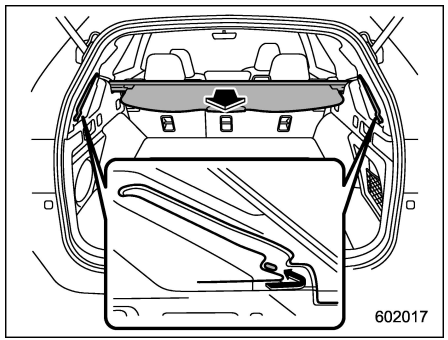


2. Extrayez le rideau par la poignée au centre afin de le déployer. Insérez ensuite les butées dans les prises, comme illustré.

▼ **Pour enrouler le rideau de couverture**

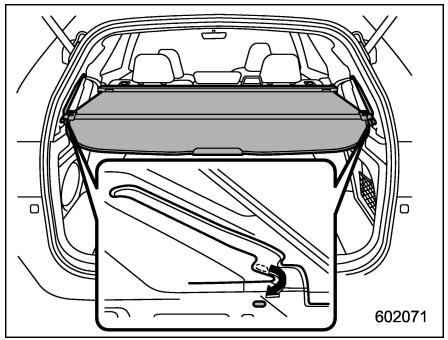


1. Tenez le rideau par la poignée au centre et tirez-le vers vous, puis abaissez-le légèrement pour libérer les butées dans les prises.



*– SUITE –*

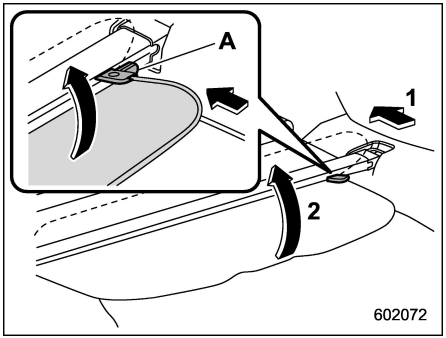


A) Butée
1) Enrouler
2) Incliner vers le haut

2. Enroulez lentement le rideau de couverture dans sa totalité. Puis, inclinez le rideau vers le haut par la poignée pour accrocher les butées.

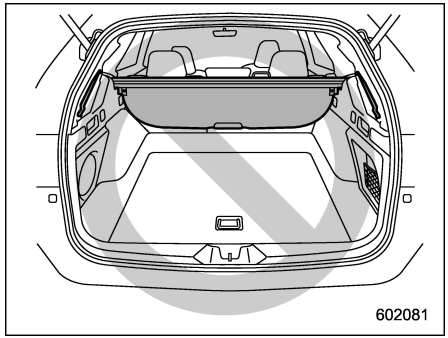


**⚠ ATTENTION**

**Ne laissez pas le rideau en suspens. Assurez-vous que les butées sont accrochées sur l'ensemble rideau et enrouleur. Sinon, le rideau peut se déchiré et être endommagé.**

**▼ Pour lever le rideau de couverture**

**⚠ ATTENTION**

**Ne conduisez pas avec le rideau levé. Cela pourrait gêner la visibilité à l'arrière.**

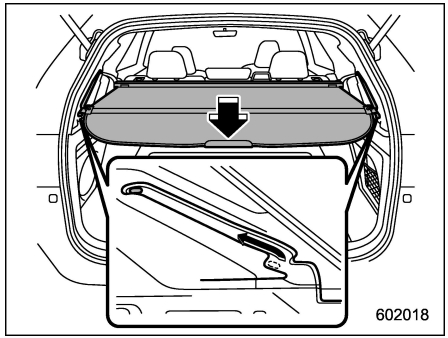


1. Abaissez la poignée au centre pour lever le rideau.
Les butées coulissent vers le haut dans les rainures et s'arrêtent en haut.

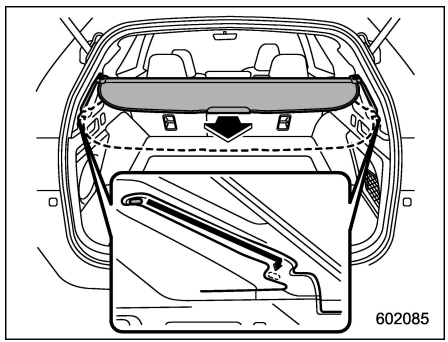


2. Pour abaisser le rideau levé, tenez le rideau par la poignée et tirez-le à nouveau

dans les prises.

## ■ Pour retirer l'ensemble rideau et enrouleur

1. Enroulez lentement le rideau de couverture dans sa totalité. Puis, inclinez le rideau vers le haut par la poignée pour accrocher les butées.
2. Enfoncez la tige de rideau avant dans le côté droit contre la garniture de l'espace de chargement pour raccourcir la tige de rideau avant.

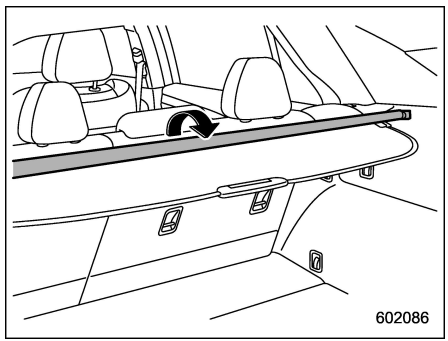


3. Retirez le rideau avant et placez-le sur l'ensemble rideau et enrouleur.

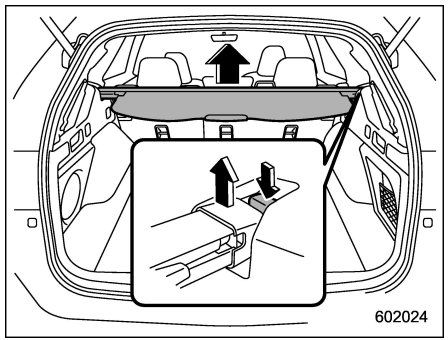


4. Tenez enfoncé le bouton de la garniture de l'espace de chargement du côté droit et levez l'extrémité droite de l'ensemble rideau et enrouleur.
5. Faites coulisser doucement l'extrémité gauche du rideau vers la droite puis retirez l'ensemble rideau et enrouleur.

## ■ Pour ranger le rideau

Le rideau peut être rangé dans l'espace de rangement sous plancher.

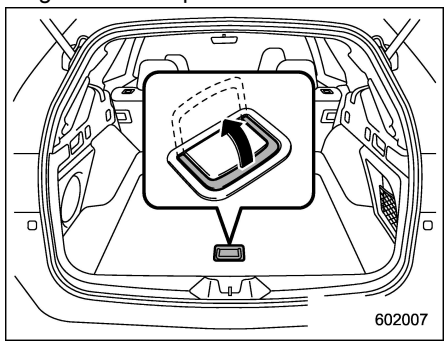


1. Pour ouvrir le couvercle de l'espace de chargement, tirez la poignée vers le haut.



*– SUITE –*

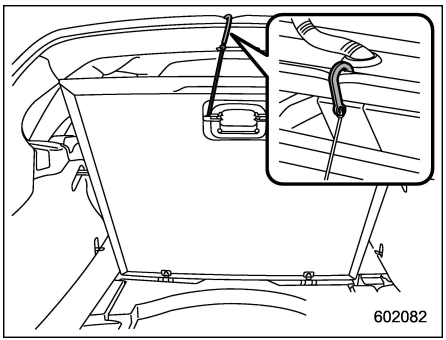


2. Utilisez le crochet fourni à l'arrière pour ouvrir en suspendant le couvercle de l'espace de chargement.
Le crochet peut être suspendu à l'ouverture du hayon.

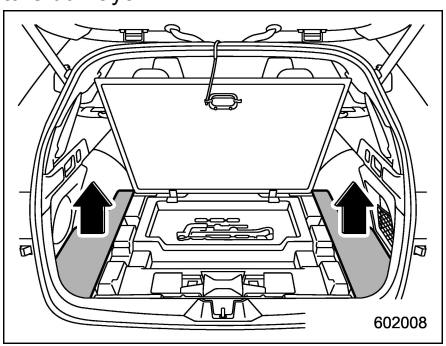


3. Enlevez les coins droit et gauche du couvercle de l'espace de chargement.

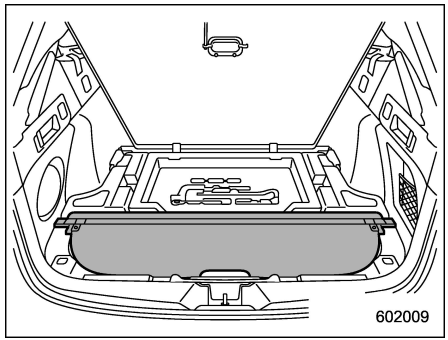


4. Rangez l'ensemble rideau et enrouleur dans l'espace de chargement sous plancher.

## REMARQUE

**Pour faire assez de place pour le rideau lors du rangement, insérez d'abord le côté droit dans la rainure sur la garniture de l'espace de chargement.**

## ■ Pour extraire le rideau rangé

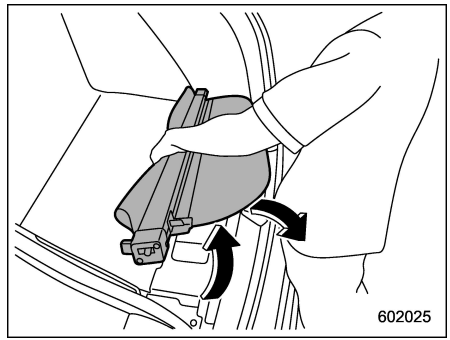


1. Levez le rideau.
2. Sortez l'ensemble rideau et enrouleur en le levant vers vous.

## 6-14. Crochets d'arrimage de la charge (Outback)

**⚠ ATTENTION**

**Les crochets d'arrimage de la charge ne sont prévus que pour des bagages légers. N'y accrochez pas des chargements dont le poids dépasse la résistance de ces crochets. La charge maximale ne doit pas dépasser 50 kg (110 lb) par crochet.**

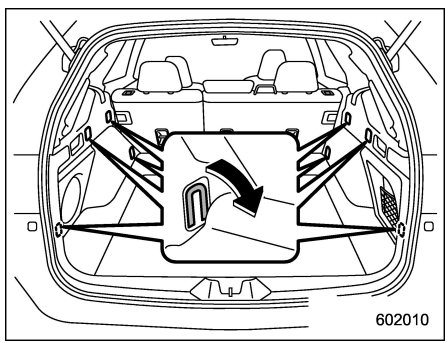


L'espace de chargement est équipé de plusieurs crochets d'arrimage pour maintenir la charge immobile au moyen d'un filet à bagages ou de cordes.

Pour utiliser les crochets d'arrimage, abaissez-les pour les faire sortir de leur niche. Lorsqu'ils ne sont pas en service, appuyez sur les crochets pour les mettre en position escamotée.

## 6-15. Filet de rangement réglable (Outback)

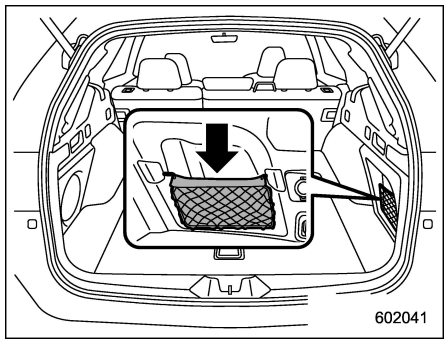


Un filet de rangement réglable se trouve dans l'espace de chargement. Poussez le filet vers le bas pour élargir l'espace de chargement.

## 6-16. Espace de rangement sous plancher

L'espace de rangement sous plancher est situé sous le plancher du coffre à bagages ou l'espace de chargement et peut être utilisé pour de petits objets. Pour ouvrir le couvercle, tirez le taquet ou la poignée vers le haut.

### REMARQUE

**Lorsque vous rangez une roue crevée, mettez le rangement sous plancher dans le coffre à bagages ou dans l'espace de chargement.**

**⚠ ATTENTION**

- **Pendant la conduite, le couvercle d'espace de rangement sous plancher doit être en position fermée pour réduire le risque de blessures en cas d'arrêt brusque ou d'accident.**
- **Ne mettez pas des atomiseurs ou des récipients contenant des produits inflammables ou corrosifs, ni aucun autre article dangereux dans l'espace de rangement sous plancher.**

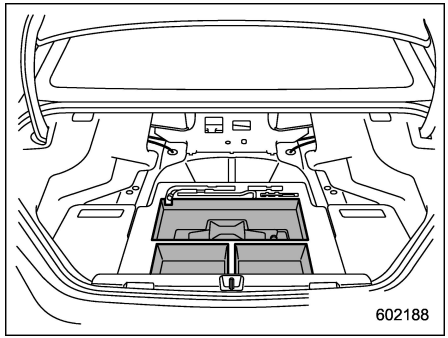


**Legacy**

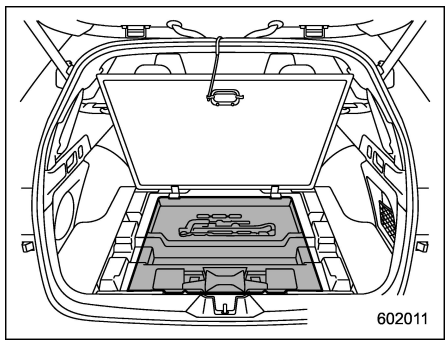


**Outback**

Pour les modèles Outback, accrochez le crochet fixé en bas du couvercle sur le rebord arrière du toit pour que le couvercle reste ouvert.

### REMARQUE

**Le couvercle ne peut pas être accroché pendant l'utilisation du rideau de l'espace de chargement relevable. Enroulez complètement le rideau pour ouvrir le couvercle.**

7-1. Carburant ..... 362
Prescriptions concernant le carburant..... 362
Volet et bouchon du réservoir de carburant..... 364
7-2. Essai d'émission de polluants (États-Unis uniquement) ..... 369
7-3. Avant de prendre la route ..... 370
7-4. Démarrage et arrêt du moteur (modèles sans contacteur d'allumage à bouton-poussoir) ..... 371
Précautions générales lors du démarrage/ de l'arrêt du moteur ..... 371
Démarrage du moteur ..... 372
Arrêt du moteur ..... 373
Blocage de direction ..... 373
7-5. Démarrage et arrêt du moteur (modèles avec système de démarrage à bouton-poussoir) ..... 374
Précautions de sécurité ..... 374
Portée de fonctionnement du système de démarrage à bouton-poussoir ..... 374
Démarrage du moteur ..... 374
Arrêt du moteur ..... 376
Lorsque le porte-clés d'accès ne fonctionne pas correctement ..... 376
Blocage de direction ..... 376
7-6. Système de démarrage à distance du moteur (option concessionnaire) ..... 377
Transmetteur de démarrage à distance du moteur (télécommande) ..... 378
Méthode alternative pour les modèles avec "accès sans clé avec système de démarrage à bouton-poussoir" ..... 382
Pénétration dans le véhicule lorsque ce dernier est démarré via le système de commande à distance (modèles sans "accès sans clé avec système de démarrage à bouton-poussoir") ..... 382
Pénétration dans le véhicule lorsque ce dernier est démarré via le système de commande à distance (modèles avec "accès sans clé avec système de démarrage à bouton-poussoir") ..... 383
Entrée dans le véhicule après arrêt du moteur à l'aide du système de démarrage à distance du moteur ..... 383
Préchauffage ou pré-refroidissement de l'intérieur du véhicule ..... 383
Programme de la télécommande (émetteur-récepteur du démarreur à distance du moteur) ..... 383
Maintenance du système ..... 384
Certification pour le démarreur du moteur à distance ..... 385
7-7. Transmission à variation continue ..... 386
Fonctions de la transmission à variation continue ..... 387
Levier sélecteur ..... 388
Fonction de verrouillage du levier de changement de vitesses ..... 389
Sélection du mode manuel ..... 391
Conseils de conduite ..... 393
7-8. SI-DRIVE (selon modèles) ..... 393
Mode Intelligent (I) ..... 393

Mode Sport Sharp (S#)....394
Commandes SI-DRIVE....394
**7-9. Direction assistée....395**
**7-10. Freinage....396**
Conseils de freinage....396
Système des freins....396
Indicateurs d'usure des plaquettes de frein à disque....397
**7-11. ABS (système de freins antiblocage)....397**
Fonction d'essai automatique de l'ABS....398
Témoin avertisseur des freins antiblocage ABS....398
**7-12. Système EBD (répartition électronique de la force de freinage)....398**
Dysfonctionnements du système EBD....399
**7-13. Système de Contrôle de Dynamique du Véhicule....399**
Moniteur du système de Contrôle de Dynamique du Véhicule....401
Pour activer/désactiver le système de Contrôle de Dynamique du Véhicule....401
**7-14. X-MODE (Outback)....402**
Pour activer/désactiver le X-MODE....404
Fonction de contrôle de vitesse en descente....405
**7-15. Système de surveillance de la pression des pneus (TPMS) (modèles spécification des États-Unis)....406**
Écran TPMS....408
**7-16. Stationnement du véhicule....408**
Frein de stationnement électronique....408
Conseils de stationnement....415
**7-17. Système de démarrage et d'arrêt automatique....415**
Fonctionnement du système....415
Afficher l'état du système de démarrage et d'arrêt automatique....420
Avertissement du système....420
**7-18. Moniteur de vue avant (selon modèles)....420**
Comment accéder au moniteur de vue avant....421
Comment annuler le moniteur de vue avant....421
Portée des images sur l'écran....422
Ligne de guidage....423
Manipulation de la caméra....423
**7-19. Caméra de recul....424**
Utilisation de la caméra de recul....426
Plage de visualisation sur l'écran....426
Lignes de référence....427
**7-20. BSD/RCTA (selon modèles)....429**
Caractéristiques du système....430
Fonctionnement du système....432
Témoin indicateur/avertisseur sonore d'approche BSD/RCTA....434
Indicateur de désactivation BSD/RCTA....436
Indicateur d'avertissement BSD/RCTA....436
Pour activer/désactiver le système BSD/RCTA....437
Certification pour le BSD/RCTA....437
Manipulation des capteurs radar....439
**7-21. Système de freinage automatique en marche arrière (RAB) (selon modèles)....440**
Aperçu du système de freinage automatique en marche arrière (RAB)....441
Conditions de fonctionnement....443

Fonction d'avertissement de détection d'objet ....446
Fonctionnement de la fonction du système de freinage automatique en marche arrière (RAB) ....448
Annulation du fonctionnement du système de freinage automatique en marche arrière (RAB) ....450
Réglage d'activation/de désactivation du système de freinage automatique en marche arrière (RAB) ....450
Indicateur d'avertissement RAB ....451
Manipulation des capteurs sonars....451
7-22. Système de surveillance du conducteur (selon modèles)....452
Fonction de reconnaissance de l'utilisateur ....457
Avertissement de conduite inattentive/en état de somnolence ....459
Indicateur/avertissement du système de surveillance du conducteur ....461
Utilisation du système de surveillance du conducteur ....462
Enregistrement et suppression d'un utilisateur....464
Enregistrement et suppression de la personnalisation de la position du conducteur ....464
Réglages d'activation/de désactivation du système de surveillance du conducteur....465
Certification pour le système de surveillance du conducteur (modèles spécification des États-Unis) ....466

# 7-1. Carburant

**⚠ ATTENTION**

- **L'utilisation d'un carburant de qualité médiocre ou contenant un additif de carburant inapproprié peut endommager le moteur et/ou le système de carburant.**
- **Certaines stations-service, en particulier celles dans les zones à haute altitude, proposent des carburants affichés comme étant de l'essence à octane ordinaire avec un indice d'octane inférieur à 87 AKI (90 RON). L'utilisation de ces carburants n'est pas recommandée.**

## ■ Prescriptions concernant le carburant

Le moteur est conçu pour fonctionner avec de l'**essence sans plomb** d'indice d'octane **87 AKI (90 RON) ou plus**.

### ▼ Indice d'octane des carburants

Avec une essence d'indice d'octane trop bas, le cliquetis du moteur est fort et persistant, et cela peut à la longue endommager le moteur. Il n'y a pas lieu de s'inquiéter si le moteur de votre véhicule fait des légers cliquetis de temps à autre ou pendant les accélérations. Par contre, il vous faut consulter votre concessionnaire ou un technicien d'entretien qualifié si votre moteur cliquette fortement et de façon persistante alors que vous utilisez un carburant de la classe d'octane prescrite.

#### ▽ RON

Cet indice d'octane est l'indice d'octane recherche.

#### ▽ AKI

L'indice d'octane à laquelle nous faisons référence est la moyenne entre l'indice Recherche et l'indice Moteur. On l'appelle aussi couramment "indice anti-cliquetis" ou AKI (de l'anglais "Anti-Knock Index").

### ▼ Essence sans plomb

La goulotte de remplissage du réservoir de carburant est prévue pour n'accepter que les pistolets des pompes distributrices d'essence sans plomb. N'utilisez jamais, quelles que soient les circonstances, de l'essence au plomb; elle endommagerait le système antipollution et pourrait affecter la souplesse du moteur et l'économie de carburant.

### ▼ Essence reformulée

SUBARU encourage l'usage de l'essence reformulée lorsque celle-ci est disponible. L'essence reformulée a été mélangée de façon à brûler proprement et à réduire les émissions polluantes des véhicules.

### ▼ MMT

Certaines essences contiennent un additif d'amélioration de l'indice d'octane, appelé MMT (Méthylcyclopentadiényl Manganèse Tricarbonyle). Avec un tel carburant, les performances du système antipollution sont médiocres, et il arrive que le témoin avertisseur d'anomalie moteur CHECK ENGINE ou le témoin indicateur de dysfonctionnement s'allume. Le cas échéant, présentez votre véhicule à un concessionnaire agréé SUBARU pour le faire contrôler. S'il s'avère que le type de carburant utilisé est à l'origine du problème, les réparations ne pourront pas être prises en charge dans le cadre de la garantie de votre véhicule.

### ▼ Des essences moins polluantes (modèles 2,4 L)

L'utilisation d'une essence contenant des additifs détergents évite la formation de dépôts à l'intérieur du moteur et dans le système de carburant. Cela aide à maintenir le moteur et ses systèmes antipollution au mieux de leurs performances et, en

ce sens, cela contribue à la lutte contre la pollution atmosphérique. Si vous utilisez en permanence un carburant de bonne qualité contenant du détergent et les autres additifs appropriés, il ne sera jamais nécessaire d'introduire dans le réservoir de carburant un agent de nettoyage du système de carburant.

Les essences sont souvent mélangées à des produits oxygénés. L'utilisation de tels carburants contribue à la lutte contre la pollution. Il est possible d'utiliser avec votre véhicule un carburant mélangé oxygéné, tel que l'éthanol (alcool éthylique ou de grain). Toutefois, pour que votre SUBARU fonctionne bien, le mélange ne doit pas contenir plus de 15 % d'éthanol.

N'utilisez pas d'essences qui contiennent plus de 15 % d'éthanol, y compris celles venant de pompes étiquetées E30, E50 ou E85 (qui ne sont que quelques exemples de carburant contenant plus de 15 % d'éthanol).

Par ailleurs, certains fournisseurs de carburants proposent maintenant des essences dites "reformulées" conçues pour réduire les émissions de polluants par les véhicules. SUBARU approuve l'usage de l'essence reformulée.

En cas de doute sur la composition des carburants, renseignez-vous auprès du personnel de la station-service qui pourra indiquer si les essences vendues contiennent des détergents et des produits oxygénés et si elles ont été reformulées pour réduire les émissions de polluants.

En outre, utilisez uniquement du carburant adapté à votre véhicule, comme décrit ci-après.

- Le carburant ne doit pas contenir de plomb et présenter un indice d'octane au moins égal à la valeur prescrite dans ce manuel.
- Du méthanol (alcool méthylique ou alcool de bois) est parfois mélangé à l'essence sans plomb. Le méthanol est admissible avec ce véhicule **UNIQUEMENT** en proportion inférieure à 5 % du mélange qui doit **AUSSI** contenir en quantité suffisante les dissolvants et inhibiteurs de corrosion appropriés pour ne pas endommager le système de carburant du moteur. Utilisez un carburant contenant du méthanol **UNIQUEMENT** si ces conditions sont remplies.
- En cas de difficultés avec le moteur, si ces difficultés semblent être causées par le carburant, essayez une autre marque d'essence avant de demander assistance à un concessionnaire SUBARU.
- Les problèmes d'endommagement du système de carburant ou de manque de souplesse du moteur dus à l'emploi de carburant de qualité inadéquate ne sont pas couverts par la Garantie Limitée SUBARU.

### ▼ Des essences moins polluantes (modèles 2,5 L)

L'utilisation d'une essence contenant des additifs détergents évite la formation de dépôts à l'intérieur du moteur et dans le système de carburant. Cela aide à maintenir le moteur et ses systèmes antipollution au mieux de leurs performances et, en ce sens, cela contribue à la lutte contre la pollution atmosphérique. Si vous utilisez en permanence un carburant de bonne qualité contenant du détergent et les autres additifs appropriés, il ne sera jamais nécessaire d'introduire dans le réservoir de carburant un agent de nettoyage du système de carburant.

Les essences sont souvent mélangées à des produits oxygénés. L'utilisation de tels carburants contribue à la lutte contre la pollution. Il est possible d'utiliser avec votre véhicule un carburant mélangé oxygéné, tel que l'éthanol (alcool éthylique ou de grain). Toutefois, pour que votre SUBARU fonctionne bien, le mélange ne doit pas contenir plus de 10 % d'éthanol.

– SUITE –

N'utilisez pas d'essence contenant plus de 10 % d'éthanol, y compris celles venant de pompes marquées E15, E30, E50 ou E85 (qui ne sont que quelques exemples de carburant contenant plus de 10 % d'éthanol).

Par ailleurs, certains fournisseurs de carburants proposent maintenant des essences dites "reformulées" conçues pour réduire les émissions de polluants par les véhicules. SUBARU approuve l'usage de l'essence reformulée.

En cas de doute sur la composition des carburants, renseignez-vous auprès du personnel de la station-service qui pourra indiquer si les essences vendues contiennent des détergents et des produits oxygénés et si elles ont été reformulées pour réduire les émissions de polluants.

Dans la pratique, respectez également les prescriptions suivantes pour le choix d'un carburant.

- Le carburant ne doit pas contenir de plomb et présenter un indice d'octane au moins égal à la valeur prescrite dans ce manuel.
- Du méthanol (alcool méthylique ou alcool de bois) est parfois mélangé à l'essence sans plomb. Le méthanol est admissible avec ce véhicule **UNIQUEMENT** en proportion inférieure à 5 % du mélange qui doit **AUSSI** contenir en quantité suffisante les dissolvants et inhibiteurs de corrosion appropriés pour ne pas endommager le système de carburant du moteur. Utilisez un carburant contenant du méthanol **UNIQUEMENT** si ces conditions sont remplies.
- En cas de difficultés avec le moteur, si ces difficultés semblent être causées par le carburant, essayez une autre marque d'essence avant de demander assistance à un concessionnaire SUBARU.
- Les problèmes d'endommagement du système de carburant ou de manque de souplesse du moteur dus à l'emploi de carburant de qualité inadéquate ne sont pas couverts par la Garantie Limitée SUBARU.

## ■ Volet et bouchon du réservoir de carburant

### ▼ Emplacements du volet du réservoir de carburant

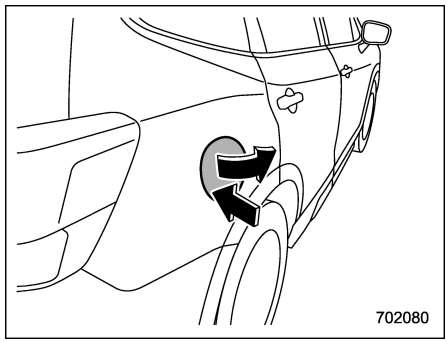


### ▼ Ravitaillement

Le ravitaillement doit être effectué par une seule personne. Ne laissez personne s'approcher du tuyau de remplissage du carburant lors du ravitaillement.

Respectez toujours toutes les précautions indiquées à la station service.

1. Pour déverrouiller le volet du réservoir de carburant, effectuez l'une des opérations ci-dessous.
   – Appuyez sur le bouton "🔓" du porte-clés.
   – Appuyez sur le côté de déverrouil-

lage du commutateur de verrouillage électrique des portières.
– Mettez le contacteur d'allumage en position "ACC" ou "LOCK"/"OFF".

2. Appuyez sur le côté arrière du volet du réservoir de carburant.

3. Le volet du réservoir de carburant s'ouvre automatiquement. Ouvrez-le encore plus à la main.

**⚠ DANGER**

**Avant d'ouvrir le bouchon de remplissage du carburant, touchez la carrosserie du véhicule, ou une partie métallique de la pompe à carburant ou d'un objet équivalent afin de vous débarrasser de toute charge d'électricité statique éventuelle. Si vous êtes porteur d'une charge d'électricité statique, une étincelle électrique pourrait enflammer le carburant et vous brûler. Pour éviter de vous recharger en électricité statique, ne remontez pas dans le véhicule tant que le ravitaillement n'est pas terminé.**

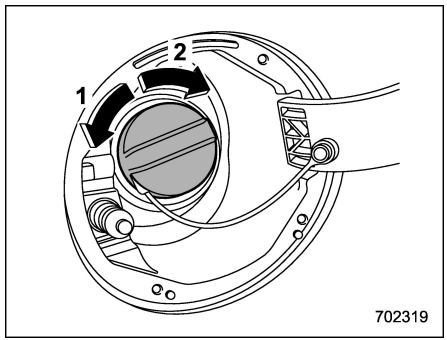


1) Ouvrir
2) Fermer

4. Ouvrez le bouchon de remplissage du carburant en le tournant lentement dans le sens inverse des aiguilles d'une montre.

**⚠ DANGER**

- **L'essence est très inflammable. Avant de faire le plein, mettez toujours le contacteur d'allumage en position "LOCK"/"OFF" d'abord puis fermez toutes les portières et les vitres du véhicule. Assurez-vous de l'absence de cigarettes allumées, de flammes nues et de sources d'étincelles électriques à proximité. Ne manipulez le carburant qu'à l'extérieur. Essuyez rapidement toute éclaboussure de carburant.**
- **Pour ouvrir le bouchon, tenez-le fermement et tournez-le lentement vers la gauche. N'ouvrez pas le bouchon rapidement. Particulièrement par temps chaud, le carburant sous pression risquerait de gicler avec force par la goulotte de remplissage du carburant. Si vous entendez un sifflement lors de l'ouverture du bouchon, attendez qu'il s'arrête, puis ouvrez lentement le bouchon afin d'éviter que le carburant ne gicle, risquant de provoquer un incendie.**



– SUITE –

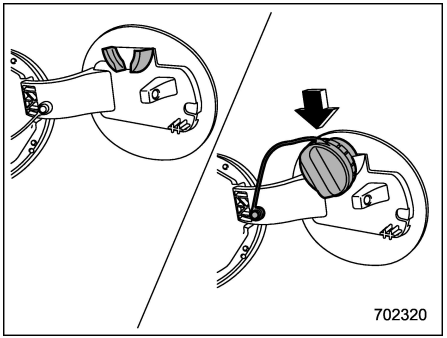


5. Placez le bouchon du réservoir sur le support situé à l'intérieur du volet du réservoir de carburant.

**⚠ DANGER**

- **Lors du ravitaillement, insérez bien la pompe à carburant dans le tuyau de remplissage du carburant. En cas de soulèvement ou d'insertion partielle de la pompe, son mécanisme d'arrêt automatique risquerait de ne pas fonctionner, provoquant le débordement du carburant, et vous exposant à des risques d'incendie.**
- **Arrêtez le ravitaillement dès l'activation du mécanisme d'arrêt automatique de la pompe à carburant. Si vous continuez à ajouter du carburant, les variations de température ou d'autres conditions risqueraient de provoquer le débordement du carburant, vous exposant à des risques d'incendie.**

6. Le remplissage en carburant est terminé lorsque le distributeur de la station-service s'arrête avec un clic automatiquement. Ne tentez pas d'ajouter davantage de carburant.

7. Remettez le bouchon en place et tournez-le dans le sens des aiguilles d'une montre jusqu'à enclenchement. Au serrage, veillez à ce que la sangle de retenue ne soit pas prise sous le bouchon.

**⚠ ATTENTION**

**Pour éviter que le carburant ne se répande en cas d'accident, le bouchon doit être bien fermé en le tournant jusqu'à ce qu'il émette un cliquetis.**

8. Refermez complètement le volet du réservoir de carburant.

**⚠ ATTENTION**

**Veillez à ne pas répandre du carburant sur la carrosserie du véhicule. Le carburant endommage la peinture. Par conséquent, veillez à essuyer rapidement toute éclaboussure de carburant. Les dommages au niveau de la peinture occasionnés par des éclaboussures de carburant ne sont pas couverts par la Garantie Limitée SUBARU.**

## REMARQUE

- **Vous verrez le pictogramme "⛽▶" sur la jauge de carburant. Ceci indique que le volet du réservoir de carburant se trouve du côté droit du véhicule.**
- **Si le bouchon de remplissage en carburant n'a pas été refermé jusqu'au clic, ou si la longe de retenue est prise sous le bouchon, cela peut provoquer l'allumage du témoin avertisseur d'anomalie moteur CHECK ENGINE/témoin indicateur de dysfonctionnement. Reportez-vous à "Témoin avertisseur d'anomalie moteur CHECK ENGINE/ Témoin indicateur de dysfonctionnement" ☞P202.**
- **Pour verrouiller le volet du réservoir de carburant, effectuez l'une des opé-**

**rations ci-dessous. Toutefois, si ces opérations sont effectuées lorsque le volet du réservoir de carburant est ouvert, celui-ci ne se verrouille pas lorsqu'il est fermé par la suite.**

**– Appuyez sur le bouton "🔒" du porte-clés.**

**– Appuyez sur le côté de verrouillage du commutateur de verrouillage électrique des portières.**

**● Lorsque les portières sont verrouillées ou déverrouillées à l'aide du système de verrouillage automatique des portières, le volet du réservoir de carburant sera verrouillé ou déverrouillé en même temps.**

## ⚠ ATTENTION

- **Ne mettez jamais de produits de nettoyage dans le réservoir de carburant. L'ajout de produits de nettoyage risquerait d'endommager le système de carburant.**
- **Au terme du ravitaillement, tournez le bouchon vers la droite jusqu'à entendre un clic, afin de vous assurer qu'il est bien serré. Un bouchon mal serré pourrait entraîner une fuite du carburant lors du déplacement du véhicule, ou le déversement du carburant en cas d'accident, vous exposant à des risques d'incendie.**
- **Veillez à ne pas répandre du carburant sur la carrosserie du véhicule. Le carburant endommage la peinture. Par conséquent, veillez à essuyer rapidement toute éclaboussure de carburant. Les dommages au niveau de la peinture occasionnés par des éclaboussures de carburant ne sont pas couverts par la Garantie Limitée SUBARU.**
- **N'utilisez qu'un bouchon de remplissage en carburant d'origine SUBARU. Tout autre bouchon risque de mal s'adapter à la goulotte, de ne pas assurer une prise d'air suffisante et il pourrait en résulter un mauvais fonctionnement du réservoir de carburant et du système antipollution. Ceci pourrait également être à l'origine d'un déversement du carburant, et d'un incendie.**
- **Ravitaillez immédiatement le véhicule en carburant lorsque le témoin avertisseur de bas niveau de carburant s'allume. Les ratés d'allumage provoqués par le réservoir vide sont susceptibles d'endommager le moteur. Continuer de conduire votre véhicule à un très faible niveau de carburant peut entraîner une réduction des performances du moteur.**

### ▼ Si le volet du réservoir de carburant ne peut pas être ouvert (Legacy)

Si le volet du réservoir de carburant ne peut pas être ouvert en raison d'un dysfonctionnement ou d'une batterie déchargée, il peut être ouvert depuis le coffre.

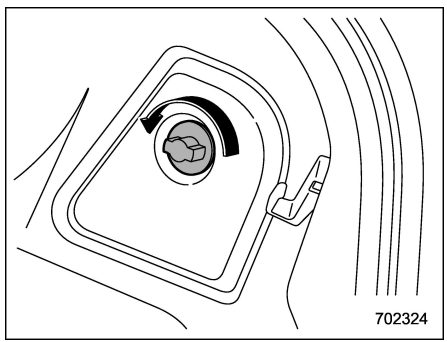


1. Enlevez le couvercle d'accès du côté droit de la garniture de coffre.



– SUITE –

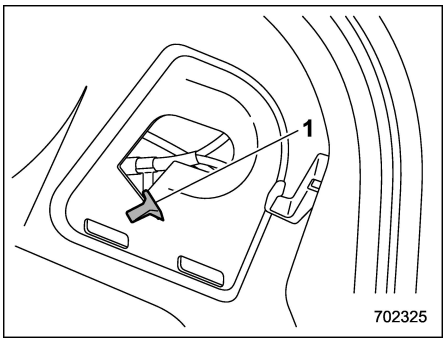


1) Agrafe

2. Retirez l'agrafe jaune de la garniture.

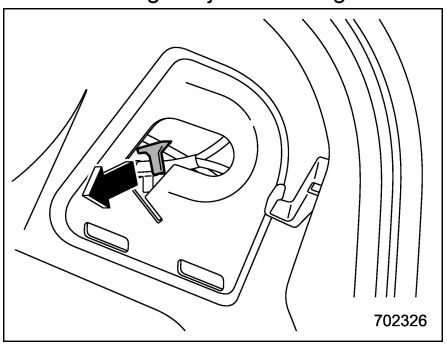


3. Tirez sur l'agrafe jaune pour déverrouiller le volet du réservoir de carburant.

▼ **Si le volet du réservoir de carburant ne peut pas être ouvert (Outback)**

Si le volet du réservoir de carburant ne peut pas être ouvert en raison d'un dysfonctionnement ou d'une batterie déchargée, il peut être ouvert depuis l'espace de chargement.

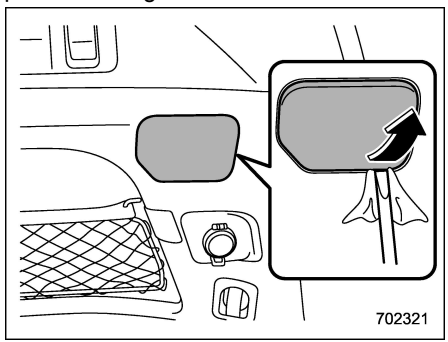


1. Enlevez le couvercle d'accès du côté droit de la garniture de l'espace de chargement à l'aide d'un tournevis à tête plate.

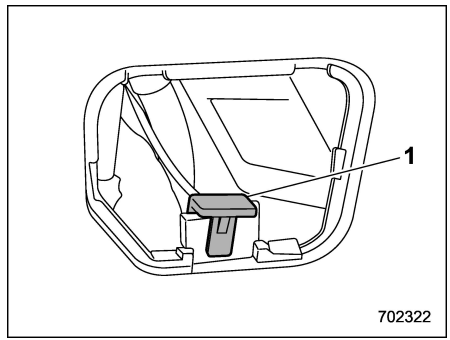


1) Agrafe

2. Retirez l'agrafe jaune de la garniture.

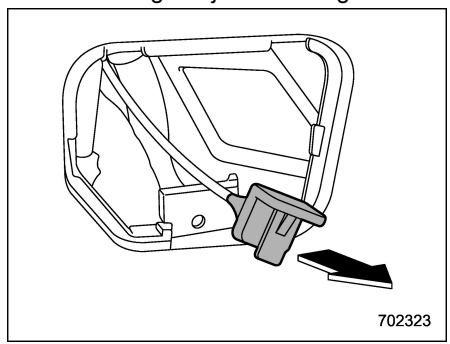


3. Tirez sur l'agrafe jaune pour déverrouiller le volet du réservoir de carburant.

## 7-2. Essai d'émission de polluants (États-Unis uniquement)

**⚠ DANGER**

**N'utilisez qu'un dynamomètre 4-roues lorsque vous testez un modèle à traction intégrale (AWD).**

**Les essais des modèles AWD ne doivent JAMAIS être effectués sur un dynamomètre simple pour deux roues motrices. Sur ce type d'installation, vous risquez un accident et de blessures car les mouvements du véhicule seraient incontrôlables, et il y a risque d'accident et de blessures pour les personnes aux alentours.**

**⚠ ATTENTION**

- **Au moment de l'inspection par les services officiels, n'oubliez pas d'attirer à l'avance l'attention de la station d'inspection ou la station-service sur le fait que votre véhicule SUBARU AWD ne doit pas être placé sur un dynamomètre 2-roues. Il pourrait en résulter un grave endommagement de la transmission.**
- **La Garantie Limitée SUBARU ne couvre pas les dommages subis par le véhicule du fait d'une méthode d'essai inappropriée, de tels dommages étant de la responsabilité du Programme Inspection State, de ses entrepreneurs ou de ses licenciés.**

La Californie et d'autres états fédéraux ont des programmes d'inspection/d'entretien pour inspecter le fonctionnement du système antipollution du véhicule. Si votre véhicule ne réussit pas ce test, certains états peuvent refuser le renouvellement de l'enregistrement du véhicule.

Votre véhicule est équipé d'un ordinateur qui surveille la performance du système antipollution du véhicule. Des inspecteurs certifiés inspecteront le système de diagnostic embarqué (OBDII) dans le cadre du processus d'inspection antipollution de l'état. Le système OBDII est conçu pour détecter les problèmes de moteur ou de transmission susceptibles d'entraîner un dépassement des limites d'émissions polluantes admissibles pour le véhicule. Les contrôles OBDII concernent toutes les voitures de tourisme et camions d'année de modèle 1996 ou plus récents. L'inspection antipollution du système OBDII est déjà entrée en vigueur dans plus de 30 états, ainsi que dans le District de Columbia.

- L'inspection du système OBDII consiste en un contrôle visuel du fonctionnement du témoin avertisseur "**CHECK ENGINE**"/témoin indicateur de dysfonctionnement (MIL), et en un examen du système OBDII au moyen d'un outil de détection électronique.
- Un véhicule est accepté à l'inspection du système OBDII si un fonctionnement correct du témoin avertisseur "**CHECK ENGINE**" est constaté, s'il n'y a pas en mémoire de code diagnostiquant une panne, et si les moniteurs d'état OBDII sont achevés.
- Un véhicule échoue à l'inspection OBDII si le témoin avertisseur "**CHECK ENGINE**" ne fonctionne pas correctement (il s'allume ou ne marche pas à cause d'une ampoule grillée) ou s'il y a un ou plusieurs autres codes diagnostiquant des pannes dans la mémoire du processeur du véhicule.
- L'inspection antipollution peut refuser de se prononcer (sans décision d'acceptation ou de refus du véhicule) si le nombre de moniteurs d'états "**NOT READY**" du système OBDII est supérieur à un. Si la batterie du véhicule a été remplacée ou

*– SUITE –*

déconnectée récemment, l'inspection du système OBDII indique que le véhicule n'est pas prêt pour le test antipollution. Dans ce cas, il sera demandé au conducteur du véhicule de rouler avec le véhicule pendant quelques jours pour remettre à zéro les moniteurs d'états et de venir présenter à nouveau le véhicule à l'inspection antipollution.

- Les propriétaires des véhicules refusés lors de cette inspection sont priés de contacter leur concessionnaire SUBARU pour la mise en état du véhicule.

Certains états utilisent encore des dynamomètres dans leur programme d'inspection antipollution. Ces dynamomètres se présentent sous la forme d'un dispositif ressemblant à un banc à rouleaux sur lequel les roues du véhicule testé peuvent tourner avec le véhicule restant en place. Avant que votre véhicule ne soit placé sur un dynamomètre, dites à votre inspecteur antipollution de ne pas placer votre véhicule à traction intégrale SUBARU sur un dynamomètre 2-roues. **Il pourrait en résulter un grave endommagement de la transmission.**

L'Agence pour la Protection de l'Environnement des États-Unis (EPA) et les états utilisant des dynamomètres 2-roues pour leur programme d'essai d'émission de polluants ont DISPENSÉ les véhicules à traction intégrale SUBARU de la partie des essais à effectuer sur dynamomètre 2-roues. Certains états utilisent pour leur programme d'essai des dynamomètres 4-roues. Ceux-ci, convenablement utilisés, ne risquent pas d'endommager les véhicules à traction intégrale SUBARU.

Quelles que soient les circonstances dans lesquelles l'essai d'émission de polluant est effectué, il ne faut jamais faire décoller les roues arrière du sol au cric ou découpler les arbres de roues afin de contourner le système AWD. Un véhicule AWD doit être testé en utilisant un dynamomètre pour AWD avec les 4 roues en rotation et montées.

## 7-3. Avant de prendre la route

Tous les jours, avant de prendre la route, vous devez effectuer les contrôles ou réglages suivants.

1. Vérifiez que les vitres, les rétroviseurs et les feux sont propres et dégagés.
2. Vérifiez que les pneus sont en bon état et présentent un aspect normal. Assurez-vous également que la pression de gonflage est correcte.
3. Regardez sous le véhicule pour vous assurer de l'absence de fuite.
4. Vérifiez qu'aucun animal de petite taille ne s'est introduit dans le compartiment moteur.
5. Vérifiez que le capot, le coffre à bagage (Legacy) et le hayon (Outback) sont bien fermés.
6. Vérifiez que votre siège est convenablement réglé.
7. Vérifiez que les rétroviseurs extérieurs et le rétroviseur intérieur sont bien réglés.
8. Attachez votre ceinture de sécurité. Vérifiez que tous les passagers ont attaché leur ceinture.
9. En mettant le contacteur d'allumage en position "ON", vérifiez que tous les témoins avertisseurs et indicateurs fonctionnent normalement.
10. Après la mise en marche du moteur,

contrôlez les jauges, les témoins indicateurs et avertisseurs.

**⚠ ATTENTION**

**Si des animaux de petite taille se retrouvent coincés dans le ventilateur du radiateur et dans les courroies du moteur, cela peut entraîner un dysfonctionnement. Vérifiez qu'aucun animal de petite taille ne s'est introduit dans le compartiment moteur et sous le véhicule avant de démarrer le moteur.**

## REMARQUE

**• Les niveaux de liquide comme l'huile moteur, le liquide de refroidissement du moteur, le liquide de frein, le liquide de lave-glace, etc. sont à vérifier régulièrement (une fois par jour, une fois par semaine ou à chaque ravitaillement en carburant).**

**• Lorsque vous tractez une remorque, reportez-vous à "Attelage de remorque (Outback – selon modèles)" ☞P490.**

# 7-4. Démarrage et arrêt du moteur (modèles sans contacteur d'allumage à bouton-poussoir)

## ■ Précautions générales lors du démarrage/de l'arrêt du moteur

**⚠ DANGER**

- **Ne démarrez jamais le moteur depuis l'extérieur du véhicule (sauf lors de l'utilisation du système de démarrage à distance du moteur). Cela pourrait entraîner un accident.**
- **Ne laissez pas tourner le moteur dans des endroits mal ventilés, comme un garage et à l'intérieur. Les gaz d'échappement peuvent pénétrer dans le véhicule ou à l'intérieur, et cela peut entraîner un empoisonnement au monoxyde de carbone.**
- **Ne démarrez pas le moteur à proximité de feuilles sèches, de papiers ou d'autres substances inflammables. Le tuyau d'échappement et les gaz d'échappement sont des risques d'incendies lorsque les températures sont élevées.**

**⚠ ATTENTION**

- **Si le moteur est arrêté en cours de conduite, le pot catalyseur peut surchauffer et brûler.**
- **Lorsque vous démarrez le moteur, assurez-vous d'être assis dans le siège du conducteur (sauf lorsque vous utilisez le système de démarrage à distance du moteur).**

## REMARQUE

**• Évitez des montées en régime et des accélérations rapides immédiatement après le démarrage du moteur.**

**• Le régime moteur est maintenu à un niveau élevé jusqu'à ce que le moteur ait suffisamment chauffé. Le régime moteur baisse progressivement alors que le moteur chauffe.**

**• À de rares occasions, il peut être difficile de démarrer le moteur selon le carburant utilisé et les conditions de conduite (trajets courts et répétés pendant lesquels le moteur n'est pas suffisamment monté en température). Dans pareils cas, il est recommandé de**

*– SUITE –*

**changer de marque de carburant.**

**• En de rares occasions, un cliquetis transitoire peut se produire dans le moteur lorsque l'accélérateur est enfoncé rapidement, comme lors d'un départ rapide et d'une accélération vigoureuse. Il ne s'agit pas d'une anomalie.**

**• Le moteur démarre plus facilement lorsque les phares, le climatiseur et le désembueur de lunette arrière sont désactivés.**

## ■ Démarrage du moteur

**⚠ ATTENTION**

**N'actionnez pas le démarreur pendant plus de 10 secondes consécutives. Si le moteur n'a pas démarré au bout de 5 à 10 secondes de lancement au démarreur, attendez au moins 10 secondes avant de faire une nouvelle tentative.**

## REMARQUE

**• Il peut être difficile de démarrer le moteur après que la batterie ait été débranchée et rebranchée (après une intervention d'entretien, par exemple). Cette difficulté provient de la fonction d'autodiagnostic du papillon des gaz à commande électronique. Dans ce cas-là, il suffit de laisser le contacteur d'allumage en position "ON" pendant une dizaine de secondes avant de mettre le moteur en marche.**

**• Ne déplacez pas le levier sélecteur lorsque le démarreur est en action.**

**⚠ ATTENTION**

**Pour redémarrer le moteur alors que le véhicule est en marche, placez le levier sélecteur en position "N". Ne tentez pas d'engager le levier sélecteur en position "P" tant que le véhicule est en marche.**

1. Serrez le frein de stationnement.
2. Éteignez les lumières et accessoires électriques inutiles.
3. Mettez le levier sélecteur en position "P" ou "N" (de préférence "P"). Le démarreur ne peut fonctionner que lorsque le levier sélecteur est en position "P" ou "N".
4. Mettez le contacteur d'allumage en position "ON" et vérifiez que tous les témoins avertisseurs et indicateurs fonctionnent normalement. Reportez-vous à "Témoins avertisseurs et indicateurs" ☞P196.
5. Tournez le contacteur d'allumage sur la position "START" **sans** enfoncer la pédale d'accélérateur. Relâchez la clé immédiatement après que le moteur ait démarré.

Si le moteur ne démarre pas, effectuez les opérations suivantes.

(1) Ramenez le contacteur d'allumage en position "LOCK" et attendez au moins 10 secondes. Après avoir vérifié que le frein de stationnement soit serré, mettez le contacteur d'allumage en position "START" en tenant la pédale d'accélérateur légèrement enfoncée (environ un quart de la course complète). Relâchez la pédale d'accélérateur dès que le moteur démarre.

(2) Si le moteur ne démarre pas, ramenez le contacteur d'allumage en position "LOCK" et attendez au moins 10 secondes. Ensuite, appuyez complètement sur la pédale d'accélérateur et mettez le contacteur d'allumage en position "START". Si le moteur démarre, relâchez immédiatement la pédale d'accélérateur.

(3) Si le moteur ne démarre pas, ramenez le contacteur d'allumage en position "LOCK". Après avoir attendu au moins 10 secondes, mettez le contacteur d'allumage en position "START" sans toucher à la pédale d'accélérateur.

(4) Si le moteur ne démarre toujours

pas, contactez votre concessionnaire SUBARU le plus proche pour demander de l'aide.

6. Assurez-vous que tous les témoins avertisseurs et indicateurs s'éteignent après le démarrage du moteur. Le système d'injection du carburant réduit automatiquement le régime de ralenti du moteur à mesure que le moteur se réchauffe.

Pendant la mise en température du moteur, le levier sélecteur doit rester en position "P" ou "N" et le frein de stationnement doit rester serré.

## ■ Arrêt du moteur

Le contacteur d'allumage ne doit être coupé que lorsque le véhicule est immobile et que le moteur tourne au ralenti.

**⚠ DANGER**

**N'arrêtez jamais le moteur pendant que le véhicule roule. La direction assistée et l'assistance de freinage ne fonctionneraient plus et le volant de direction et les freins seraient très durs à actionner. En outre, le contacteur pourrait être accidentellement mis en position "LOCK" et le volant de direction serait bloqué.**

1. Immobilisez le véhicule complètement.
2. Mettez le levier sélecteur en position "P".
3. Mettez le contacteur d'allumage en position "LOCK/OFF".

Le moteur s'arrêtera, et le contact sera mis sur OFF.

## ■ Blocage de direction

Après avoir éteint le moteur et retiré la clé du contacteur d'allumage, le volant se bloque automatiquement en raison de la fonction de blocage de direction.

Lorsque vous redémarrez le moteur, le blocage de direction est automatiquement libéré.

### ▼ Lorsque le blocage de direction ne peut pas être retiré

Lorsque vous ne pouvez pas débloquer le volant, effectuez les étapes suivantes.

1. Vérifiez que le frein de stationnement est appliqué.
2. Éteignez les lumières et accessoires électriques inutiles.
3. Vérifiez que le levier sélecteur est réglé en position "P".
4. Enfoncez la pédale de frein et maintenez-la enfoncée.
5. Tournez le contacteur d'allumage en position "ON" tout en tournant le volant de gauche à droite.

Si vous ne pouvez pas débloquer le volant en effectuant ces étapes, contactez votre concessionnaire SUBARU le plus proche.

## 7-5. Démarrage et arrêt du moteur (modèles avec système de démarrage à bouton-poussoir)

### ■ Précautions de sécurité

Reportez-vous à “Précautions de sécurité” ☞P129.

### ■ Portée de fonctionnement du système de démarrage à bouton-poussoir

Reportez-vous à “Portée de fonctionnement du système de démarrage à bouton-poussoir” ☞P188.

### ■ Démarrage du moteur

**⚠ DANGER**

- **Il existe quelques précautions générales lors du démarrage du moteur. Lisez attentivement la procédure décrite dans “Précautions générales lors du démarrage/de l’arrêt du moteur” ☞P371.**
- **Si le témoin du contacteur d’allumage à bouton-poussoir clignote en vert une fois que le moteur a démarré, ne conduisez jamais le véhicule. Le volant est toujours bloqué, et cela peut entraîner un accident.**

**⚠ ATTENTION**

- **Si le témoin de fonctionnement du contacteur d’allumage à bouton-poussoir clignote en orange, il peut y avoir une défectuosité du véhicule. Contactez immédiatement un concessionnaire SUBARU.**
- **Si le témoin du contacteur d’allumage à bouton-poussoir clignote en vert une fois que le moteur a démarré, cela signifie que le volant est toujours bloqué. Tout en déplaçant le volant à droite et à gauche, enfoncez la pédale de frein et appuyez sur le contacteur d’allumage à bouton-poussoir.**
- **Ne continuez pas d’appuyer sur le contacteur d’allumage à bouton-poussoir pendant plus de 10 secondes. Vous risqueriez de causer un dysfonctionnement. Si le moteur ne démarre pas, arrêtez d’appuyer sur le contacteur d’allumage à bouton-poussoir. Au lieu de cela, appuyez sur le contacteur d’allumage à bouton-poussoir sans enfoncer la pédale de frein pour mettre l’alimentation sur “OFF”. Attendez 10 secondes, puis appuyez sur le contacteur d’allumage à bouton-poussoir pour démarrer le moteur.**

**REMARQUE**

- **Lorsque vous appuyez sur le contacteur d’allumage à bouton-poussoir tout en enfonçant la pédale de frein:**
  - **– Le démarreur du moteur fonctionne pendant un maximum de 10 secondes et s’arrête automatiquement après le démarrage du moteur.**
  - **– Le moteur peut être lancé quelque soit l’état d’alimentation.**
- **Si le moteur ne démarre pas, vérifiez le témoin indicateur du système de sécurité. Appuyez ensuite sur le contacteur d’allumage à bouton-poussoir sans enfoncer la pédale de frein pour mettre l’alimentation sur “OFF”.**
  - **– Si le témoin était allumé, essayez de démarrer à nouveau le moteur.**
  - **– S’il était éteint, appuyez sur le contacteur d’allumage à bouton-**

**poussoir tout en enfonçant la pédale de frein avec plus de force.**

- **Les procédures de démarrage du moteur peuvent ne pas fonctionner en fonction des conditions des ondes radio autour du véhicule. Dans ce cas, reportez-vous à "Démarrage du moteur" ☞P524.**
- **Si la batterie du véhicule est déchargée, le volant ne peut pas être débloqué. Rechargez la batterie.**
- **Le régime moteur sera maintenu à un niveau élevé jusqu'à ce que le moteur ait suffisamment chauffé. Le régime moteur baisse alors que le moteur chauffe.**
- **Ne déplacez pas le levier sélecteur lorsque le démarreur est en action.**

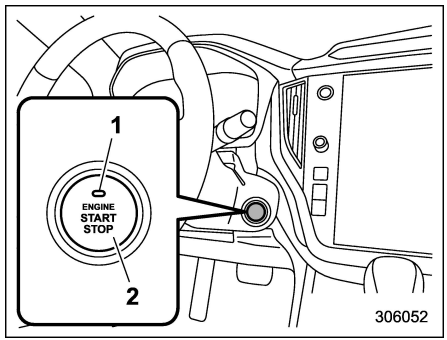


1) Indicateur de fonctionnement
2) Contacteur d'allumage à bouton-poussoir

Lorsque le contacteur d'allumage à bouton-poussoir est enfoncé pendant que vous appuyez sur la pédale de frein, le moteur démarre. La procédure de démarrage du moteur est la suivante.

1. Portez le porte-clés d'accès sur vous, puis asseyez-vous dans le siège conducteur.
2. Assurez-vous que le frein de stationnement est serré.
3. Assurez-vous que le levier sélecteur est en position "P". Le moteur peut également démarrer lorsque le levier sélecteur est en position "N"; toutefois, pour des raisons de sécurité, démarrez en position "P".
4. Appuyez sur la pédale de frein jusqu'à ce que le témoin de fonctionnement du contacteur d'allumage à bouton-poussoir devienne vert. Lors du démarrage avec le levier sélecteur en position "N", l'indicateur ne devient pas vert.
5. Tout en appuyant sur la pédale de frein, appuyez sur le contacteur d'allumage à bouton-poussoir.

## REMARQUE

- **Tout en enfonçant le bouton du levier sélecteur, le témoin sur le contacteur d'allumage à bouton-poussoir ne passera pas au vert même lorsque le levier sélecteur est en position "P".**
- **Au cas où le moteur ne démarrerait pas avec la procédure de démarrage normale, déplacez le levier sélecteur en position "P" et mettez le contact sur "ACC". Enfoncez la pédale de frein, puis appuyez sur le contacteur d'allumage à bouton-poussoir pendant au moins 15 secondes. Le moteur peut démarrer. Utilisez uniquement cette procédure en cas d'urgence.**
- **Tant que le moteur n'a pas démarré, la pédale de frein peut sembler dure. Dans ce cas, appuyez plus fermement que d'habitude sur la pédale de frein. Vérifiez que l'indicateur de fonctionnement du contacteur d'allumage à bou-**

*– SUITE –*

**ton-poussoir devienne vert, puis appuyez sur le contacteur d'allumage à bouton-poussoir pour démarrer le moteur.**

## ■ Arrêt du moteur

1. Immobilisez le véhicule complètement.
2. Mettez le levier sélecteur en position "P".
3. Appuyez sur le contacteur d'allumage à bouton-poussoir. Le moteur s'arrêtera, et le contact sera mis sur OFF.

**⚠ DANGER**

- **Ne touchez plus au contacteur d'allumage à bouton-poussoir en cours de conduite.**

  **Lorsque le contacteur d'allumage à bouton-poussoir est actionné comme suit, le moteur démarre.**

  **– Le contacteur est enfoncé et maintenu enfoncé pendant 3 secondes ou plus.**

  **– Le contacteur est enfoncé brièvement 3 fois ou plus de manière consécutive.**

  **Lorsque le moteur s'arrête, le servofrein ne fonctionnera pas. Une pression plus forte du pied sur la pédale de frein sera nécessaire.**

  **La direction assistée ne fonctionnera pas non plus. Une force supérieure sera nécessaire pour tourner le volant et cela pourrait entraîner un accident inattendu.**

- **Si le moteur s'arrête en cours de conduite, n'actionnez pas le contacteur d'allumage à bouton-poussoir et n'ouvrez aucune portière tant que le véhicule n'est pas immobilisé dans un endroit sûr. Ceci est dangereux car le blocage du volant peut s'actionner. Arrêtez le véhicule dans un endroit sûr, et contactez votre concessionnaire SUBARU immédiatement.**

**⚠ ATTENTION**

- **N'arrêtez pas le moteur tant que le levier sélecteur est dans une position autre que la position "P".**
- **Si le moteur s'arrête pendant que le levier sélecteur est dans une position autre que la position "P", le contact sera mis sur "ACC". Si le véhicule reste dans cette situation, la batterie risque de se décharger.**

### REMARQUE

**Bien que vous puissiez arrêter le moteur en actionnant le contacteur d'allumage à bouton-poussoir, n'arrêtez pas le moteur lors de la conduite sauf en cas d'urgence.**

## ■ Lorsque le porte-clés d'accès ne fonctionne pas correctement

Reportez-vous à "Porte-clés d'accès – si le porte-clés d'accès ne fonctionne pas correctement" ☞P523.

## ■ Blocage de direction

Après l'arrêt du moteur et l'ouverture d'une portière (y compris le hayon), le volant sera bloqué par la fonction de blocage du volant.

Lorsque vous redémarrez le moteur, le blocage de direction est automatiquement libéré.

▼ **Lorsque le blocage de direction ne peut pas être retiré**

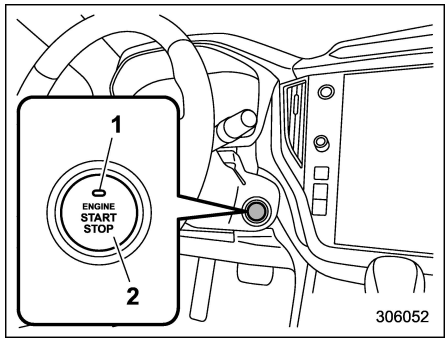


1) Indicateur de fonctionnement
2) Contacteur d'allumage à bouton-poussoir

Lorsque vous ne pouvez pas redémarrer le moteur en raison de la fonction de blocage de direction, vérifiez le statut de l'indicateur de fonctionnement et effectuez les étapes suivantes.

▽ **L'indicateur de fonctionnement clignote en vert**

1. Vérifiez que le levier sélecteur est réglé en position "P".
2. Enfoncez la pédale de frein et maintenez-la ainsi.
3. Enfoncez le contacteur d'allumage à bouton-poussoir tout en tournant le volant de gauche à droite.

▽ **L'indicateur de fonctionnement clignote en orange**

Il se peut qu'il y ait un dysfonctionnement de la fonction de blocage de direction. Contactez immédiatement votre concessionnaire SUBARU le plus proche.

## 7-6. Système de démarrage à distance du moteur (option concessionnaire)

**⚠ DANGER**

- **Il existe quelques précautions générales lors du démarrage du moteur. Lisez attentivement la procédure décrite dans "Précautions générales lors du démarrage/de l'arrêt du moteur" ☞P371.**
- **Ne démarrez aucun véhicule via la commande à distance dans un espace confiné (par exemple, dans un garage). L'utilisation prolongée d'un véhicule à moteur dans un espace clos peut provoquer une accumulation dangereuse de monoxyde de carbone. Le monoxyde de carbone est nuisible pour la santé. L'exposition à une concentration élevée de monoxyde de carbone est susceptible de provoquer des maux de tête, des étourdissements ou, dans le pire des cas, une perte de conscience et/ou la mort.**



*– SUITE –*

Le système de démarrage à distance du moteur vous permet de démarrer le moteur de l'extérieur du véhicule. De plus, le système de démarrage à distance du moteur peut activer le chauffage ou le climatiseur, vous permettant d'entrer dans l'habitacle en tout confort. Pour de plus amples détails, reportez-vous au supplément du Manuel du conducteur traitant du système de démarrage à distance du moteur.

## REMARQUE

- **La longueur de temps pendant lequel il est acceptable de permettre au moteur de rester au ralenti peut être déterminé par les lois et réglementations locales. Vérifiez les règles locales lorsque vous utilisez le système de démarrage à distance du moteur.**
- **Lorsque vous conduisez votre véhicule à l'entretien, il est recommandé d'avertir le personnel de maintenance que le véhicule est équipé d'un système de démarrage à distance du moteur.**

## ■ Transmetteur de démarrage à distance du moteur (télécommande)

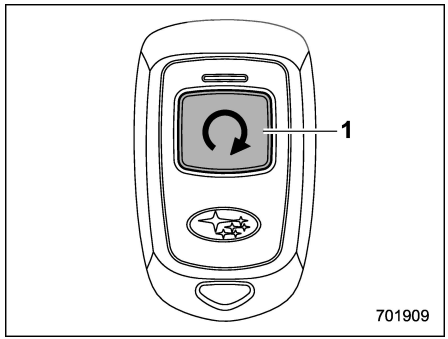


1) Bouton de télécommande

### ▼ Démarrage du moteur

## REMARQUE

**Toutes les portières du véhicule (y compris le hayon) et le capot moteur doivent être fermés avant d'activer le système de démarrage à distance du moteur. Tout point d'entrée ouvert empêche le démarrage ou cause l'arrêt du moteur.**

Le système de démarrage à distance du moteur est activé en appuyant deux fois sur le bouton de la télécommande situé sur le transmetteur de démarrage à distance du moteur (télécommande) dans les 3 secondes. Si la télécommande se trouve dans le périmètre de fonctionnement du système et qu'une demande de démarrage est reçue, les situations suivantes se produisent.

- La télécommande clignote et émet un bip sonore.
- L'avertisseur sonore retentit une fois.
- Les feux de gabarit latéraux, les feux arrière et les feux de stationnement clignotent une fois.

Si la télécommande ne se trouve pas dans le périmètre (l'utilisateur se trouve trop éloigné du véhicule), la télécommande indique deux clignotements longs sans émettre de bip.

Le système contrôle certaines conditions de sécurité préalables avant le démarrage et, si tous les paramètres contrôlés sont corrects, le moteur est mis en marche dans les 5 secondes. Une fois que le moteur démarre, les situations suivantes se produisent.

- La télécommande clignote et émet deux bips sonores.
- L'avertisseur sonore retentit une fois.
- Les feux de gabarit latéraux, les feux arrière et les feux de stationnement

clignotent une fois.

Lorsque le moteur tourne au ralenti via le système de démarrage à distance du moteur, les situations suivantes se produisent.

- Les feux de gabarit latéraux, les feux arrière et les feux de stationnement restent allumés.
- Le bouton de la télécommande clignote une fois tous les 3 secondes.
- Les lève-vitres électriques sont désactivés.

Si le moteur tourne mais ne démarre pas (ou démarre et cale), le système de démarrage à distance du moteur se désactive, puis effectue 3 nouveaux essais de démarrage. Le système ne tente pas de redémarrer le moteur s'il détermine qu'un dysfonctionnement empêche le démarrage. Si le moteur ne démarre toujours pas après 3 tentatives supplémentaires, la demande de démarrage à distance du moteur est interrompue.

### ▼ Arrêt du moteur

Appuyez sur le bouton de la télécommande et maintenez-le enfoncé pendant 2 secondes pour couper le moteur. La télécommande clignote et émet trois bips sonores pour indiquer que le moteur est arrêté. Si la demande d'arrêt n'est pas reçue (par exemple si l'utilisateur est trop éloigné du véhicule), la télécommande continue de clignoter une fois toutes les 3 secondes. Le système arrête automatiquement le moteur au bout de 15 minutes.

### ▼ Fonctions de sécurité du système de démarrage à distance

Pour des raisons de sécurité, le système de démarrage à distance du moteur empêche le démarrage (ou arrête le moteur s'il est en marche) et fait retentir l'avertisseur sonore deux fois si l'une des conditions suivantes est détectée. En outre, la télécommande clignote et émet 3 bips.

- Le temps total d'exécution a dépassé 20 minutes.
- La pédale de frein est enfoncée.
- Une clé est dans le contacteur d'allumage.
- Le capot du moteur est ouvert.
- Le régime de ralenti du moteur dépasse 3 500 tr/min.
- L'alarme de sécurité est déclenchée.
- Le levier sélecteur n'est pas en position "P".

Si le système détecte que l'une des portières (y compris le hayon) est ouverte pendant l'opération, il empêche le démarrage ou arrête le moteur et fait retentir l'avertisseur sonore et clignoter 6 fois les feux de gabarit latéraux, les feux arrière et les feux de stationnement.

En plus des outils ci-dessus, si le système de gestion de moteur du véhicule conclut qu'il y a un risque sur la sécurité dû à un problème du véhicule, le véhicule s'arrête et l'avertisseur sonore retentit 3 fois.

## REMARQUE

- **Si le système d'alarme est armé au moment de l'activation du démarrage à distance du moteur (le témoin indicateur du système de sécurité des instruments de bord clignote), le système d'alarme restera armé tout au long du cycle de démarrage à distance.**
- **Si le système d'alarme est désarmé au moment de l'activation du démarreur à distance du moteur (le témoin indicateur de sécurité sur les instruments de bord ne clignote pas), le système d'alarme restera désarmé pendant tout le cycle de démarrage à distance.**

### ▼ Fonctionnement du démarrage à distance - confirmation au moyen de la télécommande

Votre télécommande du système de démarrage à distance du moteur est un transmetteur bidirectionnel permettant de

*– SUITE –*

confirmer le fonctionnement du système au moyen de différentes indications visuelles et sonores. Le bouton rétro-éclairé par une LED et le témoin sonore interne de la télécommande indiquent l'état d'activation du système au moyen des séquences suivantes de clignotements et de bips sonores, à condition que la télécommande se trouve dans le champ d'opération du système.

| Condition préalable | Indication de la télécommande | | Signification |
|---|---|---|---|
| | Clignotement | Bip | |
| Le bouton de démarrage de la télécommande est enfoncé | Continu tant que le bouton est maintenu appuyé | — | La télécommande transmet un signal RF |
| L'utilisateur essaie de démarrer le moteur en appuyant sur le bouton de la télécommande deux fois dans un délai de 3 secondes | 1 clignotement | 1 bip | Demande de démarrage du moteur reçue |
| | 2 clignotements | 2 bips | Moteur démarré correctement |
| | 1 clignotement toutes les 3 secondes | — | Moteur au ralenti |
| | 3 clignotements | 3 bips | Le véhicule se trouve dans le périmètre mais le moteur ne démarre pas |
| | 2 clignotements longs | — | Le véhicule ne se trouve pas dans le périmètre (le moteur ne démarre pas) |
| Le moteur tourne au ralenti suite à une opération de démarrage à distance du moteur | 1 clignotement toutes les 3 secondes | — | Moteur au ralenti |
| | 3 clignotements | 3 bips | Moteur arrêté par temporisation du système ou pour des raisons de sécurité (voir les sections ci-dessus) |
| L'utilisateur essaie d'arrêter le moteur en maintenant le bouton de la télécommande appuyé pendant au moins 2 secondes | 3 clignotements | 3 bips | Moteur arrêté suite à une demande de l'utilisateur |
| | 1 clignotement toutes les 3 secondes | — | Demande d'arrêt non reçue. Moteur toujours au ralenti. |



*– SUITE –*

## ■ Méthode alternative pour les modèles avec “accès sans clé avec système de démarrage à bouton-poussoir”

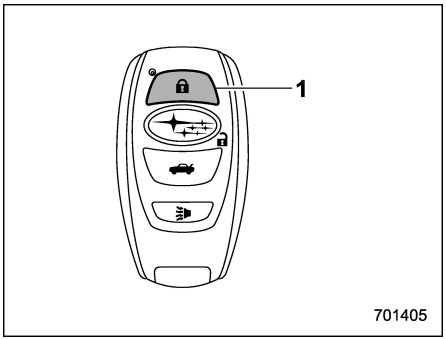


**Porte-clés d’accès**
1) Bouton de verrouillage

Vous pouvez utiliser un porte-clés d’accès comme un transmetteur de démarrage à distance du moteur. Actionnez le bouton de verrouillage pour démarrer ou arrêter le moteur comme suit.

### ▼ Avant de démarrer le moteur

Avant d’utiliser le système de démarrage à distance du moteur pour démarrer le moteur, confirmez les conditions suivantes.

- Le levier sélecteur est en position “P”.
- Toutes les portières, y compris le hayon, sont fermées.
- Le capot du moteur est fermé.
- Le contacteur d’allumage à bouton-poussoir est sur la position “OFF”.

### ▼ Démarrage du moteur

Pour démarrer le moteur avec le système de démarrage à distance du moteur, enfoncez brièvement le bouton de verrouillage dans les 2 secondes, puis maintenez enfoncé le bouton de verrouillage pendant 3 secondes.

1. Appuyez brièvement sur le bouton de verrouillage. Les feux de détresse clignotent alors une fois et l’avertisseur sonore sans clé retentit une fois.
2. Dans les 2 secondes qui suivent, enfoncez à nouveau brièvement le bouton de verrouillage. Les feux de détresse clignotent alors une nouvelle fois, et l’avertisseur sonore sans clé retentit encore une fois aussi.
3. Après l’étape 2, appuyez et maintenant immédiatement enfoncé le bouton de verrouillage. Les feux de détresse clignotent alors trois fois et le klaxon retentit une fois.
4. Environ 3 secondes après l’étape 3, relâchez le bouton de verrouillage. Le moteur démarre alors correctement.

### ▼ Arrêt du moteur

Appuyez et maintenez enfoncé le bouton de verrouillage pour arrêter le moteur avec le système de démarrage à distance du moteur.

### ▼ Fonctions de sécurité du système de démarrage à distance

Pour de plus amples informations, reportez-vous à “Fonctions de sécurité du système de démarrage à distance” ☞P379.

## ■ Pénétration dans le véhicule lorsque ce dernier est démarré via le système de commande à distance (modèles sans “accès sans clé avec système de démarrage à bouton-poussoir”)

1. Déverrouillez les portières du véhicule à l’aide du système d’entrée sans clé par télécommande.

### REMARQUE

**En cas de déverrouillage manuel des portières à l’aide de la clé, le système d’alarme du véhicule s’active (si le système d’alarme est armé avant d’activer le système de démarrage à distance du moteur) et le moteur s’éteint. Effectuez une des procédures suivan-**

**tes pour désarmer le système d'alarme. Reportez-vous à "Système d'alarme" ☞P157.**

**– Introduisez la clé dans le contacteur d'allumage et tournez-le en position "ON".**

**– Appuyez sur l'une des touches du transmetteur d'entrée sans clé par télécommande.**

2. Pénétrez dans le véhicule. Le moteur s'arrête lorsqu'une des portières ou le hayon est ouvert.

3. Introduisez la clé dans le contacteur d'allumage et tournez-la en position "START" pour redémarrer le moteur.

## ■ Pénétration dans le véhicule lorsque ce dernier est démarré via le système de commande à distance (modèles avec "accès sans clé avec système de démarrage à bouton-poussoir")

1. Déverrouillez les portières du véhicule à l'aide de la fonction d'accès sans clé et du système d'entrée sans clé par télécommande.

## REMARQUE

**En cas de déverrouillage manuel des portières à l'aide de la clé, le système d'alarme du véhicule s'active (si le système d'alarme est armé avant d'activer le système de démarrage à distance du moteur) et le moteur s'éteint. Effectuez une des procédures suivantes pour désarmer le système d'alarme. Reportez-vous à "Système d'alarme" ☞P157.**

**– Placez le contacteur d'allumage à bouton-poussoir sur la position "ACC" ou "ON".**

**– Appuyez sur l'un des boutons du porte-clés d'accès.**

2. Pénétrez dans le véhicule. Le moteur restera en marche tant que le porte-clés d'accès est présent et détecté par le véhicule.

3. Appuyez une fois sur le contacteur d'allumage à bouton-poussoir pendant que vous enfoncez la pédale de frein avant de conduire votre véhicule. L'émetteur-récepteur pour le démarreur à distance du moteur (porte-clés) clignote et fait retentir 3 bips pour indiquer que le système de démarrage à distance a été désactivé.

## ■ Entrée dans le véhicule après arrêt du moteur à l'aide du système de démarrage à distance du moteur

Une alarme peut se déclencher si le véhicule est ouvert à l'aide du transmetteur d'entrée sans clé par télécommande quelques secondes après l'arrêt du moteur à l'aide du système de démarrage à distance du moteur.

## ■ Préchauffage ou pré-refroidissement de l'intérieur du véhicule

Avant de quitter le véhicule, réglez les commandes de température selon les paramètres et conditions d'utilisation de votre choix. Une fois le moteur démarré par le système, le chauffage ou le climatiseur s'activent pour réchauffer ou refroidir l'habitacle en fonction de vos réglages.

## ■ Programme de la télécommande (émetteur-récepteur du démarreur à distance du moteur)

En cas de perte, de vol, d'endommagement ou si vous avez besoin de transmetteurs supplémentaires (le système accepte jusqu'à huit transmetteurs), les

*– SUITE –*

nouveaux transmetteurs peuvent être programmées sur le système de démarrage à distance du moteur. Les nouveaux transmetteurs de démarrage à distance du moteur peuvent être enregistrés en suivant la procédure suivante.

1. Ouvrez la portière du conducteur (cette portière doit demeurer ouverte tout au long du processus).
2. Enfoncez et maintenez enfoncée la pédale de frein.
3. Tournez le contacteur d'allumage sur "ON" puis "LOCK"/"OFF", à nouveau sur "ON" puis "LOCK"/"OFF", encore une fois sur "ON" puis "LOCK"/"OFF", puis encore une fois sur "ON" et laissez alors le contacteur sur "ON" pendant l'intégralité du processus de programmation.
4. Le système fait clignoter les feux de gabarit latéraux, les feux arrière et les feux de stationnement et fait retentir trois fois l'avertisseur sonore, indiquant que le système est entré en mode de mémorisation du transmetteur.
5. Enfoncez et relâchez le bouton "🔄" du transmetteur que vous souhaitez programmer.
6. Le système fait clignoter les feux de gabarit latéraux, les feux arrière et les feux de stationnement et fait retentir une fois l'avertisseur sonore, indiquant que le système a mémorisé le transmetteur. À la réussite de la mémorisation, le bouton du transmetteur de confirmation du démarrage à distance clignotera une fois.
7. Répétez l'étape 5 pour une addition supplémentaire des transmetteurs (le système accepte jusqu'à huit transmetteurs).
8. Le système quitte le mode d'apprentissage de transmetteur si le contacteur est mis en position "LOCK"/"OFF", si la portière est fermée ou après 2 minutes.

## ■ Maintenance du système

### REMARQUE

**Pour l'émetteur-récepteur du démarreur à distance du moteur:**

**Au cas où la batterie du véhicule est remplacée, déchargée ou déconnectée, il sera nécessaire de démarrer le véhicule au moins une fois à l'aide de la clé avant d'activer le système de démarrage à distance du moteur. Ceci est nécessaire pour permettre aux systèmes électroniques du véhicule de resynchroniser.**

**▼ Remplacement de la pile**

**⚠ ATTENTION**

- **Veillez à ne pas introduire de poussière, d'huile ni d'eau sur et à l'intérieur du transmetteur de démarrage à distance du moteur pendant le remplacement de la pile.**
- **En remplaçant la pile, veillez à ne pas endommager le circuit imprimé se trouvant à l'intérieur du transmetteur de démarrage à distance du moteur.**
- **Veillez à ne pas laisser la pile et les autres pièces démontées à portée de jeunes enfants, car ils risqueraient de les avaler.**
- **L'insertion d'une pile de type non adapté vous exposerait à des risques d'explosion. Ne remplacez qu'avec une pile de même modèle ou équivalent.**
- **N'exposez pas la pile à des températures excessives (rayons directs du soleil, feu ou équivalent).**

**Pour les modèles avec "accès sans clé avec système de démarrage à bouton-poussoir":**

Effectuez la procédure décrite dans "Remplacement de la pile du porte-clés d'accès" ☞P588.

**Pour l'émetteur-récepteur du démarreur à distance du moteur:**

La pile au lithium de 3 volts (modèle CR-

2450) fournie avec votre transmetteur de démarrage à distance du moteur est normalement utilisable pendant une durée d'un an, en fonction de l'usage que vous en faites. Lorsqu'elle commence à se décharger, vous notez une diminution de la distance d'utilisation (distance du véhicule à laquelle votre télécommande peut être utilisée). Suivez les instructions ci-après pour remplacer la pile d'un transmetteur de démarrage à distance du moteur.

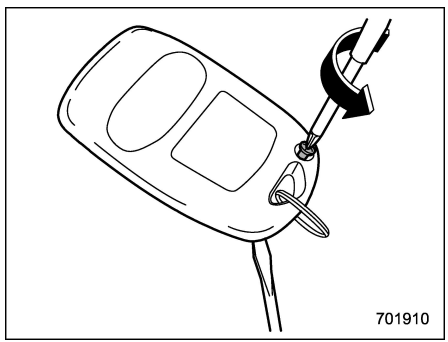


1. Retirez la petite vis cruciforme située sur le côté arrière, coin inférieur gauche du transmetteur.
2. Faites levier et détachez soigneusement les deux moitiés du transmetteur de démarrage à distance du moteur à l'aide d'un petit tournevis à lame plate.

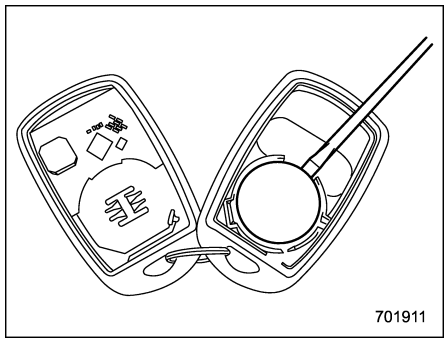


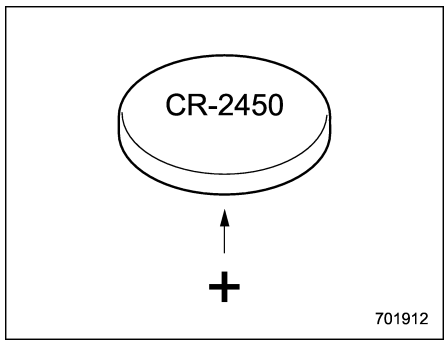


3. Retirez le circuit de la moitié inférieure du boîtier, retirez la pile et remplacez-la par une neuve. Veillez à prendre note de l'emplacement du symbole (+) sur l'ancienne pile avant de l'extraire afin de garantir une insertion correcte de la nouvelle pile (sur la pile, le symbole "+" doit être positionné à l'opposé de la carte de circuit imprimé de la télécommande).
4. Assemblez avec précaution les deux éléments du boîtier, réinstallez la vis cruciforme puis testez le fonctionnement du système de démarrage à distance du moteur.

## ■ Certification pour le démarreur du moteur à distance

### ▼ Modèles spécification des États-Unis

**⚠ ATTENTION**

**AVERTISSEMENT FCC**

**Apporter des changements ou modifications à l'équipement sans avoir obtenu l'approbation expresse de l'entité responsable de la conformité peut annuler l'autorisation d'utilisation de l'équipement dont bénéficie l'utilisateur.**

## REMARQUE

**Ce dispositif est conforme à la section 15 des Règles FCC. Le fonctionnement est soumis aux deux conditions suivantes: (1) Le dispositif ne doit pas**

*– SUITE –*

**engendrer des interférences gênantes, et (2) il doit être capable de subir toutes formes d'interférences, y compris des interférences susceptibles d'en perturber le fonctionnement.**

▼ **Modèles spécification du Canada**

**NOTE**

**This device complies with Industry Canada's licence-exempt RSSs. Operation is subject to the following two conditions: (1) This device may not cause interference; and (2) This device must accept any interference, including interference that may cause undesired operation of the device.**

**REMARQUE**

**Le présent appareil est conforme aux CNR d'Industrie Canada applicables aux appareils radio exempts de licence. L'exploitation est autorisée aux deux conditions suivantes: (1) l'appareil ne doit pas produire de brouillage; (2) l'utilisateur de l'appareil doit accepter tout brouillage radioélectrique subi, même si le brouillage est susceptible d'en compromettre le fonctionnement.**

203226

## 7-7. Transmission à variation continue

**⚠ DANGER**

**Ne passez jamais de la position "P" ou "N" à la position "D" ou "R" tout en appuyant sur la pédale d'accélérateur. Le véhicule ferait un bond en avant ou en arrière.**

**⚠ ATTENTION**

- **Observez les précautions suivantes. Ne pas suivre ces précautions peut causer des dommages à la boîte de vitesses.**
  - **Ne passez à la position "P" ou "R" qu'après l'arrêt complet du véhicule.**
  - **Ne passez pas de la position "D" à la position "R", ou vice-versa, avant l'arrêt complet du véhicule.**
- **Ne faites jamais tourner le moteur à régime élevé pendant plus de 5 secondes dans une position autre que "N" ou "P" avec le frein serré ou avec les roues calées par les cales de roue. Cette**

**pratique risque en effet de faire surchauffer le liquide de transmission.**

- **Ne déplacez jamais le véhicule vers l'arrière par l'inertie avec le levier sélecteur sur une position de conduite en marche avant ou vers l'avant par l'inertie avec le levier sélecteur en position "R". Ceci est dangereux et peut entraîner un accident ou un dysfonctionnement inattendu.**
- **Pour garer le véhicule, serrez d'abord fermement le frein de stationnement, puis placez le levier sélecteur en position "P". Ne laissez pas le véhicule en stationnement pendant longtemps avec le levier sélecteur dans toute autre position car cela peut décharger complètement la batterie.**

## ■ Fonctions de la transmission à variation continue

La transmission à variation continue de type rapports en marche avant multiple et un rapport en marche arrière est commandé électroniquement. Elle dispose aussi d'un mode manuel.

### REMARQUE

- **Tant que la température du liquide de refroidissement du moteur est encore basse, la boîte de vitesses changera de rapport à un régime moteur plus élevé que lorsque la température du liquide de refroidissement est suffisamment haute, ceci dans le but de faire monter le moteur plus rapidement en température et d'en améliorer la souplesse. Après la montée en température du moteur, les points de passage des vitesses redeviennent automatiquement normaux.**
- **Lorsque le liquide de transmission automatique vient d'être vidangé, le fonctionnement de la boîte de vitesses peut sembler inhabituel. Ceci est dû à l'annulation des données recueillies et mémorisées par le microprocesseur pour optimiser le moment où a lieu le passage des vitesses en fonction de l'état actuel du véhicule. Le retour au fonctionnement optimal de la boîte de vitesses se fait après que le véhicule a roulé un certain temps.**
- **Lorsque vous conduisez le véhicule avec une lourde charge en permanence, tel que pendant le remorquage de camping-car ou lors de la montée d'une longue côte raide, le régime moteur, la vitesse du véhicule et les performances de refroidissement du système de climatiseur peuvent être réduits automatiquement. Il ne s'agit pas d'une anomalie. Ce phénomène provient de la fonction de commande du moteur qui maintient la performance de refroidissement du véhicule. Le régime moteur et la vitesse du véhicule reviennent à la vitesse normale lorsque le moteur est capable de maintenir la performance de refroidissement optimum après la diminution de la charge. La conduite lorsque le véhicule est très chargé doit être effectuée avec la plus grande prudence. Lorsque vous remorquez, n'essayez pas de doubler le véhicule de devant en montée.**
- **La transmission à variation continue est un système de type chaîne qui procure une efficacité de la transmission pour une économie de carburant maximum. Par moments, en fonction des conditions de conduite variables, un bruit d'opération de chaînes typique de ce type de système pourrait être**

– SUITE –

**noté.**

**• Placez le garnissage de levier de vitesses dans sa position d'origine après l'avoir levé. Si le levier sélecteur est actionné avec son garnissage en position enroulée, ce dernier peut se tendre et gêner l'utilisation du levier sélecteur.**

## ■ Levier sélecteur

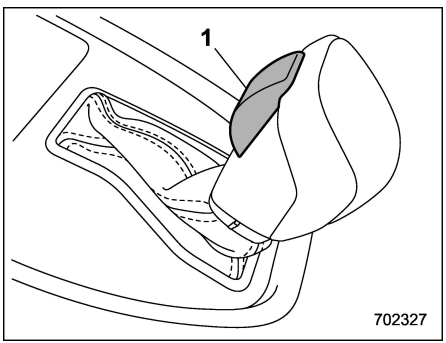


1) Bouton de levier sélecteur

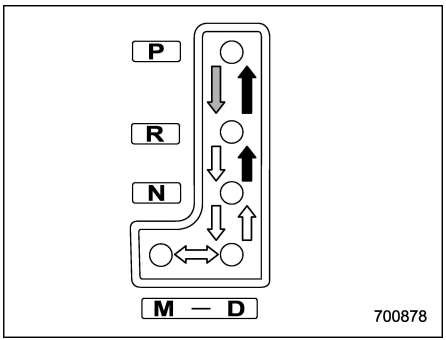


⇨ : Avec la pédale de frein enfoncée, changez de vitesse tout en enfonçant le bouton de levier sélecteur

➡ : Changez de vitesse tout en enfonçant le bouton de levier sélecteur

⇨ : Changez de rapport sans enfoncer le bouton de levier sélecteur

Le levier sélecteur peut prendre quatre positions différentes, "P", "R", "N", "D" et inclut en outre un portail manuel pour l'utilisation du mode manuel.

### REMARQUE

**Sur certains modèles, pour protéger le moteur lorsque le levier sélecteur est en position "P" ou "N", la fonction de protection empêche que le régime moteur n'augmente trop, même lorsque la pédale d'accélérateur est enfoncée au plancher.**

**▼ P (stationnement)**

Cette position s'utilise pour garer le véhicule et pendant le démarrage du moteur. Dans cette position, la boîte de vitesses est mécaniquement verrouillée pour empêcher le véhicule de bouger.

Pour vous garer, commencez par serrer le frein de stationnement, puis passez sur la position "P". Ne comptez pas uniquement sur la friction mécanique de la boîte de vitesses pour maintenir le véhicule immobile.

Pour passer le levier sélecteur de la position "P" à toute autre position, il faut complètement appuyer sur la pédale de frein pendant qu'on déplace le levier. Ceci évite que le véhicule ne fasse une embardée au démarrage.

**▼ R (marche arrière)**

Cette position s'utilise pour faire marche arrière. Pour passer de la position "N" à "R", immobilisez complètement le véhicule puis mettez le levier en position "R" en enfonçant le bouton de levier sélecteur.

Lorsque le contacteur d'allumage est mis en position "ACC", il n'est possible de déplacer le levier sélecteur de la position "N" à la position "R" qu'en appuyant sur la pédale de frein. Pour plus de détails, reportez-vous à "Fonction de verrouillage

du levier de changement de vitesses” ☞P389.

▼ **N (neutre)**

Cette position s’utilise pour remettre en marche le moteur lorsqu’il a calé. Dans cette position, la boîte de vitesses se trouve en position neutre, ce qui signifie que ni les roues ni la boîte de vitesses ne sont verrouillées. Par conséquent, même si la pente est très faible, le véhicule roule de son propre poids si le frein de stationnement ou le frein à pied n’est pas serré.

Évitez de rouler en roue libre, c’est-à-dire de mettre la boîte de vitesses au point mort lorsque le véhicule se déplace. Le frein moteur n’a aucun effet dans ces conditions.

**⚠ DANGER**

**Ne roulez pas avec le levier sélecteur en position “N” (neutre). Vous ne disposez alors d’aucun effet de frein moteur et cela accroît considérablement le risque d’accident.**

▼ **D (conduite)**

Cette position s’utilise pour conduire en temps ordinaire. Le passage des rapports se fait automatiquement et de manière continue en fonction de la vitesse du véhicule et des accélérations demandées par le conducteur. De même, lorsque le véhicule gravit une côte ou descend une pente, la transmission fournit une aide et contrôle les performances de conduite ainsi que le frein moteur en fonction de la déclivité de la pente.

Pour obtenir une accélération plus forte avec le levier en position “D”, enfoncez la pédale d’accélérateur jusqu’au plancher et tenez-la ainsi. La boîte rétrograde automatiquement. Dans ce cas, la boîte de vitesses fonctionne comme une boîte de vitesses automatique conventionnelle. Le rapport précédent est réadapté au moment où vous relâchez la pédale.

Si l’un des leviers de passage derrière le volant est actionné pendant la conduite en position “D”, la transmission passe temporairement en mode manuel. Dans ce mode, vous pouvez passer sur le rapport de votre choix à l’aide des leviers de passage. Pour plus de détails relatifs au mode manuel, reportez-vous à “Sélection du mode manuel” ☞P391. Une fois que le véhicule se stabilise, la transmission passe du mode manuel à la position “D” pour une conduite normale.

▽ **En montée**

Dans les montées, le passage intempestif est empêché au moment où l’on relâche la pédale d’accélérateur. Ceci rend moins probable une rétrogradation au moment où on accélère à nouveau. Les passages répétés au rapport supérieur/inférieur sont ainsi évités et ce la rend la conduite plus souple.

## REMARQUE

**La boîte de vitesses peut rétrograder, ce qui dépend de la manière dont on appuie sur la pédale d’accélérateur pour accélérer à nouveau.**

## ■ Fonction de verrouillage du levier de changement de vitesses

La fonction de verrouillage du levier de changement de vitesses aide à prévenir une mauvaise manipulation du levier sélecteur.

- Le levier sélecteur ne peut pas être manipulé si le contacteur d’allumage n’est pas mis en position “ON” et la pédale de frein enfoncée.
- Le levier sélecteur ne peut pas être déplacé de la position “P” à toutes autres positions avant que la pédale de frein soit enfoncée. Enfoncez d’abord la pédale de frein et manipulez le levier sélecteur.
- Seule la position “P” permet de tourner la clé de la position “ACC” à la position

– SUITE –

"LOCK" et de retirer la clé de la serrure de contacteur d'allumage (modèles sans "accès sans clé avec système de démarrage à bouton-poussoir").

- Seule la position "P" permet de placer le contacteur d'allumage à bouton-poussoir sur la position "OFF" (modèles avec "accès sans clé avec système de démarrage à bouton-poussoir").
- Si le contacteur d'allumage est mis en position "ACC" pendant que le levier sélecteur est en position "N", il peut être impossible de déplacer le levier sélecteur en position "P" sans enfoncer la pédale de frein et sans appuyer sur le bouton de levier sélecteur.

### ▼ Déverrouillage du levier de changement de vitesses

Si le levier sélecteur ne peut pas être actionné, remettez le contacteur d'allumage en position "ON" et déplacez le levier sélecteur en position "P" avec le bouton de levier sélecteur et la pédale de frein enfoncés.

Si le levier sélecteur ne bouge pas après avoir effectué la procédure ci-dessus, vérifiez et confirmez ce qui suit, puis libérez le verrouillage du levier sélecteur en conséquence.

- **Lorsque le levier sélecteur ne peut pas se déplacer de "P" à "N":**

Reportez-vous à "Déverrouillage du levier de changement de vitesses à l'aide de la partie de déverrouillage du levier de changement de vitesses" ☞P390.

- **Lorsque le levier sélecteur ne peut pas se déplacer de "N" à "R" ou "P":**

Placez le contacteur d'allumage en position "ACC", puis déplacez le levier sélecteur en position "P" avec la pédale de frein enfoncée.

Si le levier sélecteur ne bouge toujours pas, reportez-vous à "Déverrouillage du levier de changement de vitesses à l'aide de la partie de déverrouillage du levier de changement de vitesses" ☞P390.

Si le verrouillage du levier sélecteur ne peut pas être libéré sans utiliser le bouton de déverrouillage du levier sélecteur dans les cas ci-dessus, cela peut indiquer un dysfonctionnement du système de verrouillage du levier sélecteur ou du contrôle du véhicule.

Contactez un concessionnaire SUBARU le plus tôt possible pour une inspection.

### ▼ Déverrouillage du levier de changement de vitesses à l'aide de la partie de déverrouillage du levier de changement de vitesses

Effectuez la procédure suivante pour déverrouiller le verrouillage du levier de changement de vitesses.

1. Serrez le frein de stationnement et arrêtez le moteur.

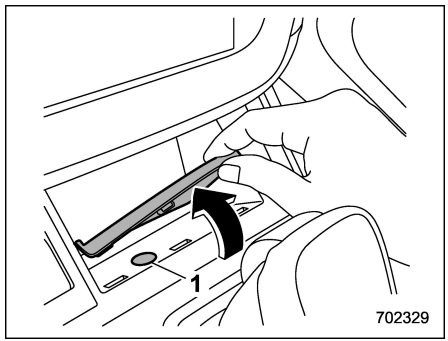


1) Orifice

2. Retournez la garniture interne de la poche.

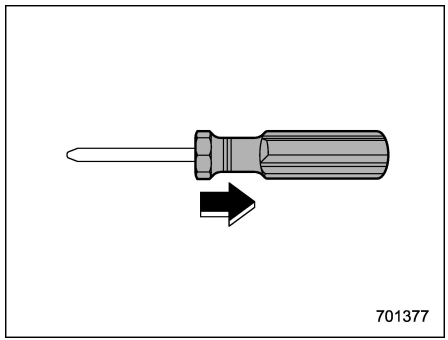


3. Retirez la partie de préhension du tournevis.

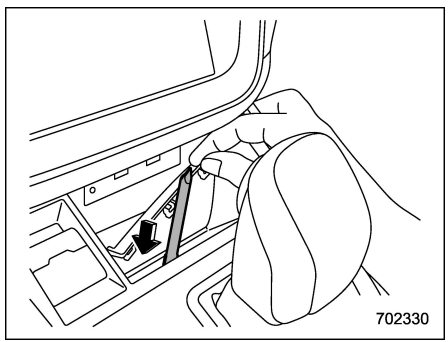


4. En appuyant sur la pédale de frein, insérez le tournevis dans l'orifice, appuyez sur la partie de déverrouillage du levier de changement de vitesses avec le tournevis, puis déplacez le levier sélecteur.

Si le levier sélecteur ne se déplace pas après avoir effectué la procédure ci-dessus, le système de verrouillage du levier de changement de vitesses peut être en dysfonctionnement. Contactez un concessionnaire SUBARU le plus tôt possible pour une inspection.

## ■ Sélection du mode manuel

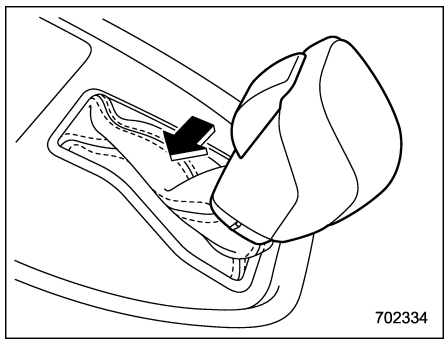


Pour sélectionner le mode manuel lorsque le véhicule roule ou qu'il est à l'arrêt, déplacez le levier sélecteur de la position "D" vers la position "M".

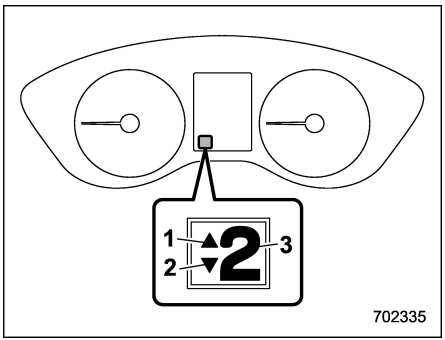


1) Indicateur de passage au rapport supérieur
2) Indicateur de passage au rapport inférieur
3) Indicateur de la position du rapport engagé

À l'entrée en mode manuel, l'indicateur de la position du rapport engagé et l'indicateur de passage au rapport supérieur et/ou inférieur situés sur les instruments de bord s'allument. L'indicateur de la position du rapport engagé indique quelle est la vitesse actuellement en prise entre la 1ère et la 8ème. Les indicateurs de passage au rapport supérieur et inférieur indiquent qu'un changement de rapport est possible. Il est possible de passer au rapport supérieur lorsque l'indicateur "△" est allumé. Il est possible de passer au rapport inférieur lorsque l'indicateur "▽"

– SUITE –

est allumé. Lorsque les deux indicateurs sont allumés, il est possible de passer à volonté au rapport supérieur ou inférieur. Lorsque le véhicule s'arrête (par exemple aux feux de circulation), les indicateurs de passage au rapport inférieur s'éteignent.

Les changements de rapports peuvent être effectués à l'aide du levier de passage situé derrière le volant.

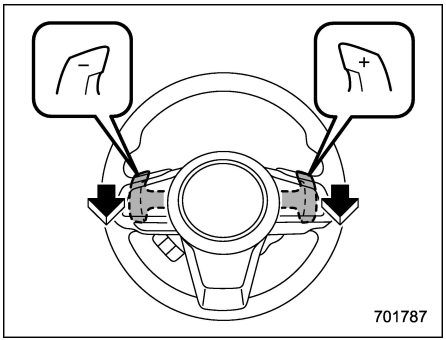


Pour passer au rapport supérieur, tirez le levier de passage portant l'indication "**+**". Pour passer au rapport inférieur, tirez le levier de passage portant l'indication "**–**".

Pour quitter le mode manuel, sortez le levier sélecteur de la position "M" pour le ramener en position "D".

En cas de changement de rapport à l'aide du levier de passage pendant la conduite lorsque le levier sélecteur est en position "D", le témoin indicateur de la position du rapport engagé s'allume et indique le rapport enclenché.

**⚠ ATTENTION**

**Ne posez ni n'accrochez rien aux leviers de passage. Cela pourrait entraîner un changement de rapport accidentel.**

## REMARQUE

**Lisez attentivement les observations suivantes et gardez-les à l'esprit lorsque vous utilisez le mode manuel.**

- **Si vous essayez de passer au rapport inférieur lorsque le régime moteur est trop élevé, c'est-à-dire lorsque cela ferait entrer l'aiguille du compte-tours dans la zone rouge, le système émet des bips sonores pour vous avertir que cela n'est pas possible.**
- **Si vous essayez de passer au rapport supérieur lorsque la vitesse du véhicule est trop basse, la boîte ne répond pas.**
- **Vous pouvez sauter les rapports (par exemple, passer de la 4ème à la 2ème) en poussant le levier de passage à deux reprises rapidement.**
- **Lorsque le véhicule se met à l'arrêt, la boîte entre automatiquement en 1ère.**
- **Si la température du liquide de transmission devient trop élevée, le témoin avertisseur "AT OIL TEMP" s'allume. Garez immédiatement le véhicule dans un endroit sûr, puis laissez le moteur tourner au ralenti jusqu'à ce que le témoin avertisseur s'éteigne.**

**Pour les modèles avec SI-DRIVE, en sélectionnant le mode Sport Sharp (S#), passer au rapport supérieur ne se fait pas automatiquement. Selon les conditions de la route, changez de rapport manuellement de façon à ce que l'aiguille du compte-tours n'entre pas dans la zone rouge. De plus, si le régime du moteur atteint un chiffre spécifié, la provision en carburant sera coupée. Dans ce cas, passez au rapport supérieur.**

## ■ Conseils de conduite

### REMARQUE

**Si les pédales d'accélérateur et de frein sont enfoncées en même temps, le couple moteur peut être limité. Il ne s'agit pas d'une anomalie.**

- Lorsque les roues patinent sur la chaussée glissante (route enneigée ou couverte de gravillons, par exemple), il est souvent possible de faire dégager le véhicule sans risque en démarrant en mode manuel et engageant le 2ème rapport.
- Utilisez toujours le frein à pied ou le frein de stationnement lorsque le véhicule est à l'arrêt avec le levier en position "D" ou "R".
- Assurez-vous de toujours serrer le frein de stationnement lorsque vous garez le véhicule. Ne comptez pas sur la boîte de vitesses seule pour maintenir le véhicule immobile.
- Ne retenez pas le véhicule à l'arrêt dans les côtes au moyen de la boîte en position "D". Utilisez les freins.
- Bien que cela se produise rarement, il arrive que le moteur émette des cliquetis lorsque le véhicule accélère fortement ou démarre rapidement à partir de l'arrêt complet. Cela n'est pas une défectuosité.

# 7-8. SI-DRIVE (selon modèles)

Le système SI-DRIVE (SUBARU Intelligent Drive) maximise les performances, le contrôle et l'efficacité du moteur.

Ce système comprend deux modes: Intelligent (I) et Sport Sharp (S#). Vous pouvez modifier les caractéristiques du groupe moteur à l'aide des commandes SI-DRIVE.

## ■ Mode Intelligent (I)

### ▼ Pour une conduite efficace et en douceur

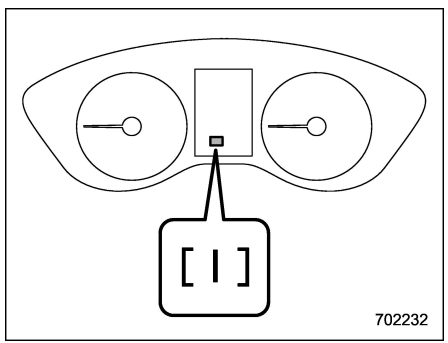


Les caractéristiques d'accélération linéaires du mode Intelligent (I) sont idéales pour une conduite normale.

Le mode Intelligent (I) équilibre la performance du véhicule, permettant une meilleure économie de carburant et une conduite en douceur, sans stress. La puissance émise pendant les accélérations est modérée, pour une économie de carburant maximum.

C'est le mode idéal pour la conduite urbaine et dans des situations pour lesquelles une puissance maximale n'est pas nécessaire. Ceci permet un meilleur contrôle dans des conditions de conduite difficiles, sur chaussée glissante ou surface molle ou friable par exemple, en raison de la réponse des gaz plus modérée.



– SUITE –

## ■ Mode Sport Sharp (S#)

**▼ Pour des performances de conduite optimales**

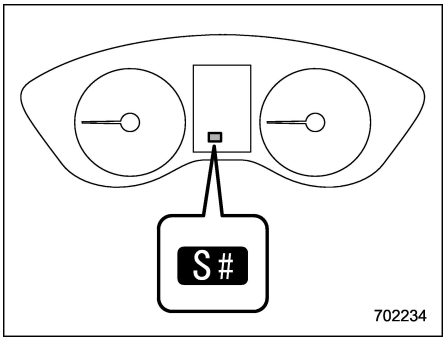


Le mode Sport Sharp (S#) offre aux amoureux de la conduite sportive des niveaux grisants de performance et de contrôle moteur. Le papillon des gaz a davantage de répondant, quel que soit le régime moteur. Procurant un plaisir de conduite illimité, ce mode est idéal pour aborder les routes sinueuses et rattraper ou doubler d'autres véhicules en toute confiance sur l'autoroute.

## ■ Commandes SI-DRIVE

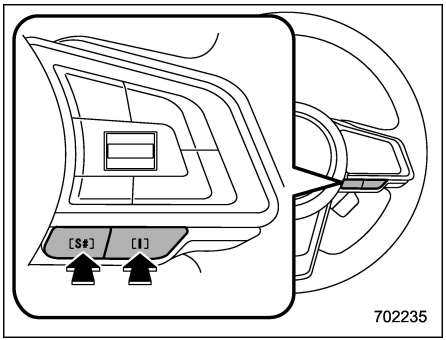


- Pour sélectionner le mode Intelligent (I), appuyez sur le commutateur "I".
- Pour sélectionner le mode Sport Sharp (S#) , appuyez sur le commutateur "S#".

### REMARQUE

- **Pendant que le moteur est froid, vous ne pouvez pas passer au mode Sport Sharp (S#).**
- **La prochaine fois que vous allumez le moteur après l'avoir éteint en mode Sport Sharp (S#), le mode SI-DRIVE passe au mode Intelligent (I).**
- **Si le témoin avertisseur d'anomalie moteur CHECK ENGINE/témoin indicateur de dysfonctionnement s'allume lorsque le moteur tourne, le mode SI-DRIVE passe au mode Sport Sharp (S#). Il est alors impossible de passer à un autre mode.**
- **Si aucune des indicateurs SI-DRIVE clignotent, le système SI-DRIVE peut être en dysfonctionnement. Contactez votre concessionnaire SUBARU.**

## 7-9. Direction assistée

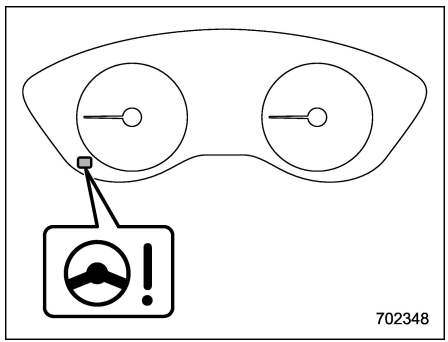


**Témoin avertisseur de direction assistée**

Le véhicule est équipé d'un système de direction assistée électrique. Lorsque le contacteur d'allumage est placé sur la position "ON", le témoin avertisseur de direction assistée sur les instruments de bord s'allume pour informer le conducteur que le système d'avertissement fonctionne correctement. Ensuite, si le moteur démarre, le témoin avertisseur s'éteint pour informer le conducteur que la direction assistée est opérationnelle.

**⚠ ATTENTION**

**Lorsque le témoin avertisseur de direction assistée est allumé, la résistance peut être plus grande lors de la rotation du volant. Roulez prudemment jusque chez le concessionnaire SUBARU le plus proche et faites contrôler le véhicule immédiatement.**

### REMARQUE

**Si le volant est utilisé des manières suivantes, le système de contrôle de la direction assistée risque de limiter temporairement la direction assistée afin d'éviter que les composants du système, comme l'ordinateur de contrôle et le moteur d'entraînement, ne surchauffent.**

- **Le volant est tourné fréquemment et brusquement lorsque le véhicule est manœuvré à vitesses extrêmement basses, comme en cas de rotations fréquentes du volant lors d'un stationnement en créneau.**
- **Le volant reste en position complètement tournée pendant une longue période.**

**À ce moment, la résistance est plus importante lors du braquage. Cependant il ne s'agit pas d'une anomalie. La force de braquage normale est rétablie lorsque le volant n'est pas utilisé pendant un certain temps et que le système de contrôle de la direction assistée a eu la possibilité de refroidir. Toutefois, si la direction assistée est utilisée de manière non-standard et que cela provoque trop fréquemment une limitation de l'assistance électrique, cela peut entraîner un dysfonctionnement du système de contrôle de la direction assistée.**

## 7-10. Freinage

### ■ Conseils de freinage

**⚠ DANGER**

**Ne gardez pas le pied posé sur la pédale de frein pendant la conduite. Cela peut causer une dangereuse surchauffe des freins et use inutilement les plaquettes de frein.**

**▼ Si les freins ont été mouillés**

Il arrive que de l'eau pénètre dans les freins après le lavage du véhicule ou en conduisant sous la pluie. Les distances de freinage sont alors plus grandes. Pour sécher les freins, appuyez légèrement sur la pédale de frein pour faire réchauffer les freins tout en roulant à vitesse modérée.

**▼ Utilisation du frein moteur**

N'oubliez pas d'utiliser l'effet de frein moteur en plus de la pédale de frein. Lors d'une rétrogradation, si vous n'utilisez que les freins à pied, les freins finissent par perdre leur efficacité du fait de l'échauffement du liquide de frein que produit la surchauffe des plaquettes. Pour éviter cela, rétrogradez à un rapport de boîte inférieur pour obtenir un effet de frein moteur plus puissant.

**▼ Freinage en cas de crevaison**

N'enfoncez pas brusquement la pédale de frein en cas de crevaison d'un pneu. Cela pourrait provoquer une perte de contrôle du véhicule. Continuez à avancer en ligne droite tout en réduisant progressivement la vitesse. Quittez lentement la route et garez le véhicule dans un endroit sûr.

### ■ Système des freins

**▼ Deux circuits séparés**

Votre véhicule est équipé d'un système de freins à double circuit. Chacun des deux circuits commande les deux roues diagonalement opposées. En cas de panne d'un des circuits de freinage, l'autre continue à fonctionner. La pédale de frein descend plus près du plancher que d'habitude et il faut appuyer beaucoup plus fort. La distance nécessaire pour immobiliser le véhicule est également beaucoup plus longue.

**▼ Servofrein**

Le servofrein utilise la dépression du collecteur d'admission du moteur pour assister le freinage. N'arrêtez pas le moteur pendant la conduite car l'assistance de freinage ne fonctionnerait plus.

Toutefois, les freins continuent à fonctionner même si le servofrein ne fonctionne plus. Dans cette éventualité, vous devez toutefois appuyer sur la pédale de frein avec beaucoup plus de force que d'habitude et la distance de freinage augmente.

**▼ Système d'assistance au freinage**

**⚠ DANGER**

**N'ayez pas une confiance aveugle dans le système d'assistance au freinage. Ce système n'augmente pas la capacité de freinage du véhicule au-delà de ses limites. En cours de conduite, prenez toujours un maximum de précautions en tenant compte de la vitesse du véhicule et des distances de sécurité à respecter.**

**⚠ ATTENTION**

**En cas de freinage soudain obligatoire, maintenez fortement enfoncée la pédale de frein afin d'activer le système d'assistance au freinage.**

L'assistance au freinage est un système destiné à assister le conducteur. Il assiste la force de freinage lorsque le conducteur ne peut enfoncer fortement la pédale de frein et que la force de freinage est insuffisante.

L'assistance de freinage génère une force de freinage qui dépend de la vitesse à laquelle le conducteur enfonce la pédale de frein.

### REMARQUE

**Une pression forte ou soudaine sur la pédale de frein entraîne les phénomènes suivant. Ces phénomènes ne sont pas signe de dysfonctionnement; le système d'assistance au freinage fonctionne correctement.**

- **Vous pouvez avoir l'impression que l'actionnement de la pédale de frein demande moins de force, et que la force de freinage est supérieure.**
- **Il se peut que vous entendiez le bruit de l'ABS en action venant du compartiment moteur.**

## ■ Indicateurs d'usure des plaquettes de frein à disque

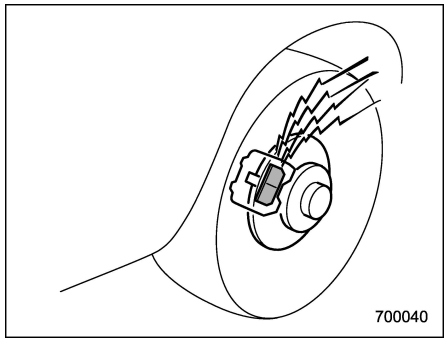


Les indicateurs d'usure des plaquettes des freins à disque émettent un bruit caractéristique pour vous avertir quand les plaquettes sont usées.

Lorsque vous entendez un couinement ou un raclement en provenance des freins à disque pendant le freinage, faites immédiatement contrôler le véhicule par un concessionnaire SUBARU.

# 7-11. ABS (système de freins antiblocage)

**⚠ DANGER**

**Observez toujours la plus grande prudence pendant la conduite. Ne soyez pas trop confiant du fait que vous conduisez un véhicule avec système de freins antiblocage (ABS) car il pourrait en résulter un grave accident.**

**⚠ ATTENTION**

- **L'ABS ne rend pas toujours la distance d'arrêt plus courte. Il faut donc rester prudent et toujours maintenir la distance de sécurité avec le véhicule qui vous précède.**
- **Sur une route en mauvais état, sur du gravier, sur routes gelées ou dans la neige fraîche, les distances de freinage peuvent être plus longues pour un véhicule muni de l'ABS que pour un véhicule à freins ordinaires. Lors de la conduite dans de telles conditions, ralentissez et gardez**

– SUITE –

**une distance suffisante par rapport aux autres véhicules.**

- **Lorsque vous sentez que l'ABS est en action, il faut maintenir constante la pression sur la pédale de frein. Ne pompez pas sur la pédale de frein car cela perturbe le bon fonctionnement de l'ABS.**

L'ABS empêche le blocage des roues qui se produit lors d'un freinage brusque ou sur chaussée glissante. Il aide ainsi à empêcher la perte de contrôle de la direction qu'entraîne le blocage des roues et améliore la stabilité directionnelle.

Lorsque l'ABS entre en action, vous entendez parfois un léger bruit de crécelle accompagné de vibrations dans la pédale de frein. Ceci est normal et est le signe que l'ABS fonctionne.

L'ABS ne fonctionne pas lorsque la vitesse de déplacement du véhicule est inférieure à 10 km/h (6 mi/h) environ.

### ■ Fonction d'essai automatique de l'ABS

Lorsque le véhicule vient de démarrer, il se peut que vous ressentiez parfois un léger choc sur la pédale de frein et vous entendez le bruit de l'ABS en action venant du compartiment moteur. Ceci provient de la fonction d'essai automatique de l'ABS à la mise en marche et ne doit pas être considéré comme anormal.

### ■ Témoin avertisseur des freins antiblocage ABS

Reportez-vous à "Témoin avertisseur des freins antiblocage ABS" ☞P206.

## 7-12. Système EBD (répartition électronique de la force de freinage)

Le système EBD renforce l'efficacité du freinage en affectant aux freins arrière une plus grande proportion de la force de freinage. Sa fonction consiste à ajuster la répartition de la force de freinage vers les roues arrière en fonction des conditions de charge du véhicule et de sa vitesse.

Le système EBD fait partie intégrante de l'ABS et utilise certains des composants de l'ABS pour assurer sa fonction d'optimisation de répartition de la force de freinage. En cas de défaillance d'un des composants ABS utilisés par le système EBD, le système EBD ne peut plus fonctionner lui non plus.

Lorsque le système EBD entre en action, il arrive que vous entendiez un léger bruit de crécelle ou que vous sentiez de légères vibrations sur la pédale de frein. Ceci est normal et ne doit pas être considéré comme un défaut de fonctionnement.

### ■ Dysfonctionnements du système EBD

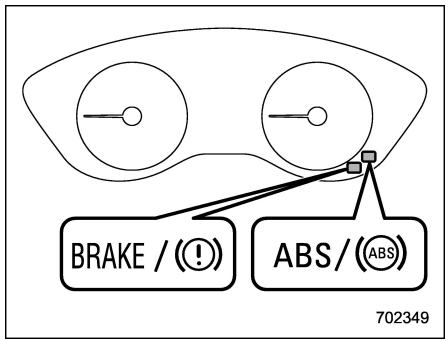


En cas de défaut de fonctionnement du système EBD, le système cesse de fonctionner et le témoin avertisseur du système des freins et le témoin avertisseur des freins antiblocage ABS s'allument simultanément.

- Témoin avertisseur du système des freins
- Témoin avertisseur des freins antiblocage ABS
- Témoin avertisseur du Contrôle de Dynamique du Véhicule

Si les deux témoins avertisseurs restent allumés même si le frein de stationnement est relâché, le niveau de liquide de frein peut être bas ou le système EBD peut présenter un problème. Garez immédiatement le véhicule dans un endroit sûr, et contactez un concessionnaire SUBARU.

**⚠ DANGER**

- **Conduire avec le témoin avertisseur du système des freins allumé est dangereux. Ceci indique que votre système des freins risque de ne pas fonctionner normalement. Si le témoin reste allumé, faites immédiatement contrôler les freins par un concessionnaire SUBARU.**
- **Si vous avez un doute quant au bon fonctionnement des freins, n'utilisez pas le véhicule. Faites-le remorquer jusqu'au concessionnaire SUBARU le plus proche pour le faire réparer.**

## 7-13. Système de Contrôle de Dynamique du Véhicule

**⚠ DANGER**

**Conduisez toujours avec la plus grande prudence. Un excès de confiance du fait que votre véhicule est équipé du système de Contrôle de Dynamique du Véhicule peut être à l'origine d'un grave accident.**

**⚠ ATTENTION**

- **Même si votre véhicule est équipé du système de Contrôle de Dynamique du Véhicule, cela ne vous dispense pas d'utiliser des pneus hiver sur les routes enneigées ou verglacées, ni de réduire sensiblement la vitesse du véhicule sur de telles surfaces. Le système de Contrôle de Dynamique du Véhicule à lui seul n'est pas une garantie contre le risque d'accident en toute situation.**
- **L'activation du système de Contrôle de Dynamique du Véhicule est le signe que la route sur**

– SUITE –

**laquelle le véhicule roule est glissante; le fait que le véhicule soit équipé du système de Contrôle de Dynamique du Véhicule ne garantit pas que le contrôle du véhicule puisse être maintenu en tous temps et dans toutes les situations. Toute entrée en action du système doit être interprétée comme une incitation à réduire très sensiblement la vitesse du véhicule.**

- **Chaque fois que les organes de la suspension, les organes de la direction ou un essieu sont retirés d'un véhicule équipé du système du Contrôle de Dynamique du Véhicule, il faut faire contrôler ce système par un concessionnaire agréé SUBARU.**
- **Pour que le système de Contrôle de Dynamique du Véhicule puisse fonctionner correctement, il faut observer les précautions suivantes.**
  - **– Les pneus montés sur les quatre roues du véhicule doivent être de même taille, de même type et de même marque. En outre, l'usure doit être la même sur les quatre pneus.**
  - **– Maintenez la pression des pneus à une valeur appropriée, comme indiqué sur la plaque du véhicule collée contre le montant de portière côté conducteur.**
  - **– Lors du remplacement d'un pneu crevé, n'utilisez que la roue de secours de type provisoire spécifiée. Toutefois, même avec la roue de secours de type provisoire spécifiée, l'efficacité du système de Contrôle de Dynamique du Véhicule sera réduite.**
- **Si les pneus sont dépareillés, le système de Contrôle de Dynamique du Véhicule peut ne pas fonctionner correctement.**

En cas de patinage et/ou de dérapage sur une chaussée glissante, et/ou dans un virage ou au cours d'une manœuvre d'évitement, le système de Contrôle de Dynamique du Véhicule ajuste la puissance du moteur et les forces de freinage respectives des différentes roues pour aider à maintenir la traction et le contrôle de direction.

- **Fonction de contrôle de traction**

La fonction de contrôle de traction est conçue pour éviter le patinage des roues motrices sur chaussée glissante, et aide donc à maintenir la traction et le contrôle de direction. Cette fonction est active lorsque le témoin indicateur de fonctionnement du Contrôle de Dynamique du Véhicule clignote.

- **Fonction de suppression du dérapage**

La fonction de suppression du dérapage est conçue pour aider à maintenir la tenue de route en supprimant la tendance des roues à glisser sur le côté lors du braquage du volant. Cette fonction est active lorsque le témoin indicateur de fonctionnement du Contrôle de Dynamique du Véhicule clignote.

## REMARQUE

- **Le système de Contrôle de Dynamique du Véhicule fonctionne normalement lorsque les conditions suivantes surviennent.**
  - **– Vous ressentez de légères vibrations au niveau de la pédale de frein.**
  - **– Vous ressentez de légères secousses du véhicule et du volant de direction.**
  - **– Lors de la mise en marche du moteur ou lors d'un démarrage après avoir mis le moteur en marche, il est possible que vous enten-**

**diez un bruit caractéristique de fonctionnement en provenance du compartiment moteur.**

**– Vous ressentez des secousses sur la pédale de frein lors d'un démarrage après avoir mis le moteur en marche.**

**• Dans les situations suivantes, il est possible que le véhicule soit moins stable que le conducteur n'en a l'impression. Le système de Contrôle de Dynamique du Véhicule peut alors être activé. Un tel fonctionnement n'indique pas une anomalie du système.**

**– Sur routes couvertes de gravillons ou routes cahoteuses**

**– Sur routes non revêtues d'un enrobé de finition**

**– Lorsque le véhicule tracte une remorque (Outback)**

**– Lorsque le véhicule est équipé de pneus neige ou de pneus hiver**

**• Lorsque le système de Contrôle de Dynamique du Véhicule est en action, la sensation à la manœuvre du volant de direction est légèrement différente de la sensation habituelle.**

**• Il reste indispensable de réduire la vitesse à l'approche d'un virage, même si le véhicule est équipé du Contrôle de Dynamique du Véhicule.**

**• Arrêtez toujours le moteur avant de remplacer une roue. Le non-respect de cette précaution peut perturber le système du Contrôle de Dynamique du Véhicule qui ne peut plus fonctionner correctement.**

## ■ Moniteur du système de Contrôle de Dynamique du Véhicule

Reportez-vous à "Témoin avertisseur du Contrôle de Dynamique du Véhicule/Témoin indicateur de fonctionnement du Contrôle de Dynamique du Véhicule" ☞P212 et "Témoin indicateur de désactivation du Contrôle de Dynamique du Véhicule" ☞P213.

## ■ Pour activer/désactiver le système de Contrôle de Dynamique du Véhicule

Pour activer et désactiver le Contrôle de Dynamique du Véhicule, utilisez l'affichage d'informations central. Reportez-vous à "Réglages du véhicule" ☞P246 (modèles à affichage 11,6 pouces) ou "Icônes de réglage du véhicule" ☞P269 (modèles à double affichage 7,0 pouces).

La création d'un patinage des roues de conduite adéquat par la désactivation temporaire du système de Contrôle de Dynamique du Véhicule peut vous aider à sortir des situations suivantes. Si cela est nécessaire, désactivez le système de Contrôle de Dynamique du Véhicule.

• Lors d'un départ arrêté en pente raide sur route enneigée, sur des gravillons, ou sur d'autres surfaces glissantes

• Pour dégager le véhicule lorsque les roues sont enlisées dans de la boue ou de la neige profonde

Lorsque vous désactivez le système du Contrôle de Dynamique du Véhicule alors que le moteur est en marche, le témoin indicateur de désactivation du Contrôle de Dynamique du Véhicule s'allume sur les instruments de bord. Le système de Contrôle de Dynamique du Véhicule est désactivé. Une nouvelle pression sur "Vehicle Dynamics Control (Contrôle dynam. Véhicule)" pour réactiver le système de Contrôle de Dynamique du Véhicule entraîne l'extinction du témoin indicateur de désactivation du Contrôle de Dynamique du Véhicule.

Vous ne devez pas mettre le système de Contrôle de Dynamique du Véhicule hors service, sauf dans les situations mentionnées ci-dessus.



– SUITE –

**ATTENTION**

**Le système de Contrôle de Dynamique du Véhicule aide à prévenir des mouvements instables du véhicule tels que les dérapages en utilisant les freins et la force motrice. Sauf en cas d'absolue nécessité, ne désactivez pas le système de Contrôle de Dynamique du Véhicule. Si vous devez désactiver le système de Contrôle de Dynamique du Véhicule, conduisez très attentivement en vous basant sur la condition de la surface de la route.**

## REMARQUE

**• En cas de pression sur "Vehicle Dynamics Control (Contrôle dynam. Véhicule)" pour désactiver le système de Contrôle de Dynamique du Véhicule, celui-ci est automatiquement réactivé lors de la remise en marche du moteur après avoir ramené le contacteur d'allumage en position "LOCK"/"OFF".**

**• Si le système de Contrôle de Dynamique du Véhicule a été désactivé en appuyant sur "Vehicle Dynamics Control (Contrôle dynam. Véhicule)", les performances routières du véhicule sont comparables à celles d'un véhicule qui n'est pas équipé du système de Contrôle de Dynamique du Véhicule. Sauf en cas d'absolue nécessité, ne désactivez pas le système de Contrôle de Dynamique du Véhicule.**

**• Même lorsque le système de Contrôle de Dynamique du Véhicule est désactivé, les composants du système de commande des freins peuvent être actifs. Lorsque le système de commande des freins est activé, le témoin indicateur de fonctionnement du Contrôle de Dynamique du Véhicule clignote.**

# 7-14. X-MODE (Outback)

**DANGER**

- **Faites toujours preuve d'une grande prudence pendant la conduite. Ne soyez pas trop confiant du fait que vous conduisez un véhicule pourvu du X-MODE car il pourrait en résulter un grave accident.**
- **Observez toujours la plus grande prudence pendant la conduite, ne soyez pas trop confiant du fait que vous conduisez un véhicule avec fonction de contrôle de vitesse en descente car il pourrait en résulter un grave accident. Soyez particulièrement prudent, et enfoncez la pédale de frein si nécessaire lorsque vous conduisez sur une pente extrêmement raide, sur des routes verglacées, boueuses ou sablonneuses. Si vous ne contrôlez pas la vitesse du véhicule, une perte de contrôle pourrait s'ensuivre et entraîner ainsi un accident gave.**

**⚠ ATTENTION**

- **Même si votre véhicule est équipé du X-MODE, cela ne vous dispense pas d'utiliser des pneus hiver sur les routes enneigées ou verglacées, ni de réduire sensiblement la vitesse du véhicule sur de telles surfaces. Le X-MODE à lui seul n'est pas une garantie contre le risque d'accident en toute situation.**
- **Activez le X-MODE lorsque vous circulez à faible vitesse sur une surface très glissante. Toutefois, le X-MODE ne garantit pas le contrôle permanent du véhicule en toutes circonstances. L'activation du X-MODE doit s'accompagner d'une réduction importante de la vitesse du véhicule.**
- **Chaque fois que les organes de la suspension, les organes de la direction ou un essieu ont été déposés sur un véhicule, faites contrôler le système par un concessionnaire agréé SUBARU.**
- **Respectez les précautions suivantes pour garantir le bon fonctionnement du X-MODE:**
  - **Les pneus montés sur les quatre roues du véhicule doivent être de même taille, de même type et de même marque. En outre, l'usure doit être la même sur les quatre pneus.**
  - **Maintenez la pression des pneus à une valeur appropriée, comme indiqué sur l'étiquette apposée sur le montant de la portière du véhicule.**
  - **En cas de crevaison, il ne faut utiliser que la roue de secours de type provisoire spéciale. Avec une roue de secours de type provisoire normale, le X-MODE perd en efficacité et il faut en tenir compte pour conduire dans ces conditions.**
- **Si la fonction de contrôle de vitesse en descente a fonctionné de manière continue pendant une période prolongée, la température du disque de frein peut augmenter et il est possible que la fonction de contrôle de vitesse en descente soit désactivée de manière temporaire. Dans ce cas, l'indicateur de contrôle de vitesse en descente disparaît. Lorsque l'indicateur de contrôle de vitesse en descente disparaît, la fonction de contrôle de vitesse en descente est désactivée.**

Le X-MODE est le système de commande intégré du moteur, de la traction intégrale (AWD), du système de Contrôle de Dynamique du Véhicule, etc., pour la conduite dans de mauvaises conditions. Le X-MODE permet un plus grand confort de conduite sur route glissante, même en montée ou en descente.

Le X-MODE comporte les fonctions suivantes.

- **Fonction de contrôle de vitesse en descente:**

A l'aide de la fonction de contrôle de vitesse en descente, vous pouvez maintenir le véhicule à une vitesse constante lorsque vous descendez une pente. Si la vitesse du véhicule venait à augmenter, le système de commande des freins s'active pour ajuster la vitesse du véhicule.

- **Contrôle de la capacité de traction:**

Ce mode augmente l'aptitude en côte et la capacité de traction ainsi que la possibilité d'appliquer un couple plus régulier pour permettre un contrôle plus aisé du volant.



– SUITE –

## ■ Pour activer/désactiver le X-MODE

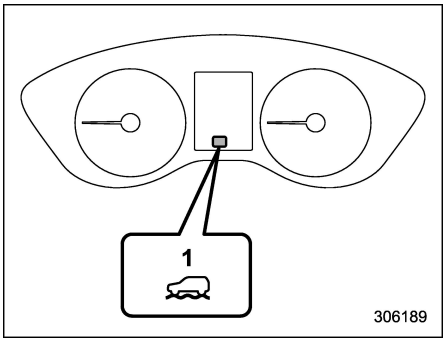


**Indicateur de X-MODE (modèles avec 1 mode)**
1) Indicateur de X-MODE

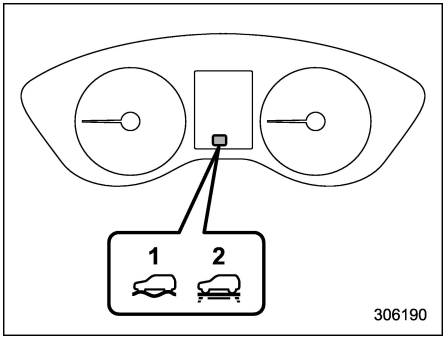


**Indicateur de X-MODE (modèles avec 2 modes)**
1) Indicateur de mode DEEP SNOW/MUD
2) Indicateur de mode SNOW/DIRT

Pour activer ou désactiver le X-MODE, utilisez l'affichage d'informations central. Reportez-vous à "Réglages du véhicule" ☞P246 (modèles à affichage 11,6 pouces) ou "Icônes de réglage du véhicule" ☞P269 (modèles à double affichage 7,0 pouces).

### REMARQUE

**● Le X-MODE ne s'active pas si le véhicule roule à 20 km/h (12 mi/h) ou plus, même si vous tentez de l'activer. À ce moment, un témoin sonore retentit deux fois.**

**● Si la vitesse du véhicule atteint 40 km/h (25 mi/h) ou plus alors que le X-MODE est activé, un avertisseur sonore retentit une fois et le X-MODE se désactive.**

**● Si l'une des conditions suivantes est remplie alors que le moteur tourne, le X-MODE se désactive. Dans ce cas, il n'est pas possible de réactiver le X-MODE.**

**– Le témoin avertisseur d'anomalie moteur CHECK ENGINE/témoin indicateur de dysfonctionnement s'allume.**

**– Le témoin avertisseur de surchauffe de l'huile de boîte de vitesses automatique AT OIL TEMP clignote.**

**– Le témoin avertisseur des freins antiblocage ABS s'allume.**

**– Le témoin avertisseur du Contrôle de Dynamique du Véhicule s'allume.**

**● En cas de risque de surchauffe du moteur due à une augmentation de la température du liquide de refroidissement, l'activation du X-MODE peut s'avérer impossible. Même s'il est activé, le X-MODE peut se désactiver si la température du liquide de refroidissement du moteur augmente.**

**● Le système de démarrage et d'arrêt automatique sera arrêté lorsque le X-MODE est activé.**

**Modèles avec 2 modes:**

- **SNOW/DIRT est adapté à la conduite sur une route couverte de neige où les points de contact entre les pneus et la surface de la route sont visibles, ou à la conduite sur une route non goudronnée.**
- **D.SNOW/MUD est adapté à la conduite sur une route couverte de neige profonde où les points de contact entre les pneus et la surface de la route ne sont pas visibles, ou à la conduite sur une route boueuse.**

## ■ Fonction de contrôle de vitesse en descente

La fonction de contrôle en descente reste en mode d'attente lorsque le X-MODE est activé et que la vitesse du véhicule est inférieure à 20 km/h (12 mi/h) environ.

La fonction est active lorsque la vitesse du véhicule est inférieure à environ 20 km/h (12 mi/h) et que le rapport d'accélération est inférieur à environ 10 %.

La fonction se désactive lorsque la vitesse du véhicule est supérieure à environ 20 km/h (12 mi/h) et que la pédale d'accélérateur est enfoncée.

**⚠ ATTENTION**

**La puissance de freinage exercée par la fonction de contrôle en descente peut être insuffisante si un freinage important est nécessaire (en tractant une remorque, par exemple).**

## REMARQUE

- **Même lorsque la fonction de contrôle en descente est active, vous pouvez faire varier la vitesse du véhicule au moyen de la pédale de frein ou de la pédale d'accélérateur.**
- **Lors d'un freinage effectué par la fonction de contrôle de vitesse en descente, le témoin de contrôle de vitesse en descente clignote.**
- **La fonction de contrôle de vitesse en descente peut être utilisée quel que soit le degré d'inclinaison de la route.**
- **Le système de contrôle de vitesse en descente fonctionne normalement lorsque les conditions suivantes surviennent.**
  - **– Un bruit de fonctionnement en provenance du compartiment moteur est perçu brièvement lorsque la fonction de contrôle de vitesse en descente est active.**
  - **– La sensation au niveau de l'enfoncement de la pédale de frein est différente (plus dure qu'à l'accoutumée) lorsque la pédale de frein est enfoncée pendant le fonctionnement de la fonction de contrôle de vitesse en descente.**

▼ **Indicateur de contrôle de vitesse en descente**

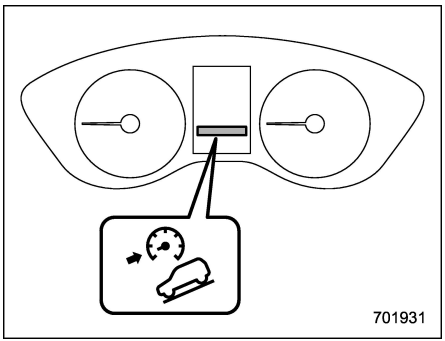


Cet indicateur apparaît lorsque la fonction de contrôle de vitesse en descente est en mode d'attente. Il clignote lorsque la fonction est active. Il disparaît lorsque la fonction est en mode désactivé. Lorsque cette fonction passe de l'état opérationnel à l'état non-opérationnel, il disparaît lorsque la vitesse du véhicule devient supérieure à environ 30 km/h (18 mi/h).

## 7-15. Système de surveillance de la pression des pneus (TPMS) (modèles spécification des États-Unis)

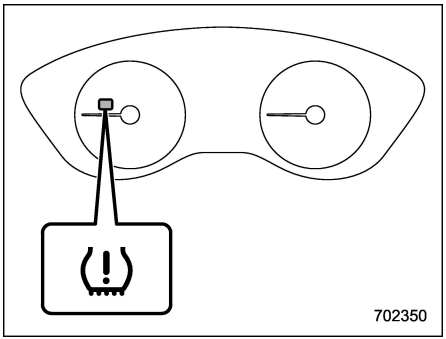


**Témoin avertisseur de pression de gonflage basse des pneus**

Le système de surveillance de la pression des pneus avertit le conducteur en cas de baisse sensible de la pression d'un pneu, chaque roue étant équipée d'un capteur qui émet un signal de pression.

Le système de surveillance de la pression des pneus n'est opérant que lorsque le véhicule roule à une vitesse supérieure à environ 32 km/h (20 mi/h). En outre, le système ne peut pas toujours réagir immédiatement en cas de baisse soudaine de la pression (par exemple l'éclatement du pneu causé par un objet pointu ou tranchant).

**⚠ DANGER**

- **Si le témoin avertisseur de pression de gonflage basse des pneus s'allume pendant la conduite, ne freinez jamais de manière brusque. Au lieu de cela, effectuez la procédure suivante. Faute de quoi, vous courez le risque d'un accident avec d'importants dégâts matériels au véhicule et des blessures graves.**
  - **(1) Continuez à avancer en ligne droite tout en réduisant progressivement la vitesse.**
  - **(2) Quittez lentement la route et garez le véhicule dans un endroit sûr.**
  - **(3) Vérifiez la pression des quatre pneus et regonflez à la pression de gonflage à FROID indiquée sur la plaque de véhicule apposée contre le montant de portière du côté conducteur.**

  **Même si le véhicule n'a roulé que très peu, les pneus ont chauffé et leur pression a par conséquent augmenté. Avant d'ajuster la pression des pneus à la valeur prescrite sur l'étiquette des pneus, il faut toujours attendre que les pneus aient refroidi. Reportez-vous à "Roues et pneus" ☞P562. Le système de surveillance de la pression des pneus ne fonctionne pas lorsque le véhicule est à l'arrêt. Après avoir réglé la pression des pneus, conduisez le véhicule à une vitesse d'au moins 32 km/h (20 mi/h) pour que le TPMS puisse contrôler à nouveau la pression de gonflage des pneus. Si tous les pneus sont gonflés à une pression supérieure à la valeur jugée critique par le système, le témoin avertisseur de pression de gonflage basse des pneus doit s'éteindre au bout de quelques minutes.**

  **Si ce témoin reste allumé pendant la conduite une fois la pression des pneus réglée, l'un des pneus est probablement en mauvais état et perd rapidement son air. Dès que vous avez des raisons de croire qu'un pneu ne tient pas l'air, remplacez cette roue par la roue de secours.**

- **Lorsqu'une roue de secours est installée ou si une jante a été remplacée sans faire transférer le capteur manométrique/transmetteur d'origine, le témoin avertisseur de pression de gonflage basse des pneus s'illumine après avoir clignoté pendant environ une minute. C'est le signe que le système de surveillance de la pression des pneus (TPMS) ne peut pas surveiller l'ensemble des quatre roues. Contactez votre concessionnaire SUBARU dès que possible pour faire remplacer la roue et le capteur et/ou réinitialiser le système.**
- **Lorsqu'un pneu est réparé avec du produit de colmatage de pneu liquide, la valve d'avertissement de pression de pneu et le transmetteur risquent de ne pas fonctionner correctement. En cas d'utilisation de produit de colmatage de pneu liquide, contactez au plus tôt le concessionnaire SUBARU le plus proche ou un autre atelier qualifié. Assurez-vous de remplacer la valve d'avertissement de pression de pneu et le transmetteur en cas de remplacement du pneu. Vous pouvez réutiliser la roue si elle n'est pas endommagée et si les résidus du produit de colmatage ont été correctement nettoyés. N'injectez pas dans les pneus du liquide ou de l'aérosol pour colmatage de pneu, car cela pourrait perturber le fonctionnement des capteurs manométriques des pneus. Si le témoin reste allumé après avoir clignoté pendant environ une minute, contactez rapidement un concessionnaire SUBARU pour faire contrôler le véhicule.**

**⚠ ATTENTION**

**Ne placez ni objets métalliques ni feuille de métal sous le siège du conducteur. Cela pourrait entraîner une baisse de la réception des signaux des capteurs de pression des pneus, et le système de surveillance de la pression des pneus ne pourrait pas fonctionner normalement.**

ID FCC: CWTD1G141

## REMARQUE

**Ce dispositif est conforme à la section 15 des Règles FCC. Le fonctionnement est soumis aux deux conditions suivantes: (1) Le dispositif ne doit pas engendrer des interférences gênantes, et (2) il doit être capable de subir toutes formes d'interférences, y compris des interférences susceptibles d'en perturber le fonctionnement.**

**PRÉCAUTIONS FCC**

**Apporter des changements ou modifications à l'équipement sans avoir obtenu l'approbation expresse de l'entité responsable de la conformité peut annuler l'autorisation d'utilisation de l'équipement dont bénéficie l'utilisateur.**



*– SUITE –*

## ■ Écran TPMS

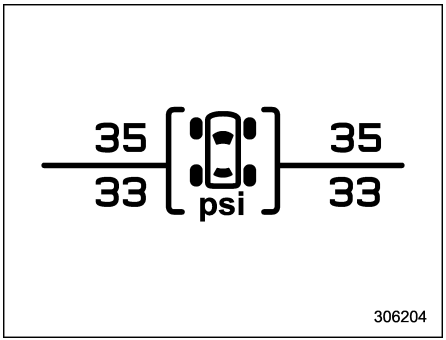


Cet écran affiche la pression de chaque pneu. Reportez-vous à “Écrans de base” ☞P229.

# 7-16. Stationnement du véhicule

**⚠ DANGER**

- **Ne laissez jamais des enfants ou des animaux sans surveillance dans le véhicule. Ils pourraient se blesser ou provoquer un accident en manipulant les commandes du véhicule. En outre, par temps chaud ou ensoleillé, la température à l’intérieur d’un véhicule fermé peut s’élever au point d’entraîner de graves malaises et même la mort.**
- **En raison des risques d’incendie, ne garez pas le véhicule sur des matières inflammables comme de l’herbe sèche, des vieux papiers et des chiffons.**
- **N’oubliez pas que vous devez arrêter le moteur avant de faire la sieste dans le véhicule. En cas de pénétration des gaz d’échappement dans l’habitacle, les occupants du véhicule risquent la mort par intoxication au monoxyde de carbone (CO) contenu dans les gaz d’échappement.**

## ■ Frein de stationnement électronique

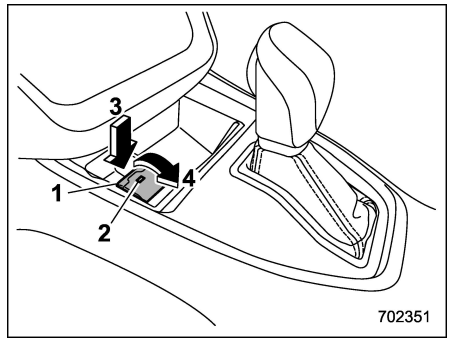


1) Commande de frein de stationnement
2) Témoin indicateur
3) Desserrez le frein de stationnement électronique
4) Serrez le frein de stationnement électronique

**⚠ DANGER**

- **Assurez-vous d’avoir éteint le moteur avant de quitter le véhicule. Dans le cas contraire, le frein de stationnement pourrait être libéré et causer un accident.**
- **Si le témoin avertisseur du système des freins s’allume, le système de frein de stationnement**

**électronique pourrait être en dysfonctionnement. Arrêtez immédiatement le véhicule dans un endroit sûr, placez des cales sous les roues pour empêcher le véhicule de bouger et contactez un concessionnaire SUBARU.**

- **Si le frein de stationnement électronique est actionné dans les conditions suivantes, le témoin indicateur de frein de stationnement électronique peut clignoter.**
  - **– Le frein est en surchauffe.**
  - **– Le véhicule se trouve sur une pente raide.**

  **Dans de tels cas, le véhicule risque de se déplacer, ce qui pourrait causer un accident. Utilisez toujours des cales de roues.**

**⚠ ATTENTION**

- **Lorsque le frein de stationnement électronique ne peut pas être appliqué en raison d'un dysfonctionnement, contactez immédiatement votre concessionnaire SUBARU pour une inspection. Si vous devez garer votre véhicule dans de telles conditions, effectuez la procédure suivante.**
  - **– Immobilisez le véhicule dans un endroit plat.**
  - **– Mettez le levier sélecteur en position "P". Lorsque le levier sélecteur ne peut pas être déplacé en position "P", vous devez déverrouiller le verrouillage du levier de changement de vitesses. Reportez-vous à "Fonction de verrouillage du levier de changement de vitesses" ☞P389.**
  - **– Placez des cales sous les roues pour empêcher le véhicule de bouger.**
- **Ne roulez jamais avec le frein de stationnement serré. Cela provoquerait une usure inutile des plaquettes de frein. Avant de prendre la route, assurez-vous toujours que le frein de stationnement a été desserré et que le témoin avertisseur du système des freins s'est éteint.**
- **La puissance de freinage du frein de stationnement électronique peut ne pas suffire lorsqu'une forte puissance de freinage est nécessaire (p. ex., lors d'un stationnement sur un terrain en pente raide lors de la traction d'une remorque (Outback)).**

Le véhicule est équipé d'un frein de stationnement électronique. Vous pouvez serrer/desserrer le frein de stationnement en appuyant sur la commande de frein de stationnement électronique.

**Serrer:** Appuyez sur la pédale de frein et tirez fermement la commande de frein de stationnement.

**Desserrer:** Appuyez fermement sur la commande de frein de stationnement lorsque le contacteur d'allumage est en position "ON" et la pédale de frein enfoncée.

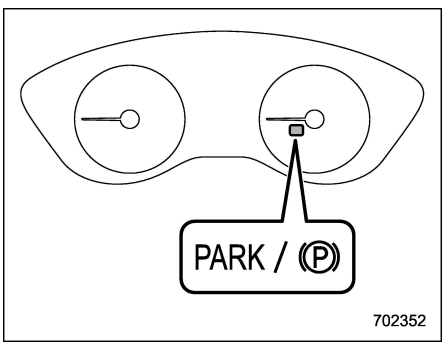


**Témoin indicateur de frein de stationnement électronique**

Lorsque le frein de stationnement est

– SUITE –

serré pendant que le contacteur d'allumage est en position "ON", les témoins indicateurs suivants s'allument.

- Le témoin indicateur sur la commande de frein de stationnement
- Le témoin indicateur de frein de stationnement électronique sur les instruments de bord (pour plus de détails, reportez-vous à "Témoin indicateur de frein de stationnement électronique" ☞P208.)

## REMARQUE

**- Le frein de stationnement ne sera pas relâché dans les conditions suivantes, même si la commande de frein de stationnement est actionnée.**

**– Le contacteur d'allumage est en position "ACC" ou "LOCK"/"OFF".**

**– La pédale de frein n'est pas enfoncée.**

**- Le système de frein de stationnement électronique utilise des moteurs pour serrer le frein de stationnement. Par conséquent, des bruits de fonctionnement peuvent être perçus en provenance des moteurs lorsque vous serrez ou desserrez le frein de stationnement. Assurez-vous que vous entendez les bruits de moteur lorsque vous serrez ou desserrez le frein de stationnement.**

**- Lorsque le système de frein de stationnement électronique est défectueux ou que le fonctionnement du frein de stationnement électronique est temporairement empêché, si la commande de frein de stationnement est actionnée, un bip sonore se fait entendre et le témoin indicateur de frein de stationnement électronique clignote.**

**- Lorsque vous ne pouvez pas desserrer le frein de stationnement à cause, par exemple, d'un dysfonctionnement du système, contactez votre concessionnaire SUBARU et faites desserrer le frein de stationnement par votre concessionnaire SUBARU.**

**- Si le fonctionnement de la commande de frein de stationnement électronique s'interrompt à mi-chemin ou s'effectue de manière extrêmement lente, le système risque de détecter une erreur et de faire allumer le témoin avertisseur du système des freins. Toutefois, ceci n'est pas signe de dysfonctionnement si le témoin avertisseur s'éteint une fois la commande actionnée.**

**- Lorsque le frein de stationnement électronique n'a pas été utilisé pendant une période prolongée, le frein de stationnement électronique peut fonctionner automatiquement une fois le contacteur d'allumage mis en position "LOCK"/"OFF". Cela permet de vérifier le bon fonctionnement du frein de stationnement et n'est pas un signe de dysfonctionnement.**

**- Si la commande de frein de stationnement électronique est défectueuse et que le frein de stationnement électronique ne peut pas être desserré, reportez-vous aux instructions décrites dans "Fonction de desserrage automatique par la pédale d'accélérateur" ☞P411.**

**- Après l'activation du frein de stationnement électronique, il se peut que vous entendiez un son bref plusieurs minutes après l'allumage du témoin indicateur de frein de stationnement électronique et du témoin indicateur sur la commande de frein de stationnement électronique lorsque le système confirme un enclenchement correct. Ce son est différent de celui produit lorsque vous serrez et relâchez le frein. Cela peut se produire:**

**– Si les freins sont extrêmement chauds.**

**– Si le véhicule est garé sur une pente raide.**

**– Si le frein de stationnement électrique est serré après avoir mis le contacteur d'allumage sur OFF.**

**C'est un son de fonctionnement normal sous une de ces conditions.**

- **Le système de démarrage et d'arrêt automatique est désactivé pendant que le frein de stationnement électronique est serré.**
- **Si vous actionnez la commande de frein de stationnement électronique pendant que le système de démarrage et d'arrêt automatique est activé, celui-ci sera désactivé. Le frein de stationnement électronique s'active après le redémarrage du moteur. Relâchez votre pied de la pédale de frein après l'allumage du témoin indicateur de frein de stationnement électronique.**
- **Lorsque vous démarrez ou redémarrez le moteur en utilisant le système de démarrage et d'arrêt automatique, si vous actionnez la commande de frein de stationnement électronique, le témoin indicateur de frein de stationnement électronique peut clignoter temporairement. Cependant, il ne s'agit pas d'un dysfonctionnement si le témoin s'éteint après que le frein de stationnement électronique soit desserré.**

### ▼ Fonction de desserrage automatique par la pédale d'accélérateur

Le système de frein de stationnement électronique a une fonction de desserrage automatique. Le frein de stationnement sera desserré automatiquement en appuyant sur la pédale d'accélérateur. Cependant, la fonction de desserrage automatique ne fonctionne pas dans les conditions suivantes.

- Une portière (autre que le coffre à bagages ou le hayon) est ouverte.
- La ceinture de sécurité du conducteur n'est pas attachée.

Si le frein de stationnement est automatiquement desserré, le témoin indicateur de frein de stationnement électronique et le témoin indicateur sur la commande de frein de stationnement s'éteindront.

## REMARQUE

**Même si vous avez serré le frein de stationnement, le frein de stationnement est desserré automatiquement lorsque vous appuyez sur la pédale d'accélérateur.**

### ▼ Fonction Auto Vehicle Hold

La fonction Auto Vehicle Hold maintient automatiquement le véhicule à l'arrêt même après avoir relâché la pédale de frein lorsque le véhicule est en arrêt total, par exemple aux feux de circulation.

## ⚠ DANGER

- **N'utilisez pas la fonction Auto Vehicle Hold sur une pente raide ou sur une route glissante. Le véhicule peut se déplacer même lorsque vous utilisez la fonction Auto Vehicle Hold, et ainsi provoquer des blessures graves ou des accidents.**
- **N'utilisez pas la fonction Auto Vehicle Hold pour stationner le véhicule. Le véhicule pourrait se déplacer inopinément, et ainsi provoquer des blessures graves ou des accidents. Assurez-vous de placer le levier sélecteur en position "P" et d'appliquer le frein de stationnement électronique dans les cas suivants.**
  - **Lorsque vous allez stationner votre véhicule.**
  - **Lorsque des passagers entrent ou sortent du véhicule.**
  - **Lorsque vous chargez ou déchargez le véhicule.**
- **Lorsque vous utilisez la fonction Auto Vehicle Hold, ne relâchez pas la pédale de frein avant que l'indicateur de fonctionnement Auto Vehicle Hold ne s'allume.**

– SUITE –

**Le véhicule pourrait se déplacer inopinément, et ainsi provoquer des blessures graves ou des accidents.**

- **Désactivez la fonction Auto Vehicle Hold dans les cas suivants. Sinon, le véhicule pourrait se déplacer inopinément, et ainsi provoquer des blessures graves ou des accidents.**
  - **Lorsque vous lavez votre véhicule dans un lave-auto automatique**
  - **Lorsque le véhicule est remorqué**

## ⚠ ATTENTION

- **Lors de l'arrêt sur une pente raide avec la fonction Auto Vehicle Hold activée, le frein de stationnement électronique peut être serré automatiquement. Le témoin indicateur de frein de stationnement électronique clignote alors. Dans un tel cas, enfoncez la pédale de frein et maintenez-la enfoncée pendant l'arrêt. Sinon, le véhicule peut se déplacer.**
- **Lorsque votre véhicule est remorqué, désactivez la fonction Auto Vehicle Hold.**

## REMARQUE

**Nous recommandons d'activer la fonction Auto Vehicle Hold lors du stationnement sur une pente. Si la fonction Auto Vehicle Hold est désactivée, le véhicule peut reculer au démarrage.**

### ▽ Pour activer/désactiver la fonction Auto Vehicle Hold

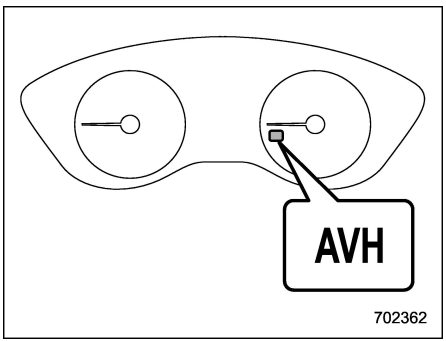


**Témoin indicateur d'activation Auto Vehicle Hold**

Pour activer et désactiver la fonction Auto Vehicle Hold, utilisez l'affichage d'informations central. Reportez-vous à "Réglages du véhicule" ☞P246 (modèles à affichage 11,6 pouces) ou "Icônes de réglage du véhicule" ☞P269 (modèles à double affichage 7,0 pouces).

Lorsque la fonction Auto Vehicle Hold est désactivée, le témoin indicateur d'activation Auto Vehicle Hold s'éteint.

## REMARQUE

- **Lorsque le système de frein de stationnement électronique est défectueux pendant que la fonction Auto Vehicle Hold est activée, un bip sonore retentit, le témoin indicateur d'activation Auto Vehicle Hold s'éteint et le témoin avertisseur du système des freins s'allume.**
- **Chaque fois que vous démarrez le moteur, la fonction Auto Vehicle Hold sera réglée sur "OFF".**

### ▽ Pour utiliser la fonction Auto Vehicle Hold

Arrêtez le véhicule en appuyant sur la pédale de frein lorsque toutes les conditions suivantes sont réunies. La fonction Auto Vehicle Hold se met alors en marche.

- La portière conducteur est fermée.
- La ceinture de sécurité du conducteur est attachée.
- Le levier sélecteur est sur une position autre que "P".

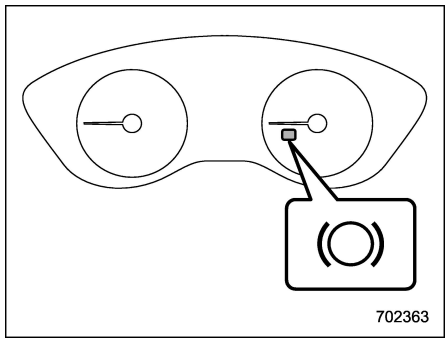


**Témoin indicateur de fonctionnement Auto Vehicle Hold**

Pendant que le véhicule est maintenu à l'arrêt par la fonction Auto Vehicle Hold, le témoin indicateur de fonctionnement Auto Vehicle Hold du véhicule s'allume.

▽ **Pour désactiver la fonction Auto Vehicle Hold**

Effectuez une des opérations suivantes pour désactiver la fonction Auto Vehicle Hold.

- Enfoncez la pédale d'accélérateur.
- Enfoncez à nouveau la pédale de frein.
- Serrez le frein de stationnement électronique.
- Mettez le levier sélecteur sur la position "P" avec la pédale de frein enfoncée.
- Désactivez la fonction Auto Vehicle Hold en utilisant l'affichage d'informations central tout en enfonçant la pédale de frein.

Lorsque la fonction Auto Vehicle Hold est désactivée, le témoin indicateur de fonctionnement Auto Vehicle Hold s'éteint.

Sous l'une des conditions suivantes, la fonction Auto Vehicle Hold est automatiquement désactivée et le frein de stationnement électronique sera automatiquement serré.

- La fonction Auto Vehicle Hold a fonctionné pendant plus de 10 minutes.
- La ceinture de sécurité du conducteur n'est pas bouclée.
- Le contacteur d'allumage est placé sur "LOCK"/"OFF".
- Le véhicule est arrêté sur une pente raide.
- La fonction Auto Vehicle Hold est défectueuse.

Dans de tels cas, le témoin indicateur de fonctionnement Auto Vehicle Hold s'éteint et le témoin indicateur de frein de stationnement électronique s'allume.

▽ **Conseils**

- Lorsque le frein de stationnement électronique est automatiquement serré avec le véhicule maintenu à l'arrêt par la fonction Auto Vehicle Hold, desserrez le frein de stationnement électronique via l'une des opérations suivantes avant de démarrer. Assurez-vous ensuite que le témoin indicateur de frein de stationnement électronique est éteint.
  - Enfoncez la pédale d'accélérateur avec la ceinture de sécurité du conducteur attachée et les portières fermées.
  - Appuyez sur la commande de frein de stationnement électronique avec la pédale de frein enfoncée.
- Dans certaines conditions, y compris un dysfonctionnement de la fonction Auto Vehicle Hold, un avertisseur sonore retentit et un message d'avertissement apparaît sur l'affichage des instruments de bord (LCD couleur). Tous les messages d'avertissement doivent être strictement respectés.
- Le véhicule ne peut pas être maintenu à l'arrêt sur une pente raide en utilisant la fonction Auto Vehicle Hold. Dans ce cas, enfoncez la pédale de frein et maintenez-la enfoncée.
- Lorsque vous vous arrêtez sur une pente raide avec la fonction Auto Vehicle Hold activée, le frein de stationnement électronique peut être automatiquement serré après l'arrêt, puis le témoin indica-

– SUITE –

teur de frein de stationnement électronique peut clignoter. Dans ce cas, enfoncez la pédale de frein et maintenez-la enfoncée pendant l'arrêt. Sinon, le véhicule peut se déplacer. Lorsque vous sortez du véhicule, arrêtez le véhicule sur une surface plane, puis serrez le frein de stationnement électronique.

- Si le témoin indicateur d'activation Auto Vehicle Hold ne s'allume pas, même après avoir appuyé sur "Auto Vehicle Hold (AVH) (Retenue auto. véhicule)" avec les conditions de fonctionnement réunies, la fonction peut présenter un dysfonctionnement. Contactez votre concessionnaire SUBARU pour une inspection.
- Vous pouvez entendre un son lorsque la fonction Auto Vehicle Hold maintient le véhicule à l'arrêt. Ceci est normal et ne doit pas être considéré comme un défaut de fonctionnement.
- Pendant que le véhicule est maintenu à l'arrêt par la fonction Auto Vehicle Hold, la pédale de frein peut sembler rigide. Cependant, il ne s'agit pas d'une anomalie.
- Lorsque vous utilisez la fonction Auto Vehicle Hold, enfoncez fermement la pédale de frein. Autrement, la fonction Auto Vehicle Hold peut ne pas fonctionner.

### ▼ Frein d'urgence

**⚠ ATTENTION**

**Utilisez le frein d'urgence uniquement en cas d'urgence. Si le frein d'urgence est utilisé excessivement, les pièces des freins vont s'user plus rapidement ou les freins ne fonctionneront pas suffisamment dû à la surchauffe des freins.**

## REMARQUE

**- Pendant l'utilisation du frein d'urgence, le témoin indicateur de frein de stationnement électronique et le témoin indicateur sur la commande de frein de stationnement s'allument et un bip retentit.**

**- Lorsque vous utilisez le frein d'urgence, un bruit peut être perçu en provenance du compartiment moteur. Il s'agit du bruit de fonctionnement du frein activé par le système du Contrôle de Dynamique du Véhicule et ce n'est pas un signe de dysfonctionnement.**

Si la pédale de frein est défectueuse, vous pouvez arrêter le véhicule en appuyant en continu la commande de frein de stationnement.

Pendant le serrage du frein d'urgence, le témoin indicateur de frein de stationnement électronique et le témoin indicateur sur la commande de frein de stationnement s'allument et un bip retentit.

### ▼ Avertissement du système de frein de stationnement électronique

**⚠ ATTENTION**

**Si le témoin avertisseur du système des freins s'allume, le système de frein de stationnement électronique pourrait être en dysfonctionnement. Arrêtez immédiatement le véhicule dans un endroit sûr le plus proche et contactez le concessionnaire SUBARU.**

En cas de dysfonctionnement du système de frein de stationnement électronique, le témoin avertisseur du système des freins s'allume. Reportez-vous à "Avertissement du système de frein de stationnement électronique" ☞P208.

## ■ Conseils de stationnement

Lorsque vous garez le véhicule, effectuez toujours les actions suivantes.

- Serrez le frein de stationnement.
- Placez le levier sélecteur en position "P" (stationnement).

Ne comptez pas sur la seule boîte de vitesses pour tenir le véhicule immobile.

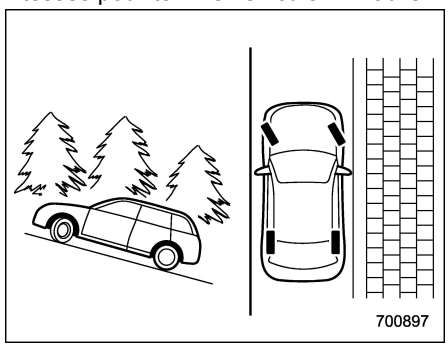


Pour le stationnement en côte, orientez les roues correctement comme indiqué ici. Si le véhicule est dans le sens de la montée, les roues avant doivent être braquées comme pour s'éloigner du trottoir.

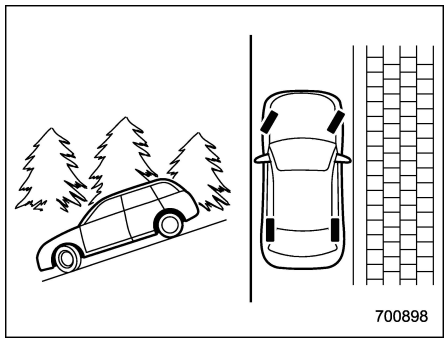


Dans le sens de la descente, les roues avant doivent être braquées comme pour aller contre le trottoir.

# 7-17. Système de démarrage et d'arrêt automatique

Le système de démarrage et d'arrêt automatique est conçu pour arrêter et redémarrer automatiquement le moteur lorsque le véhicule est à l'arrêt pendant un court laps de temps (par exemple, en attendant à un feu de circulation ou dans les embouteillages) après que le moteur soit monté en température. Le système fonctionne afin de réduire la consommation de carburant, les émissions de gaz d'échappement et le bruit indésirable du ralenti.

## ■ Fonctionnement du système

**⚠ ATTENTION**

**Le système de démarrage et d'arrêt automatique est conçu pour arrêter et redémarrer automatiquement le moteur pendant un court moment lorsqu'il tourne au ralenti. N'utilisez pas le système lorsque vous stationnez le véhicule normalement.**

Pour pouvoir être utilisé en toute sécurité et en tout confort, en plus des opérations du conducteur, le système de démarrage et d'arrêt automatique est conçu pour

– SUITE –

surveiller en permanence les conditions du véhicule ainsi que l'environnement à l'intérieur et à l'extérieur du véhicule, pour contrôler l'arrêt et le redémarrage du moteur.

Après l'arrêt total du véhicule par enfoncement de la pédale de frein avec le levier sélecteur en position "D", le moteur sera automatiquement arrêté.

Si vous relâchez la pédale de frein avec le levier sélecteur laissé en position "D", le moteur est automatiquement redémarré.

Toutefois, si le témoin indicateur d'activation Auto Vehicle Hold s'allume, le moteur ne redémarre pas.

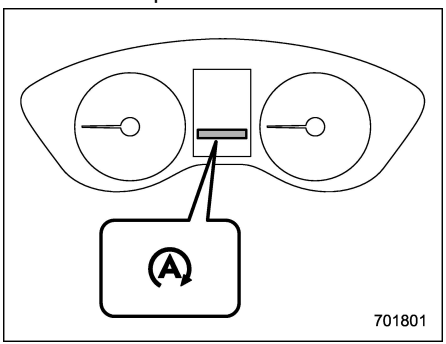


**Témoin indicateur du système de démarrage et d'arrêt automatique (vert)**

Si le moteur est temporairement arrêté par le système, le témoin indicateur du système de démarrage et d'arrêt automatique des instruments de bord s'allume en vert. Ce témoin indicateur s'éteint lorsque le système redémarre le moteur.

## REMARQUE

**● Après le démarrage du moteur, si le véhicule est laissé au ralenti sans être conduit, le système de démarrage et d'arrêt automatique ne fonctionne pas.**

**● Votre véhicule est équipé d'une batterie spéciale à haute performance. Lorsque vous remplacez la batterie du véhicule, assurez-vous de la remplacer avec une batterie SUBARU d'origine (ou batterie équivalente) conçue spécifiquement pour être utilisée sur un véhicule équipé du système de démarrage et d'arrêt automatique. Pour plus de détails, veuillez contacter votre concessionnaire SUBARU.**

### ▼ Conditions de fonctionnement

Le moteur peut être arrêté automatiquement par le système de démarrage et d'arrêt automatique lorsque toutes les conditions suivantes sont remplies.

- Le moteur est suffisamment chauffé.
- Le capot du moteur est fermé.
- La portière du conducteur est fermée.
- La ceinture de sécurité du conducteur est attachée.
- Le témoin indicateur de dysfonctionnement (témoin Check Engine) est éteint.
- La sélection du mode de circulation d'air est réglée sur un mode autre que "".
- Le désembueur de lunette arrière n'est pas en cours d'utilisation.
- Le X-MODE a été désactivé (selon modèles).
- Le hayon électrique a été désactivé (selon modèles).

Après l'arrêt du véhicule, le moteur s'arrête automatiquement lorsque les conditions suivantes sont remplies.

- Le volant de direction est dans la position de marche en ligne droite.
- Le volant n'est pas manœuvré.

## REMARQUE

**● Après l'arrêt du véhicule, le moteur peut ne pas s'arrêter automatiquement dans les conditions suivantes.**

**– Le véhicule est à l'arrêt sur une route en pente raide.**

**– Le véhicule est arrêté par un freinage fort.**

**– La pression négative dans le servofrein n'est pas suffisante.**

**● Après l'arrêt du véhicule, le moteur peut ne pas s'arrêter automatiquement si la pédale de frein n'est pas enfoncée**

**jusqu'au plancher. Assurez-vous d'enfoncer fermement la pédale de frein lors de l'arrêt du véhicule.**

- **Dans les cas suivants, il peut falloir un certain temps pour que le système de démarrage et d'arrêt automatique se mette en marche.**
  - **– Lorsque la batterie est déchargée parce que le véhicule n'a pas été utilisé pendant une longue période de temps, etc.**
  - **– La température du liquide de refroidissement est basse.**
  - **– Lorsque les bornes de la batterie ont été rebranchées après le remplacement de la batterie, etc.**

**▼ Conditions de non-fonctionnement**

Dans chacun des cas suivants, le système de démarrage et d'arrêt automatique ne fonctionne pas.

- Lorsque le témoin avertisseur du système de démarrage et d'arrêt automatique/témoin indicateur de désactivation du système de démarrage et d'arrêt automatique est allumé.
- Lorsque le témoin indicateur de dysfonctionnement (témoin Check Engine) est allumé.
- Le frein de stationnement électronique est serré.
- Lorsque le capot moteur est ouvert.
- Lorsque le véhicule se trouve à une altitude supérieure à environ 3 000 m (10 000 pi).
- Lorsque le liquide CVT n'est pas monté suffisamment en température.
- Lorsque la température du liquide CVT est anormalement élevée.
- Lorsque la batterie du véhicule n'est pas en bon état.
- Lorsque le système de climatisation est utilisé, la différence de température est importante entre la température de consigne et la température intérieure du véhicule.
- Lorsque le système de climatisation est utilisé, la quantité d'air qui circule est importante.

## REMARQUE

**Le système de démarrage et d'arrêt automatique peut ne pas fonctionner si le témoin indicateur de dysfonctionnement (témoin Check Engine) ou d'autres témoins avertisseurs des instruments de bord sont allumés.**

**▼ Conditions de fonctionnement du redémarrage du moteur**

Dans l'un des cas suivants, le moteur est automatiquement redémarré même si la pédale de frein est maintenue enfoncée.

- Lorsque vous relâchez légèrement la pédale de frein sur une route avec une pente raide et que le véhicule commence à rouler.
- Lorsque le conducteur enfonce davantage la pédale de frein.
- Lorsque le conducteur enfonce la pédale d'accélérateur.
- Lorsque le conducteur place le levier sélecteur sur la position "R".
- Lorsque le conducteur tourne le volant de direction.
- Lorsque le conducteur actionne la commande de frein de stationnement électronique.
- Lorsque vous activez le X-MODE (selon modèles).
- Lorsque la sélection du mode de circulation d'air est réglée sur le mode "".
- Lorsque le système de climatisation ne peut plus maintenir la température définie.
- Lorsque la ceinture de sécurité du conducteur est détachée.
- Lors de l'ouverture de la portière du conducteur.
- Lors de l'activation du désembueur de lunette arrière.
- Lorsque la fonction Auto Vehicle Hold est désactivée, reportez-vous à "Fonction Auto Vehicle Hold" ☞P411.

– SUITE –

**▼ Conditions de non-fonctionnement du redémarrage du moteur**

Pour assurer la sécurité, le moteur ne sera pas automatiquement redémarré si le capot moteur est ouvert lorsque le système de démarrage et d'arrêt automatique est en marche, même si la pédale de frein est relâchée. Dans ce cas, vérifiez la zone environnante et redémarrez le moteur au moyen de la procédure normale.

De plus, lorsque le témoin indicateur de fonctionnement Auto Vehicle Hold est allumé, le moteur ne redémarre pas.

Pour assurer la sécurité, le moteur ne sera pas automatiquement redémarré si vous ouvrez le capot moteur lorsque le système de démarrage et d'arrêt automatique est en marche, même si vous relâchez la pédale de frein. Dans ce cas, vérifiez la zone environnante et redémarrez le moteur au moyen de la procédure normale.

## REMARQUE

**● Lorsque le système de démarrage et d'arrêt automatique est en marche, la pédale de frein peut sembler rigide. Cependant, il ne s'agit pas d'une anomalie.**

**● Dans les cas suivants, le moteur est automatiquement redémarré même si vous maintenez la pédale de frein enfoncée.**

**– Lorsque la batterie est déchargée.**

**– Lorsque la pression négative dans le servofrein a diminué**

**● La période d'arrêt provisoire du moteur par le système de démarrage et d'arrêt automatique peut être raccourcie dans les cas suivants.**

**– Lorsque le système de climatisation est en marche.**

**– Lorsque la température extérieure est élevée ou basse (car le système de climatisation ne peut plus maintenir la température réglée).**

**– Lorsque la consommation d'électricité par des composants électriques est élevée.**

**● Lorsque le moteur est automatiquement redémarré par le système de démarrage et d'arrêt automatique, la tension fournie par la prise électrique pour accessoires est réduite. En fonction de l'appareil connecté, la tension de cet appareil peut être coupée temporairement.**

**▼ Témoin avertisseur du système de démarrage et d'arrêt automatique**

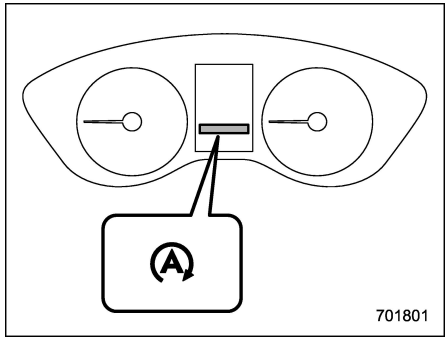


**Témoin avertisseur du système de démarrage et d'arrêt automatique (jaune)**

Le témoin avertisseur du système de démarrage et d'arrêt automatique s'allume en jaune lorsque le contacteur d'allumage est placé au départ sur "ON". Le témoin s'éteint après le démarrage du moteur.

**⚠ ATTENTION**

**Si le témoin avertisseur du système de démarrage et d'arrêt automatique ne s'éteint pas après le démarrage du moteur, le système de démarrage et d'arrêt automatique ne fonctionne peut-être pas correctement. Nous vous recommandons de contacter**

**votre concessionnaire agréé SUBARU pour une inspection.**

▼ **Pour activer/désactiver le système de démarrage et d'arrêt automatique**

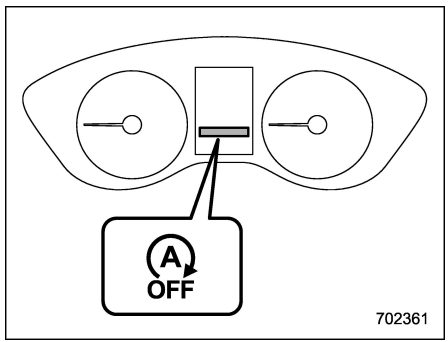


**Témoin indicateur de désactivation du système de démarrage et d'arrêt automatique**

Pour activer et désactiver le système de démarrage et d'arrêt automatique, utilisez l'affichage d'informations central. Reportez-vous à "Réglages du véhicule" ☞P246 (modèles à affichage 11,6 pouces) ou "Icônes de réglage du véhicule" ☞P269 (modèles à double affichage 7,0 pouces).

Lorsque le système de démarrage et d'arrêt automatique est désactivé, le témoin indicateur de désactivation du système de démarrage et d'arrêt automatique situé sur l'affichage des instruments de bord (écran LCD en couleur) s'allume.

Pendant que le moteur est temporairement arrêté par le système, si le système de démarrage et d'arrêt automatique est désactivé, le moteur est redémarré même si vous ne relâchez pas la pédale de frein.

## REMARQUE

- **Si le moteur est redémarré lorsque le système de démarrage et d'arrêt automatique n'est pas opérationnel et que le contacteur d'allumage a été tourné sur la position "LOCK"/"OFF", le système de démarrage et d'arrêt automatique s'allume à nouveau.**
- **Assurez-vous de tourner le contacteur d'allumage sur la position "LOCK"/"OFF" lorsque vous quittez le véhicule. Dans le cas contraire, cela peut provoquer une décharge de la batterie.**

▼ **Témoin indicateur d'activité du système de démarrage et d'arrêt automatique non détectée**

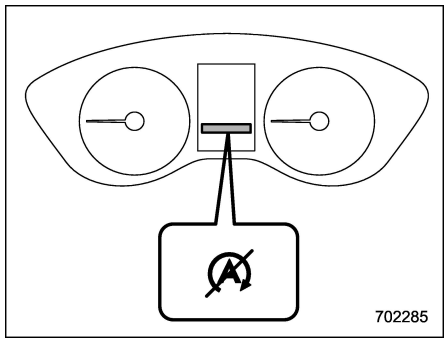


**Témoin indicateur d'activité du système de démarrage et d'arrêt automatique non détectée**

Si les conditions de fonctionnement ne sont pas remplies lorsque le véhicule est arrêté, le moteur ne s'arrête pas et le témoin indicateur d'activité du système de démarrage et d'arrêt automatique non détectée s'allume. Il s'éteindra lorsque le véhicule commence à rouler.



– SUITE –

## ■ Afficher l’état du système de démarrage et d’arrêt automatique

Des indications approximatives sur le temps que le moteur a passé arrêté par le système de démarrage et d’arrêt automatique et/ou sur la quantité de carburant économisée peuvent être affichées sur l’affichage des instruments de bord (écran LCD en couleur). Pour plus de détails, reportez-vous à “Écrans de base” ☞P229.

## ■ Avertissement du système

Pour être utilisé en toute sécurité et en tout confort, le système de démarrage et d’arrêt automatique est conçu pour surveiller en permanence les conditions du véhicule ainsi que l’environnement à l’intérieur et à l’extérieur du véhicule en plus des opérations du conducteur, et pour fournir divers avertissements au conducteur par l’allumage du témoin avertisseur et/ou du témoin indicateur, et par une sonnerie. Pour plus de détails concernant le témoin avertisseur et le témoin indicateur, reportez-vous à “Témoin avertisseur du système de démarrage et d’arrêt automatique (jaune)” ☞P220.

### ▼ Avertisseur sonore

L’avertisseur sonore retentit lorsque le capot du moteur est ouvert pendant que le moteur est arrêté par le système de démarrage et d’arrêt automatique.

Lorsque cela se produit, l’avertisseur sonore arrête de retentir lorsque les opérations suivantes sont effectuées.

- Le moteur est redémarré par une opération normale. (Reportez-vous à “Avant de prendre la route” ☞P370.)
- Le contacteur d’allumage est placé sur “LOCK”/“OFF”.

### ▼ Affichage des messages d’avertissement

Si un message d’avertissement apparaît sur l’affichage des instruments de bord (écran LCD en couleur) pendant la conduite, cela peut signifier qu’un dysfonctionnement s’est produit dans le système de démarrage et d’arrêt automatique. Dans ce cas, le témoin avertisseur du système de démarrage et d’arrêt automatique s’allume. Nous vous recommandons de faire contrôler votre véhicule par un concessionnaire SUBARU le plus tôt possible.

# 7-18. Moniteur de vue avant (selon modèles)

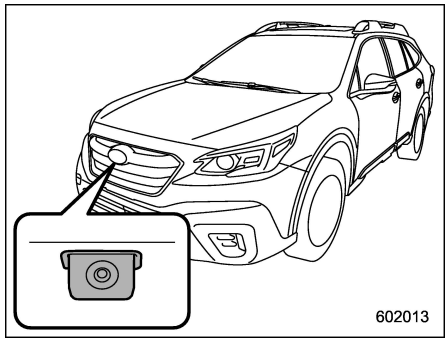


L’image de la caméra montée dans la calandre avant est affichée sur l’affichage d’informations central.

**⚠ DANGER**

- **Ne comptez jamais seulement sur le moniteur de vue avant lorsque vous conduisez le véhicule. L’image sur l’écran peut être différente de la situation réelle. Si vous conduisez le véhicule en regardant uniquement l’image sur l’écran, une collision ou un accident inattendu peut se produire. Lors de la conduite du**

véhicule, vérifiez toujours la circulation autour du véhicule directement de vos propres yeux et en utilisant les rétroviseurs.

- Conduisez toujours le véhicule comme si vous ne disposiez pas du moniteur de vue avant.
- N'utilisez pas le moniteur de vue avant dans les situations suivantes.
  - Vous roulez sur un chemin de terre ou sur une route couverte de neige.
  - La caméra est défectueuse (par exemple, l'objectif ou le support est cassé).
- Si la température extérieure est basse, l'écran peut devenir sombre ou la luminosité de l'image peut être réduite. En particulier, l'image d'un objet en mouvement peut être déformée ou disparaître de l'écran. Vous devez toujours vérifier la circulation autour du véhicule directement de vos propres yeux lorsque vous conduisez.

## REMARQUE

**En cas de dysfonctionnement sur l'affichage d'informations central, reportez-vous à "Dysfonctionnements de l'affichage d'informations central" ☞P526.**

## ■ Comment accéder au moniteur de vue avant

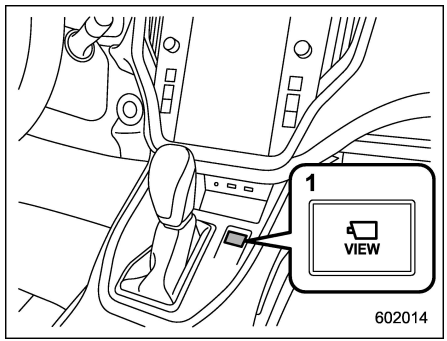


1) Commande du moniteur de vue avant

Pour passer à l'écran de la caméra, assurez-vous que le contacteur d'allumage est en position "ON", puis appuyez sur la commande du moniteur de vue avant dans les conditions suivantes.

- La vitesse du véhicule est inférieure à 20 km/h (12 mi/h).
- Le levier sélecteur est sur une position autre que "R".

## REMARQUE

**L'écran passe à l'image du champ de vision arrière lorsque le levier sélecteur est placé sur "R". Reportez-vous à "Caméra de recul" ☞P424.**

## ■ Comment annuler le moniteur de vue avant

### ▼ Annulation manuelle

Le moniteur de vue avant est annulé par l'une des opérations suivantes.

- Appuyez à nouveau sur la commande du moniteur de vue avant.
- Appuyez sur (icône des réglages du véhicule).
- Appuyez sur (ACCUEIL).
- Appuyez sur (icône des profils du conducteur).

### ▼ Annulation automatique

Si l'une des conditions suivantes est remplie, le moniteur de vue avant est annulé automatiquement.

**Après avoir accédé au moniteur de vue avant en appuyant sur la commande du moniteur de vue avant:**

- Environ 3 minutes se sont écoulées depuis la dernière opération.
- La vitesse du véhicule dépasse les 20 km/h (12,5 mi/h).

– SUITE –

● Le levier sélecteur est mis en position “P”.

● Lever la commande de frein de stationnement lorsque la pédale de frein est enfoncée pour serrer le frein de stationnement.

## ■ Portée des images sur l’écran

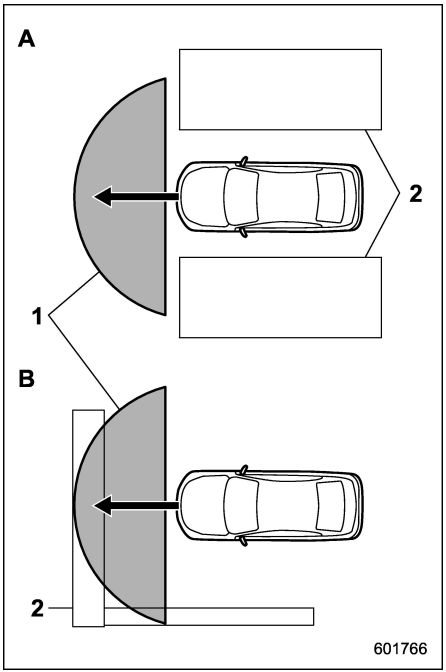


A) Carrefour avec une mauvaise visibilité
B) Stationnement en face d’un mur
1) Portée de l’image affichée
2) Obstacles (par exemple, bâtiments, clôtures ou autres véhicules)

**⚠ DANGER**

**Étant donné que la portée de l’image captée par la caméra est limitée, vérifiez toujours la circulation autour du véhicule directement de vos propres yeux lorsque vous conduisez le véhicule.**

## REMARQUE

**● La portée de l’image affichée peut varier en fonction de l’état du véhicule ou de l’état de la route.**

**● Étant donné que le système du moniteur de vue avant utilise un objectif spécialement conçu, la sensation de distance de l’image affichée est différente de la distance réelle.**

**● L’image de la caméra peut être difficile à visualiser dans les situations suivantes. Il ne s’agit pas d’une anomalie.**

**– Endroit sombre (la nuit)**

**– Température élevée ou basse autour de la lentille**

**– De l’eau entre en contact avec la lentille ou en cas de forte humidité (temps pluvieux)**

**– Il y a des corps étrangers (comme la boue) autour de la caméra**

**– La lumière du soleil ou le faisceau des phares se dirige directement vers l'objectif de la caméra**

**• Sous une lumière artificielle telle qu'une lampe fluorescente, une lampe à vapeur de sodium ou une lampe à mercure, la partie éclairée peut scintiller (phénomène de scintillement).**

**• Lorsque l'écran a refroidi, l'image peut laisser des traces ou devenir plus sombre que d'habitude, ce qui entraîne une difficulté à visualiser l'écran. Vérifiez toujours la circulation autour du véhicule directement de vos propres yeux lorsque vous conduisez.**

**• Les incidents suivants ne doivent pas être considérés comme étant des dysfonctionnements.**

**– La lentille de la caméra peut devenir brumeuse lorsque l'humidité est élevée les jours de pluie.**

**– La lumière provenant d'un véhicule ou d'un bâtiment situé à l'avant peut se refléter vers l'image de la caméra en conduisant la nuit.**

**– Dans un endroit sombre ou en conduisant la nuit, l'image de la caméra peut être réglée pour rendre les parasites moins visibles. Par conséquent, il se peut que l'image ressemble à une image monochrome ou que les couleurs de l'image diffèrent des couleurs réelles. L'image de la caméra peut être détériorée en ce qui concerne la netteté au centre et aux quatre coins de l'écran. Il ne s'agit pas d'une anomalie.**

## ■ Ligne de guidage

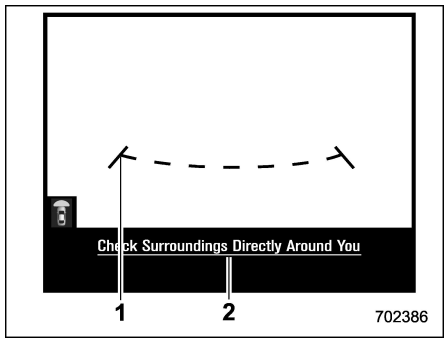


1) Ligne de guidage
2) Message d'avertissement

La ligne de guidage qui indique la largeur et l'extrémité avant de votre véhicule est affichée sur l'écran.

## ■ Manipulation de la caméra

**⚠ ATTENTION**

**Observez les instructions suivantes. Sinon, le système risque de ne pas fonctionner correctement.**

- **N'exercez aucun impact important sur la caméra, par exemple en la cognant ou en la frappant avec un objet. L'angle de montage peut changer.**
- **L'ensemble de la caméra est une structure étanche. N'essayez pas de retirer, de démonter ou de modifier l'ensemble.**
- **Ne frottez pas fortement la caméra et ne polissez pas sa lentille avec une brosse dure ou des composés abrasifs. La lentille peut être rayée, entraînant un effet préjudiciable à l'image de la caméra.**
- **La lentille de la caméra est en verre ou en plastique. Ne laissez pas un solvant organique, une cire corporelle, un décapant de film d'huile ou un agent de revêtement de verre se fixer sur la surface de la lentille. Si l'une de ces matières se retrouve sur la**

– SUITE –

**lentille, retirez-la immédiatement.**

- **N'exposez pas la lentille de la caméra à un brusque changement de température, par exemple en l'arrosant d'eau chaude par temps froid.**
- **N'appliquez pas de jet d'eau d'une laveuse à haute pression sur la caméra ou sur la zone environnante lors du nettoyage du véhicule. La caméra pourrait se détacher à cause de l'impact de la forte pression de l'eau. De plus, l'eau peut pénétrer à l'intérieur de la caméra et provoquer un dysfonctionnement.**
- **Si la caméra est exposée à un quelconque impact, cela peut entraîner un dysfonctionnement. Faites contrôler votre caméra par un concessionnaire SUBARU dès que possible.**
- **N'utilisez en aucun cas un nettoyeur à vapeur. Certains types de nettoyeurs à vapeur injectent de la vapeur chaude.**
- **La surface de la caméra peut être endommagée par un gravier projeté.**

## REMARQUE

**Si la lentille de la caméra est souillée, l'image ne sera pas nette. Lorsque la caméra est souillée par des gouttes d'eau, de la neige ou de la boue, lavez-la avec de l'eau et essuyez toute humidité avec un chiffon doux. Si elle est fortement sale, lavez-la avec un détergent neutre.**

# 7-19. Caméra de recul

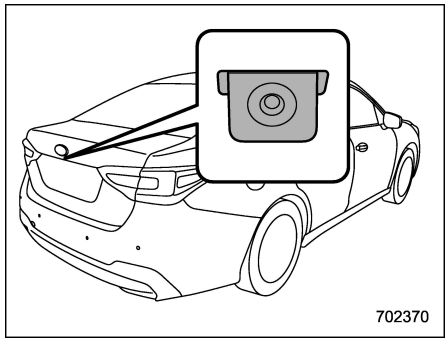


Une caméra de recul est attachée au couvercle de coffre (Legacy) ou au hayon (Outback). Lorsque le contacteur d'allumage est en position "ON" et le levier sélecteur en position "R", la caméra de recul affiche automatiquement l'image du champ de vision arrière du véhicule sur l'affichage d'informations central.

**⚠ DANGER**

- **La caméra de recul étant équipée d'un objectif grand-angle, l'image affichée par le moniteur présente des différences par rapport aux distances réelles.**

- Comme le champ de vision du moniteur est limité, vérifiez toujours la vue arrière et les alentours à l'aide de vos propres yeux et des rétroviseurs, et reculez lentement. Reculer en ne vérifiant que l'image du champ de vision arrière sur le moniteur peut causer des accidents.
- Ne démontez pas ou ne modifiez pas la caméra, la commande ou les câblages électriques. Si de la fumée sort ou que vous sentez une odeur étrange, arrêtez tout de suite d'utiliser la caméra. Contactez votre concessionnaire SUBARU pour une inspection. Dans le cas contraire, il y a risque d'accident, d'incendie ou de choc électrique.

**⚠ ATTENTION**

- Lorsque vous lavez votre véhicule avec un nettoyeur haute pression, ne laissez pas de l'eau rentrer en contact direct avec la caméra. La pénétration d'eau dans la lentille de la caméra peut avoir pour conséquence un phénomène de condensation, une défectuosité, un incendie ou un choc électrique.
- La caméra étant un équipement de précision, veillez à ce qu'elle ne subisse aucun choc violent. Autrement, il pourrait se produire un dysfonctionnement, un feu ou un choc électrique.
- Si de la boue ou de la neige colle sur la caméra ou a gelé dessus, vous devez être très vigilant au moment de l'extraire. Sinon, des dommages à la caméra pourraient entraîner un incendie ou un choc électrique. Versez de l'eau froide ou de l'eau tiède sur la caméra pour enlever la boue et la glace, et essuyez-la tout de suite avec un chiffon doux et sec.
- N'exposez pas la caméra ou les câbles électriques à des flammes. Autrement, des dommages ou un incendie pourraient se produire.
- Lorsque vous remplacez les fusibles, assurez-vous de bien utiliser les fusibles prescrits. L'utilisation de fusibles différents pourrait provoquer un dysfonctionnement.
- Si vous utilisez la caméra de recul pendant un long moment alors que le moteur n'est pas en marche, la batterie peut se décharger complètement.

## REMARQUE

- Ne nettoyez pas la caméra avec de l'alcool, de la benzine ou du diluant pour peinture. Autrement, il pourrait se produire une décoloration. Pour éliminer la saleté, essuyez la caméra avec un chiffon imbibé d'un détergent neutre dilué. Puis essuyez-la avec un chiffon doux et sec.
- Lorsque vous cirez le véhicule, faites bien attention à ne pas mettre de cire sur la caméra. Si elle rentre quand même en contact avec la caméra, imbibez un chiffon d'un détergent neutre dilué pour enlever la cire.
- La lentille de la caméra se compose d'un revêtement dur pour éviter les rayures. Toutefois, lors du nettoyage du véhicule ou de la lentille de la caméra, évitez de rayer cette dernière. N'utilisez pas une brosse de lavage directement sur l'objectif de la caméra. La qualité de l'image de la caméra de recul pourrait être détériorée.
- Si de fortes lumières éblouissent l'objectif de la caméra, des lignes verticales peuvent se former autour

– SUITE –

**de la source de lumière. Il ne s'agit pas d'une anomalie.**

**● Sous la lumière fluorescente, l'affichage pourrait scintiller. Cependant, il ne s'agit pas d'une anomalie.**

**● Il se peut que l'image de la caméra de recul soit différente de la couleur réelle des objets.**

**● En cas de dysfonctionnement sur l'affichage d'informations central, reportez-vous à "Dysfonctionnements de l'affichage d'informations central" ☞P526.**

## ■ Utilisation de la caméra de recul

Lorsque le levier sélecteur est en position "R", la caméra de recul affiche automatiquement l'image du champ de vision arrière du véhicule. Lorsque le levier est réglé sur d'autres positions, l'image avant le passage à la position "R" est affichée.

1. Réglez le contacteur d'allumage sur la position "ON".
2. Placez le levier sélecteur en position "R".

## REMARQUE

**● L'image de la caméra de recul est inversée horizontalement, comme c'est le cas de l'image reflétée par le rétroviseur intérieur et extérieur du véhicule.**

**● Lorsque "Rear Camera Delay Control (Contrôle du délai de la caméra de recul)" est activé, l'image arrière sera affichée sur l'affichage d'informations central pendant un certain moment après la mise du levier sélecteur sur une position autre que "P" à partir de "R". Pour activer et désactiver la fonction, reportez-vous à "Réglages généraux" ☞P241 (modèles à affichage 11,6 pouces) ou "Réglages généraux" ☞P263 (modèles à double affichage 7,0 pouces).**

**● L'image de la caméra de recul est difficilement reconnaissable dans les cas de figure suivants. Ceci n'est pas un dysfonctionnement de la caméra.**

**– Le véhicule se trouve dans un endroit sombre (en pleine nuit, dans un tunnel, etc.).**

**– Le véhicule se trouve dans un endroit extrêmement froid ou chaud.**

**– Un objet (comme des gouttes de pluie, de la neige, de la saleté, etc.) qui cache la vue de la caméra de recul est collé à l'objectif de la caméra.**

**– De fortes lumières éblouissent directement l'objectif de la caméra (des lignes verticales peuvent se former sur l'écran).**

## ■ Plage de visualisation sur l'écran

**⚠ ATTENTION**

**La portée de la vue avec la caméra de recul est limitée. Vérifiez toujours visuellement l'arrière du véhicule avant d'exécuter une marche arrière et procédez lentement. Dans le cas contraire, vous risqueriez de provoquer un accident ou des blessures.**

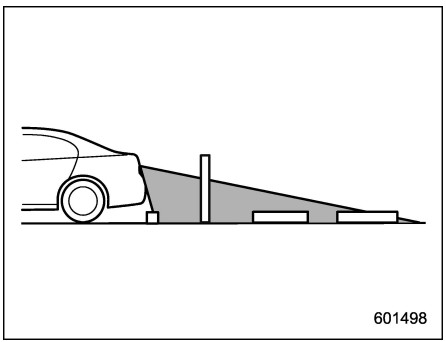


**Plage de visualisation**

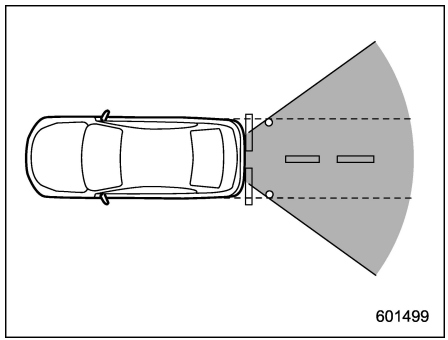


**Plage de visualisation**

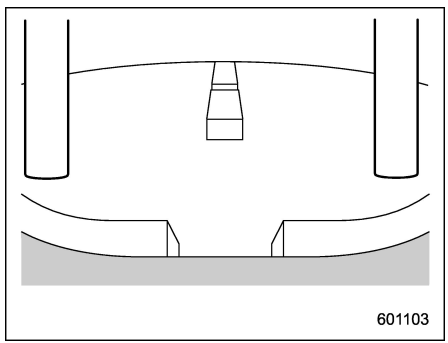


**Image perçue par la caméra**

La zone perçue depuis l'extrémité arrière du pare-chocs est visualisable. Les zones aux deux extrémités des pare-chocs et la zone juste en dessous du pare-choc ne sont pas visibles.

De plus, l'image de la caméra de recul fait apparaître la distance bien plus courte que ce qu'elle n'est.

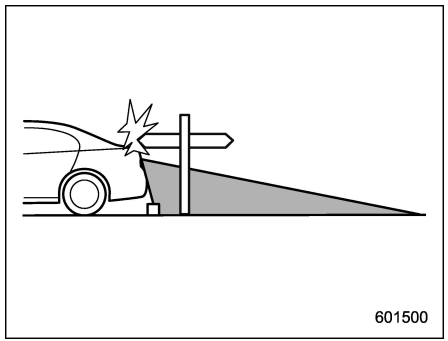


**Plage de visualisation**

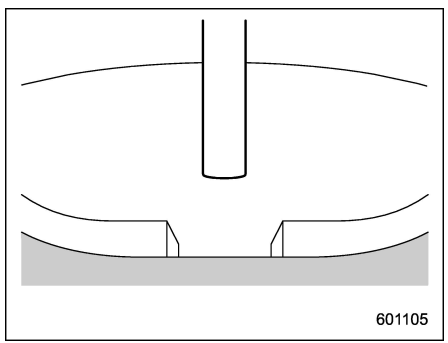


**Image perçue par la caméra**

La zone au-dessus de la caméra n'est pas visible. Si il y a un objet qui a une large projection sur sa partie supérieure comme un poteau de signalisation derrière le véhicule, la projection n'est pas visible à l'écran.

## ■ Lignes de référence

Les lignes de référence sont un guide pour vous aider à vous rendre compte de la différence entre la distance réelle et celle à l'écran.

## REMARQUE

**Si vous passez à la gamme "R" dans les secondes qui suivent l'activation du contacteur d'allumage, le message d'avertissement peut ne pas s'afficher. Attendez plusieurs secondes après avoir activé le contacteur d'allumage avant de passer à la gamme "R". Ensuite, le message d'avertissement s'affiche.**



– SUITE –

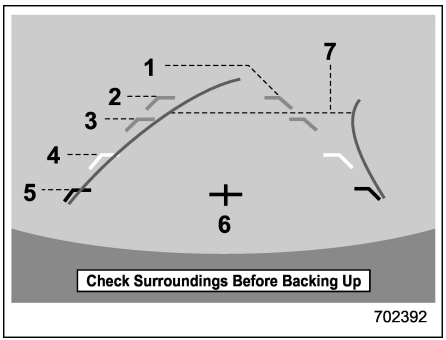


**Lignes de référence**

1) Ligne de largeur du véhicule (ligne verticale oblique)
2) Environ 3 m (10 pi) depuis le pare-chocs (ligne horizontale verte)
3) Environ 2 m (6 pi) depuis le pare-chocs (ligne horizontale verte)
4) Environ 1 m (3 pi) depuis le pare-chocs (ligne horizontale jaune)
5) Environ 0,5 m (1,5 pi) depuis le pare-chocs (ligne horizontale rouge)
6) Ligne centrale du véhicule
7) Lignes directrices dynamiques

Lorsque le levier sélecteur est placé sur “R”, l’écran du moniteur affiche les lignes de référence en même temps que l’image de recul.

**ATTENTION**

- **Lors d’une marche arrière, effectuez toujours un contrôle visuel de l’arrière du véhicule sans tenir compte des lignes de référence. Dans le cas contraire, vous risqueriez de provoquer un accident ou des blessures.**
- **La position réelle peut être différente de celle indiquée par les lignes de secours.**
- **Des différences peuvent apparaître en fonction du nombre de passagers ou du poids du chargement embarqué.**
- **Lorsque le véhicule est en pente ou incliné face à la route, les indications sont différentes de la réalité.**

## REMARQUE

**Lorsque “Steering Angle Lines (Lignes d’angle de braquage)” est désactivé, les lignes directrices dynamiques disparaissent de l’affichage d’informations central. Pour activer et désactiver les lignes directrices dynamiques, reportez-vous à “Réglages généraux” ☞P241 (modèles à affichage 11,6 pouces) ou “Réglages généraux” ☞P263 (modèles à double affichage 7,0 pouces).**

### ▼ Différence entre l’image à l’écran et la situation réelle de la route

Les marqueurs de distance indiquent la distance pour une route avec un véhicule non chargé. Cela peut s’avérer bien différent de la distance actuelle selon les conditions de route et de chargement du véhicule.

#### ▽ Lorsqu’il y a une pente montante à l’arrière du véhicule

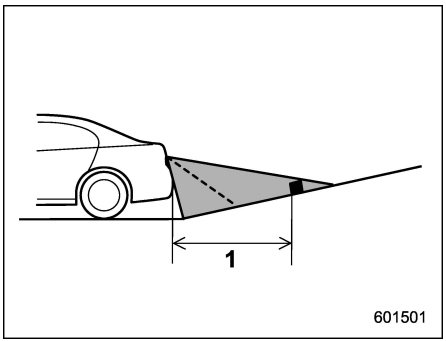


1) 1 m (3 pi)

Les distances à l’écran paraissent plus éloignées qu’en réalité.

▽ **Lorsqu'il y a une pente descendante à l'arrière du véhicule**

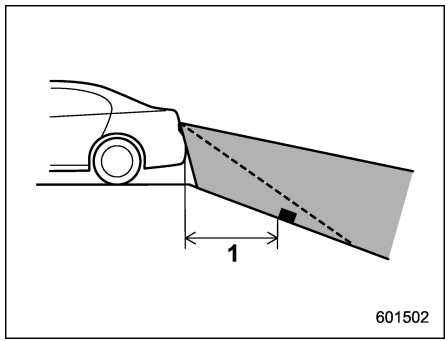


1) 1 m (3 pi)

Les distances à l'écran paraissent plus courtes qu'en réalité.

## REMARQUE

**Lorsque le coffre est plein, la distance sur la vue arrière à l'écran semble plus lointaine qu'en réalité comme sur une pente ascendante.**

▼ **Caractéristiques des marqueurs de distance**

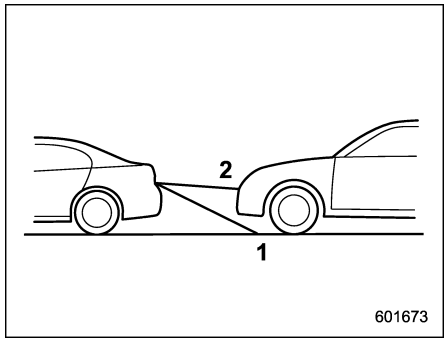


1) Ligne de 1 m (3 pi)
2) Ligne de 3 m (10 pi)

Le système de repérage des distances indique les distances sur route. S'il y a un véhicule ou un autre objet à proximité derrière, la distance ne peut pas être affichée correctement.

# 7-20. BSD/RCTA (selon modèles)

Le BSD/RCTA se compose d'un radar d'angle arrière avec les fonctions d'avertisseur d'angle mort et d'alerte de croisement en marche arrière.

Ces fonctions du BSD/RCTA sont les systèmes qui détectent les objets et les véhicules à l'arrière et qui attirent l'attention du conducteur lors du changement de voie ou pendant la conduite en marche arrière.

**⚠ DANGER**

**Le conducteur est responsable de la sécurité lors de la conduite. Assurez-vous de toujours vérifier visuellement les alentours si vous changez de voie ou si vous effectuez une marche arrière.**

**Le système est conçu pour assister le conducteur lors d'un changement de voie ou en marche arrière en surveillant les zones arrière et latérales du véhicule. Toutefois, vous ne pouvez pas compter uniquement sur le système pour assurer la sécurité en cas de changement de voie ou de marche arrière. Une confiance excessive en ce système**

– SUITE –

**peut entraîner un accident et causer des blessures graves voire mortelles. Étant donné que le fonctionnement du système est sujet à plusieurs restrictions, le clignotement ou l'activation du témoin indicateur d'approche BSD/RCTA peuvent être retardés ou ne pas fonctionner du tout même si un véhicule se trouve sur une voie adjacente ou s'approche d'un des deux côtés.**

**Le conducteur est responsable de la vérification des zones arrière et latérales du véhicule.**

## ■ Caractéristiques du système

Le BSD/RCTA est constitué des fonctions suivantes.

- Détection d'un véhicule caché dans un angle mort sur une voie adjacente ou d'un véhicule s'approchant à grande vitesse pendant la conduite du véhicule (avertisseur d'angle mort)
- Détection d'un véhicule approchant de la droite ou de la gauche pendant la marche arrière du véhicule (alerte de croisement en marche arrière)

Le système utilise des capteurs radar pour les fonctions suivantes.

## REMARQUE

**Le capteur radar BSD/RCTA est conforme aux lois relatives aux ondes radio des États-Unis et d'autres pays se conformant au FCC, du Canada et du Mexique. Lorsque vous conduisez dans d'autres pays, vous devez obtenir une certification dans le pays où le véhicule est conduit. Pour la certification aux États-Unis et dans d'autres pays se conformant au FCC, au Canada et au Mexique, reportez-vous à "Certification pour le BSD/RCTA" ☞P437.**

### ▼ Avertisseur d'angle mort (BSD)

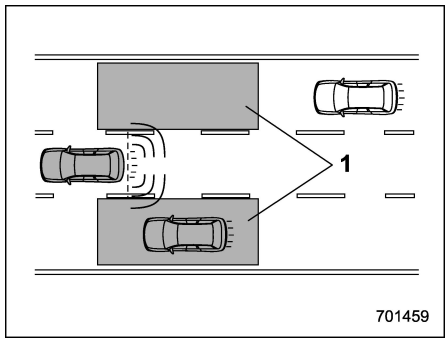


1) Portée de fonctionnement

Le système avertit le conducteur de la présence de véhicules dans son angle mort.

- Si le système détecte un véhicule dans son angle mort, il avertit le conducteur en activant le(s) témoin(s) indicateur(s) d'approche BSD/RCTA situé(s) sur le(s) rétroviseur(s) extérieur(s).
- Si le conducteur actionne le levier de clignotants de direction dans la direction où le témoin indicateur d'approche BSD/RCTA est allumé, le système avertit le conducteur de dangers éventuels en faisant clignoter le témoin indicateur d'approche BSD/RCTA.

### ▽ Aide au changement de voie (LCA)

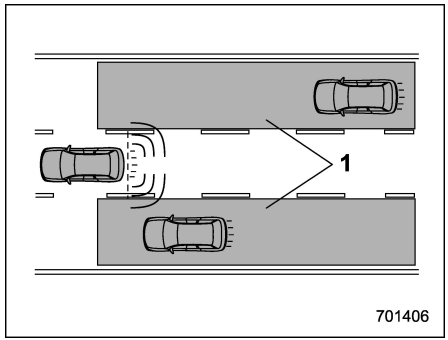


1) Portée de fonctionnement

Le système prévient le conducteur si des véhicules s'approchent à vitesse élevée dans les voies de circulation adjacentes.

● Si le système détecte qu'un véhicule s'approche à vitesse élevée dans les voies de circulation adjacentes, il avertit le conducteur de dangers éventuels en activant le(s) témoin(s) indicateur(s) d'approche BSD/RCTA situé(s) sur le(s) rétroviseur(s) extérieur(s).

● Si le conducteur actionne le levier de clignotants de direction dans la direction où le témoin indicateur d'approche BSD/RCTA est allumé, le système avertit le conducteur de dangers éventuels en faisant clignoter le témoin indicateur d'approche BSD/RCTA.

### ▼ Alerte de croisement en marche arrière (RCTA)

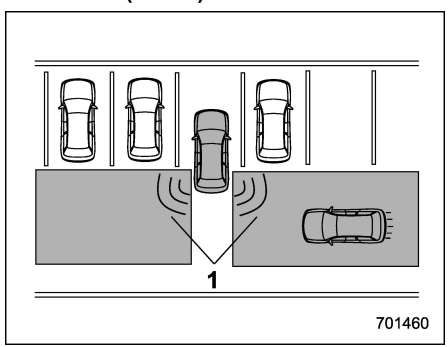


1) Portée de fonctionnement

Le système prévient le conducteur qu'un autre véhicule s'approche d'un des deux côtés lors d'une marche arrière. Cette fonction permet d'aider le conducteur quant à la vérification des zones arrière et latérales du véhicule lors d'une marche arrière.

Si le système détecte qu'un véhicule s'approche d'un des deux côtés lors d'une marche arrière, il avertit le conducteur de dangers éventuels de la manière suivante.

● Le(s) témoin(s) indicateur(s) d'approche BSD/RCTA situé(s) sur le(s) rétroviseur(s) extérieur(s) clignote(nt).

● Un avertisseur sonore retentit.

● Une icône apparaît sur l'affichage d'informations central.

#### ▽ Limitations de la capacité de détection du RCTA

Étant donné que la capacité de détection du RCTA est limitée, le RCTA peut ne pas fonctionner correctement dans une place de stationnement en angle.

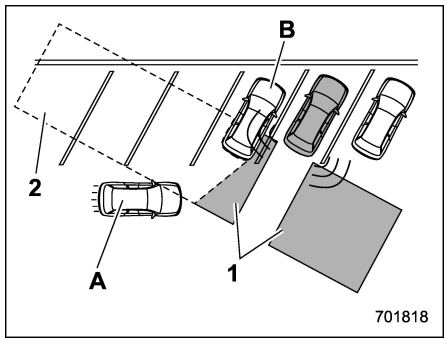


**Exemple 1**

1) La portée de détection des capteurs radar
2) À l'extérieur de la portée de détection des capteurs radar
A) Véhicule ne pouvant pas être détecté
B) Véhicule stationné

**⚠ DANGER**

**Un véhicule qui s'approche (A) peut ne pas être détecté car la plage de détection est limitée par le véhicule stationné (B). Assurez-vous de toujours vérifier les alentours de vos propres yeux lors de la marche arrière du véhicule.**



– SUITE –

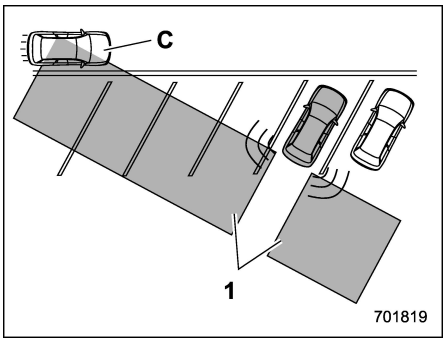


**Exemple 2**
1) La portée de détection des capteurs radar
C) Véhicule pouvant être détecté

## REMARQUE

**Le système peut détecter qu'un véhicule (C) traverse devant votre véhicule. Assurez-vous de toujours vérifier les alentours de vos propres yeux lors de la marche arrière du véhicule.**

## ■ Fonctionnement du système

### ▼ Conditions de fonctionnement

Le système BSD/RCTA fonctionne lorsque toutes les conditions suivantes sont réunies.

- Le contacteur d'allumage est en position "ON".
- L'indicateur d'avertissement BSD/RCTA et l'indicateur de désactivation BSD/RCTA sont éteints.
- Le véhicule roule à une vitesse supérieure à 12 km/h (7 mi/h) (sauf en marche arrière).
- Le levier sélecteur est en position "R" (RCTA uniquement).

Le système BSD/RCTA ne fonctionne pas dans les situations suivantes.

- L'indicateur de désactivation BSD/RCTA apparaît.
- La vitesse du véhicule est inférieure à 10 km/h (6 mi/h) même lorsque l'indicateur de désactivation BSD/RCTA n'apparaît pas (sauf en marche arrière).

## REMARQUE

**- Dans les cas suivants, le système BSD/RCTA arrête de fonctionner et l'indicateur d'avertissement BSD/RCTA apparaît.**

**– Lorsqu'un dysfonctionnement se produit dans le système, y compris au niveau du témoin indicateur d'approche BSD/RCTA**

**- Si l'indicateur d'avertissement BSD/RCTA apparaît, faites preuve de vigilance. Pour plus de détails, reportez-vous à "Indicateur d'avertissement BSD/RCTA" ☞P436.**

**- Dans les cas suivants, le BSD/RCTA va arrêter de fonctionner temporairement (ou peut arrêter de fonctionner) et l'indicateur de désactivation BSD/RCTA s'affiche.**

**– Lorsque le capteur radar est désaligné de manière significative (si l'orientation du capteur radar est changée pour quelque raison que ce soit, un réajustement s'avère nécessaire. Faites réajuster le capteur par un concessionnaire SUBARU.)**

**– Lorsqu'une quantité importante de neige ou de glace se trouve sur la surface du pare-chocs arrière autour des capteurs radar**

**– Lorsque le véhicule est conduit sur une route couverte de neige ou dans un environnement sans objets autour (comme dans un désert) pour une période prolongée**

**– Lorsque la température autour des capteurs radar augmente ex-**

cessivement en raison d'une longue conduite sur des routes en pente en été, etc.
– Lorsque la température autour des capteurs radar devient extrêmement basse
– Lorsque la tension de la batterie du véhicule baisse
– Lorsque la tension du véhicule dépasse la tension nominale de la batterie

Le BSD/RCTA reprend son fonctionnement une fois que ces conditions sont corrigées, et l'indicateur de désactivation BSD/RCTA disparaît. Toutefois, si l'indicateur de désactivation BSD/RCTA s'affiche pendant une période de temps prolongée, faites contrôler le système par un concessionnaire SUBARU dès que possible.

- Le degré de détection des capteurs radar est limité. La détection effectuée par le système BSD/RCTA risque d'être altérée et le système risque de ne pas fonctionner correctement dans les conditions suivantes.
  – Lorsque la zone du pare-chocs arrière autour des capteurs radar est déformée
  – Lorsque de la glace, de la neige ou de la boue adhère à la surface du pare-chocs arrière autour des capteurs radar
  – Lorsque des étiquettes, etc. sont apposées au niveau des zones des capteurs radar sur le pare-chocs arrière
  – En cas de conditions météorologiques défavorables telles que de la pluie, de la neige ou du brouillard
  – Lors de la conduite sur des routes mouillées comme des routes enneigées et dans des flaques
- Les capteurs radar risquent de ne pas détecter ou peuvent rencontrer des difficultés pour détecter des véhicules et des objets.
  – Petites motocyclettes, bicyclettes, piétons, objets immobiles sur la route ou sur le bord de la route, etc.
  – Des véhicules dont la forme ne peut pas être détectée par le radar (véhicules avec une hauteur de carrosserie plus basse telle qu'une remorque sans charge et des voitures de sport)
  – Des véhicules qui ne s'approchent pas du vôtre même s'ils se trouvent dans la zone de détection (soit sur une voie adjacente à l'arrière ou à côté de votre véhicule lors d'une marche arrière) (Le système détecte la présence de véhicules en approche en fonction des données détectées par les capteurs radar.)
  – Des véhicules circulant à des vitesses considérablement différentes
  – Des véhicules roulant en parallèle à votre véhicule à une vitesse presque identique pendant une période prolongée
  – Des véhicules approchant en sens inverse
  – Des véhicules circulant dans la voie au-delà de la voie adjacente
  – Des véhicules circulant à une vitesse considérablement inférieure et que vous tentez de dépasser
- Sur une route dont les voies sont extrêmement étroites, le système risque de détecter des véhicules circulant dans une voie proche de la voie adjacente.



– SUITE –

## ■ Témoin indicateur/avertisseur sonore d'approche BSD/RCTA

Pendant que le BSD/RCTA est actif, le ou les élément(s) suivant(s) se met(tent) en marche pour alerter le conducteur:

- Le témoin indicateur d'approche BSD/RCTA (lorsqu'il y a des véhicules dans les voies adjacentes).
- Le témoin indicateur et l'avertisseur sonore d'approche BSD/RCTA (lorsqu'un véhicule s'approche du côté gauche ou droit pendant la marche arrière de votre véhicule)

### ▼ Témoin indicateur d'approche BSD/RCTA

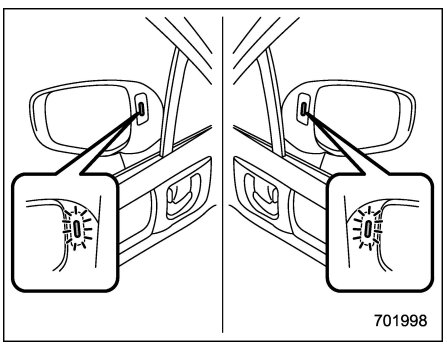


**Témoin indicateur d'approche BSD/RCTA**

Il est installé de chaque côté des rétroviseurs extérieurs.

Le témoin indicateur s'allume lorsqu'un véhicule approchant par derrière est détecté.

Le témoin indicateur clignote pour avertir le conducteur de dangers dans les conditions suivantes.

- Pendant que le témoin indicateur est allumé, si le levier de clignotant est actionné du côté où ce témoin s'est allumé
- Lors de la marche arrière du véhicule, lorsque le système détecte un véhicule approchant d'un côté ou de l'autre

#### ▽ Fonction d'assombrissement du témoin indicateur d'approche BSD/RCTA

Lorsque les phares sont allumés, la luminosité du témoin indicateur d'approche BSD/RCTA est réduite.

## REMARQUE

**- Vous pouvez éprouver des difficultés à voir le témoin indicateur d'approche BSD/RCTA dans les conditions suivantes.**

**– Lorsque le soleil brille directement dessus**

**– Lorsque les phares d'un véhicule circulant derrière l'éclaire directement**

**- Pendant que la molette de réglage d'intensité lumineuse est complètement orientée vers le haut, la luminosité du témoin indicateur d'approche BSD/RCTA ne sera pas réduite, même si les phares sont allumés. Pour plus de détails sur la molette de réglage d'intensité lumineuse, reportez-vous à "Réglage d'intensité lumineuse" ☞P194.**

### ▼ Avertisseur sonore d'approche BSD/RCTA (en marche arrière uniquement)

Un avertisseur sonore retentit conjointement au clignotement du témoin indicateur d'approche BSD/RCTA pour avertir le conducteur de dangers éventuels.

Le réglage du volume de l'avertisseur sonore peut être modifié en utilisant l'affichage d'informations central. Pour plus de détails, reportez-vous à "Réglages du véhicule" ☞P246 (modèles à affichage 11,6 pouces) ou "Icônes de réglage du véhicule" ☞P269 (modèles à double affichage 7,0 pouces).

### ▼ Conseils de sécurité relatifs au témoin indicateur/à l'avertisseur sonore d'approche BSD/RCTA

- Dans les cas suivants, le fonctionnement du témoin indicateur et de l'avertis-

seur sonore d'approche BSD/RCTA risque d'être retardé ou le système risque de ne pas indiquer les avertissements suivants.

– Lorsqu'un véhicule s'insère dans la voie adjacente à partir d'une voie se trouvant à côté de la voie adjacente

– Lorsque vous circulez sur une pente abrupte ou sur des pentes ascendantes ou descendantes à forte déclivité de manière répétée

– Lorsque vous terminez un dépassement

– Lorsque votre véhicule et un véhicule circulant dans une voie adjacente roulent sur le côté le plus éloigné de chaque voie.

– Lorsque plusieurs véhicules circulant de manière peu espacée s'approchent consécutivement

– Dans des virages dont l'angle est faible (virages serrés ou lorsque vous tournez à une intersection)

– En cas de différence de hauteur entre votre voie et la voie adjacente

– Immédiatement après avoir activé le système BSD/RCTA en appuyant sur "BSD/RCTA"

– Immédiatement après que le levier sélecteur est mis sur la position "R"

– Lorsqu'un chargement extrêmement lourd est chargé dans le coffre ou l'espace de chargement

● Lors d'une marche arrière, le fonctionnement du témoin indicateur d'approche BSD/RCTA et de l'avertisseur sonore risque d'être retardé ou le système risque de ne pas indiquer ces avertissements dans les conditions suivantes.

– En cas de marche arrière à partir d'un espace de stationnement en épi

– Lorsqu'un véhicule de grande taille est garé près de votre véhicule (ce véhicule empêche la propagation des ondes radar.)

– En cas de marche arrière sur des routes inclinées

– En cas de marche arrière à vitesse élevée

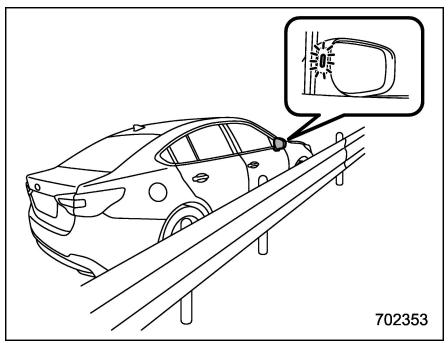


● Le témoin indicateur d'approche BSD/RCTA risque de s'allumer lorsque vous circulez à proximité d'objets solides situés sur la route ou sur le côté de la route (tels que des rails de sécurité, des tunnels et des flancs de pneu).

● Lorsque vous tournez à une intersection en zones urbaines, ou une intersection à voies multiples, le témoin indicateur d'approche BSD/RCTA risque de clignoter.

● Si un immeuble ou un mur est présent dans le sens de la marche arrière, le témoin indicateur d'approche BSD/RCTA risque de clignoter et l'avertisseur sonore de retentir.

● Dans les cas suivants, le système peut détecter un véhicule circulant deux voies de circulation plus loin que le vôtre.

– Lorsque votre véhicule circule sur le côté le plus proche de la voie du véhicule en question

– Lorsque le véhicule circulant deux voies plus loin que le vôtre roule sur le côté le plus proche de la voie dans laquelle se trouve votre véhicule



– SUITE –

## ■ Indicateur de désactivation BSD/RCTA

### ▼ Arrêts temporaires du système

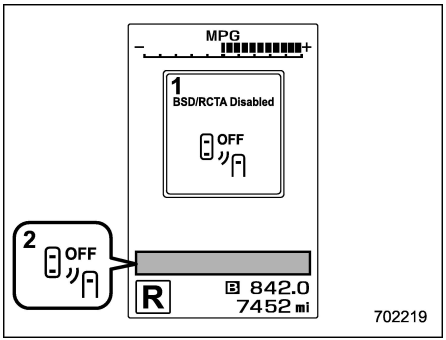


1) Message d'arrêt temporaire BSD/RCTA
2) Indicateur de désactivation BSD/RCTA

Cet affichage apparaît lorsque le système est utilisé à très haute ou très basse température ou en cas de tension anormale. Une fois ces conditions revenues à la normale, le système quitte les conditions d'arrêt temporaire et l'indicateur disparaît.

Si l'indicateur reste affiché pendant une période prolongée, faites contrôler le système par un concessionnaire SUBARU.

### ▼ Arrêts temporaires du système dus à la sensibilité réduite du radar

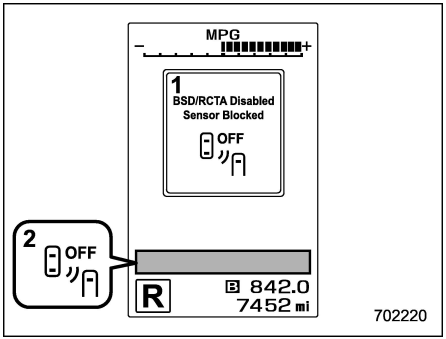


1) Message d'arrêt temporaire BSD/RCTA dû à la sensibilité réduite du radar
2) Indicateur de désactivation BSD/RCTA

Cet affichage apparaît lorsque les performances de détection des capteurs radar sont réduites. Une fois cette condition revenue à la normale, le système quitte les conditions d'arrêt temporaire et l'indicateur disparaît.

Si l'indicateur reste affiché pendant une période prolongée, faites contrôler le système par un concessionnaire SUBARU.

## ■ Indicateur d'avertissement BSD/RCTA

### ▼ Dysfonctionnement du système

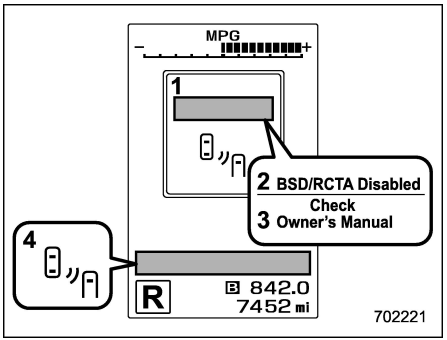


1) Message de dysfonctionnement BSD/RCTA
2) D'abord, ce message apparaît
3) Puis, ce message apparaît
4) Indicateur d'avertissement BSD/RCTA

Cet affichage apparaît en cas de dysfonctionnement dans le système. Contactez un concessionnaire SUBARU et faites contrôler le système.

## ■ Pour activer/désactiver le système BSD/RCTA

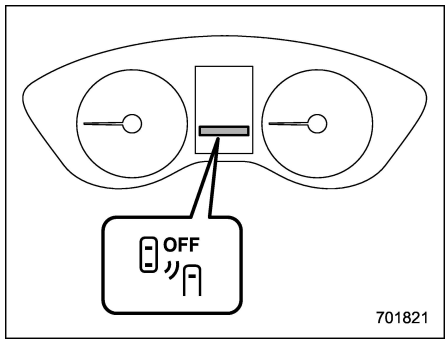


**Indicateur de désactivation BSD/RCTA**

Pour activer et désactiver le système BSD/RCTA, utilisez l'affichage d'informations central. Reportez-vous à "Réglages du véhicule" ☞P246 (modèles à affichage 11,6 pouces) ou "Icônes de réglage du véhicule" ☞P269 (modèles à double affichage 7,0 pouces).

Lorsque le système BSD/RCTA est désactivé, l'indicateur de désactivation BSD/RCTA situé sur l'affichage des instruments de bord (écran LCD en couleur) s'allume.

## REMARQUE

- **Dans les cas suivants, désactivez le système BSD/RCTA. Le système risque de ne pas fonctionner correctement à cause des ondes radar bloquées.**
  - **– Lors de la traction d'une remorque (Outback)**
  - **– Lorsqu'un porte-vélo ou un autre élément est monté à l'arrière du véhicule**
  - **– Lorsqu'un banc d'essais à rouleaux ou un dispositif à rouleau libre, etc. est utilisé.**
  - **– Lorsque le moteur est en marche et que les roues tournent alors que le véhicule est levé**
- **Si le contacteur d'allumage est placé sur la position "LOCK"/"OFF", le dernier état connu du système est maintenu. Par exemple, si le contacteur d'allumage est mis en position "LOCK"/"OFF" alors que le système BSD/RCTA est désactivé, le système BSD/RCTA reste désactivé la prochaine fois que le contacteur d'allumage est mis en position "ON".**

## ■ Certification pour le BSD/RCTA

- **États-Unis et autres pays se conformant au FCC**

ID FCC: OAYSRR3A

**⚠ ATTENTION**

**AVERTISSEMENT FCC**

**Apporter des changements ou modifications à l'équipement sans avoir obtenu l'approbation expresse de l'entité responsable de la conformité peut annuler l'autorisation d'utilisation de l'équipement dont bénéficie l'utilisateur.**

Ce dispositif est conforme à la section 15 des Règles FCC. Le fonctionnement est soumis aux deux conditions suivantes: (1) Le dispositif ne doit pas engendrer des interférences gênantes, et (2) il doit être capable de subir toutes formes d'interférences, y compris des interférences susceptibles d'en perturber le fonctionnement.



– SUITE –

- **Modèles spécification du Canada**

This device contains licence-exempt transmitter(s)/receiver(s) that comply with Innovation, Science and Economic Development Canada's licence-exempt RSS(s). Operation is subject to the following two conditions:

1. This device may not cause interference.
2. This device must accept any interference, including interference that may cause undesired operation of the device.

Radiofrequency radiation exposure information:

This equipment complies with radiation exposure limits set forth for an uncontrolled environment. This equipment should be installed and operated with minimum distance of 20 cm between the radiator and your body.

D01028

L'émetteur/récepteur exempt de licence contenu dans le présent appareil est conforme aux CNR d'Innovation, Sciences et Développement économique Canada applicables aux appareils radio exempts de licence. L'exploitation est autorisée aux deux conditions suivantes:

1. L'appareil ne doit pas produire de brouillage;
2. L'appareil doit accepter tout brouillage radioélectrique subi, même si le brouillage est susceptible d'en compromettre le fonctionnement.

Informations sur l'exposition aux rayonnements radiofréquences:

Cet équipement est conforme aux limites d'exposition aux rayonnements définies pour un environnement non contrôlé. Cet équipement doit être installé et utilisé avec un minimum de 20 cm de distance entre la source de rayonnement et votre corps.

D01029

- **Modèles spécification du Mexique**

**Certificado de homologacion:**
**RLVCOSR15-0442**

**Continental SRR3-A**

**Este equipo opera a titulo secundario, consecuentemente, debe aceptar interferencias perjudiciales incluyendo equipos de la misma clase y puede no causar interferencias a sistemas operando a titulo primario.**

702185

## ■ Manipulation des capteurs radar

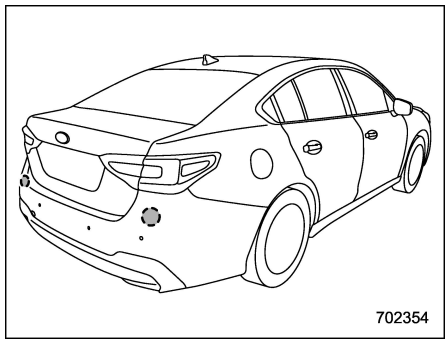


**Capteurs radar (Legacy)**

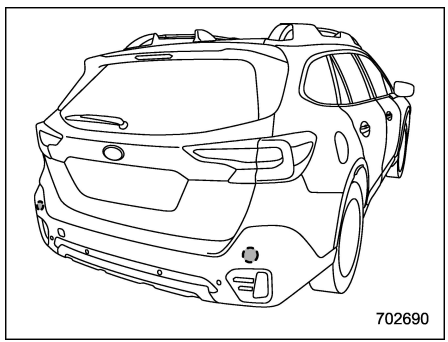


**Capteurs radar (Outback)**

Les capteurs radar, un de chaque côté du véhicule, sont montés à l'intérieur du pare-chocs arrière.

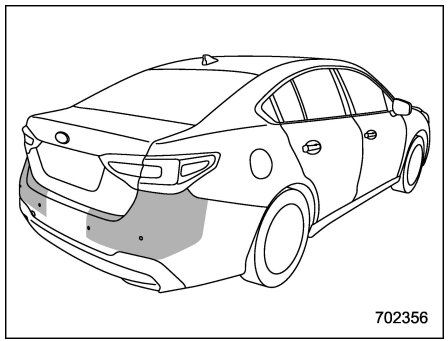


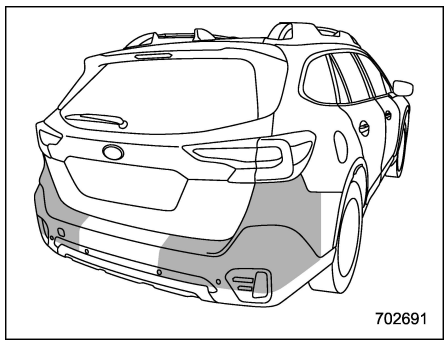


**⚠ ATTENTION**

**Pour assurer le fonctionnement correct du système BSD/RCTA, respectez les précautions suivantes.**

- **Maintenez toujours la surface du pare-chocs à proximité des capteurs radar propre.**
- **Ne fixez aucun autocollant ou autre élément sur la surface du pare-chocs à proximité des capteurs radar. Pour plus de détails, veuillez contacter votre concessionnaire SUBARU.**
- **Ne modifiez pas le pare-chocs à proximité des capteurs radar.**
- **Ne peignez pas le pare-chocs à proximité des capteurs radar.**
- **N'exposez pas la zone du pare-chocs à proximité des capteurs radar à des impacts importants. Si un capteur est désaligné, un dysfonctionnement du système risque de se produire, par exemple l'impossibilité de détecter les véhicules entrant dans les zones de détection. Si le pare-chocs subit un impact important, assurez-vous de contacter votre concessionnaire SUBARU pour une inspection.**
- **Ne démontez pas les capteurs radar.**



– SUITE –

## REMARQUE

**Si les capteurs radar doivent être réparés ou remplacés, ou que la zone du pare-chocs autour des capteurs radar nécessite une réparation, un travail de peinture ou un remplacement, contactez votre concessionnaire SUBARU pour obtenir de l'aide.**

# 7-21. Système de freinage automatique en marche arrière (RAB) (selon modèles)

Le freinage automatique en marche arrière (RAB) est un système conçu pour éviter les collisions ou réduire les dommages de collision lors de la marche arrière du véhicule. Si un mur ou un obstacle est détecté dans la direction de la marche arrière, le système en informera le conducteur avec un avertissement sonore et peut activer automatiquement les freins du véhicule.

**⚠ DANGER**

- **Le freinage automatique en marche arrière (RAB) n'est pas un système destiné à endosser la responsabilité du conducteur à vérifier la présence de véhicules ou d'obstacles dans les environs afin d'éviter une collision.**
- **Le conducteur est responsable de la sécurité lors de la conduite. Avant d'effectuer une marche arrière, assurez-vous d'abord d'enfoncer la pédale de frein et de vérifier visuellement les environs.**
- **Dans certains cas, le véhicule ne peut pas éviter la collision, car le fonctionnement du système a des limites. L'avertissement sonore ou le freinage automatique peut être retardé ou ne pas fonctionner du tout, même lorsqu'un obstacle est présent.**
- **Assurez-vous de régler le système de freinage automatique sur OFF lorsque le véhicule se trouve sur des rouleaux libres ou sur le banc à rouleaux. Sinon, le véhicule peut se déplacer et causer un accident.**
- **Assurez-vous de régler le système de freinage automatique sur OFF lorsque vous tractez une remorque. Sinon, le véhicule peut se déplacer et causer un accident.**
- **Le système n'est pas conçu pour détecter les personnes (y compris les enfants), les animaux ou d'autres objets en mouvement.**

- **Selon la condition du véhicule ou l'environnement vous entourant, la capacité du capteur sonar à détecter des objets peut devenir instable.**

## REMARQUE

**Le système de freinage automatique en marche arrière (RAB) enregistre et mémorise les données suivantes lorsque le freinage automatique fonctionne. Il n'enregistre pas les conversations, les renseignements personnels ou d'autres données audio.**

- **Distance de l'objet**
- **Vitesse du véhicule**
- **Position de la pédale d'accélérateur**
- **Position de la pédale de frein**
- **Position du levier sélecteur**
- **Température extérieure**
- **Le réglage de la sensibilité des capteurs sonars**

**SUBARU et les tiers contractés par SUBARU peuvent acquérir et utiliser les données enregistrées dans le but de la recherche et du développement des véhicules. SUBARU et les tiers contractés par SUBARU ne divulgueront et ne fourniront pas les données acquises à des tiers, excepté dans les conditions suivantes.**

- **Le/la propriétaire du véhicule a donné son consentement.**
- **La divulgation/mise à disposition est ordonnée par un tribunal ou autre décision de justice.**
- **Les données sont communiquées à un institut de recherche en vue d'un traitement statistique ou autre processus similaire, après modification rendant l'identification de l'utilisateur et du véhicule impossible.**

## ■ Aperçu du système de freinage automatique en marche arrière (RAB)

Le système de freinage automatique en marche arrière (RAB) opère les 2 fonctions suivantes à l'aide de 4 capteurs sonar.

- **Fonction d'avertissement de détection d'objet**

Le système de freinage automatique en marche arrière (RAB) détecte les objets vers l'arrière et avertit le conducteur à l'aide d'un message d'avertissement sur l'affichage d'informations central et par des bips d'avertissement.

- **Fonction du système de freinage automatique en marche arrière (RAB)**

La fonction du système de freinage automatique en marche arrière (RAB) détecte les objets vers l'arrière, et en cas de risque élevé de collision, le système ralentit le véhicule et contrôle le freinage pour réduire les dégâts.



– SUITE –

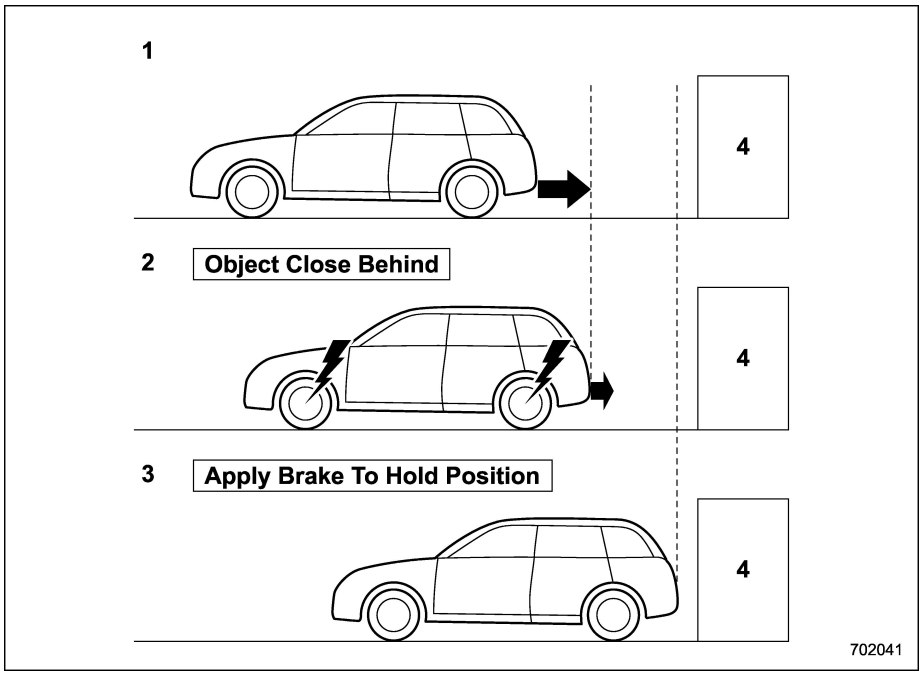


1) Lors de la marche arrière
2) Lors de l'application d'un freinage automatique puissant ou du contrôle de couple pour empêcher une collision (dans ce cas, de courts bips d'avertissement ou des bips d'avertissement continus retentissent)
3) Lorsque le véhicule est arrêté par le système (dans ce cas, le bip continu continuera de retentir)
4) Objet (par exemple, un mur)

**⚠ DANGER**

**Si votre véhicule est piégé sur un passage à niveau et que vous tentez de vous échapper en faisant marche arrière pour traverser la barrière, le système peut considérer la barrière comme étant un obstacle et les freins peuvent s'activer. Dans ce cas, restez calme et continuez à appuyer sur la pédale d'accélérateur ou annulez le système. Pour annuler le système, reportez-vous à "Annulation du fonctionnement du système de freinage automatique en marche arrière (RAB)" ☞P450.**

## ■ Conditions de fonctionnement

Le système de freinage automatique en marche arrière (RAB) fonctionnera lorsque toutes les conditions suivantes sont remplies.

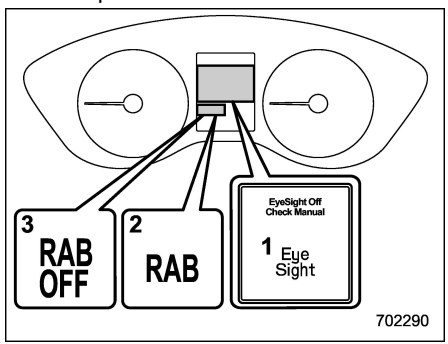


1) Indicateur d'avertissement EyeSight
2) Indicateur d'avertissement RAB
3) Indicateur de désactivation RAB

- Le contacteur d'allumage est en position "ON".
- L'indicateur d'avertissement EyeSight est éteint.
- L'indicateur d'avertissement RAB est éteint.
- L'indicateur de désactivation RAB est éteint.
- Le levier sélecteur est en position "R".

**Fonction d'avertissement de détection d'objet**

- La fonction d'avertissement de détection d'objet est réglée sur "ON".
- La vitesse du véhicule est comprise entre 0 et 15 km/h (0 et 9 mi/h).

**Fonction du système de freinage automatique en marche arrière (RAB)**

- La fonction du système de freinage automatique en marche arrière (RAB) est réglée sur "ON".
- La vitesse du véhicule est comprise entre 1,5 et 15 km/h (1 et 9 mi/h).

## REMARQUE

- **Dans les cas suivants, le système de freinage automatique en marche arrière (RAB) ne fonctionne pas. Contactez rapidement un concessionnaire SUBARU pour faire contrôler le système.**
  - **– L'indicateur d'avertissement EyeSight est allumé.**
  - **– L'indicateur d'avertissement RAB est allumé.**
- **Dans les cas suivants, le système de freinage automatique en marche arrière (RAB) ne peut pas être actionné.**
  - **– (indicateur d'arrêt temporaire de l'EyeSight: blanc) est allumé, et les messages correspondant à l'arrêt temporaire de l'EyeSight sont indiqués sur l'affichage des instruments de bord (écran LCD en couleur). Pour plus de détails, reportez-vous au supplément du Manuel du conducteur pour le système EyeSight.**
  - **– L'indicateur de désactivation RAB est allumé.**
- **Dans les cas suivants, les fonctions peuvent ne pas être en mesure de fonctionner correctement. Contactez rapidement un concessionnaire SUBARU pour faire contrôler le système.**
  - **– Une vignette, de la peinture, ou un produit chimique est appliqué sur les capteurs sonars ou les pare-chocs arrière près du capteur sonar.**
  - **– Le pare-chocs arrière est modifié.**
  - **– Le pare-chocs arrière a été retiré et remis en place.**
  - **– La garde au sol est modifiée en raison de l'état de chargement du véhicule ou d'une modification.**
  - **– Les capteurs sonar ou le pare-chocs arrière près du capteur sonar sont endommagés.**
  - **– Le pare-chocs arrière est exposé à un fort impact, ou est déformé.**

– SUITE –

**• Sur une pente raide, la capacité de freinage automatique du système sera réduite.**

**• Le système est conçu de façon à éviter les collisions avec un freinage vigoureux automatique lorsque la vitesse en marche arrière du véhicule est inférieure à environ 5 km/h (3 mi/h). Toutefois, le système à lui seul n'est pas une garantie contre le risque de collisions en toute situation.**

**• Si le véhicule roule en marche arrière à une vitesse très lente, la priorité sera donnée aux manœuvres du conducteur. Dans ce cas, le freinage automatique ne fonctionne pas.**

**• Le système peut ne pas être en mesure de détecter les objets suivants et de serrer les freins.**

**– Objets pointus ou minces comme des poteaux, des clôtures et des cordes qui peuvent ne pas refléter l'onde sonore émise par le capteur sonar.**

**– Objets trop proches du pare-chocs arrière lorsque le levier sélecteur est réglé sur la position "R".**

**– Objets avec une surface ne pouvant pas refléter l'onde sonore émise par le capteur sonar tels qu'une clôture à mailles métalliques.**

**• Objets que le système n'est pas conçu pour détecter et serrer les freins.**

**– Piétons.**

**– Objets en mouvement, y compris les véhicules en mouvement.**

**– Objets qui absorbent les ondes sonores tels que le tissu ou la neige.**

**– Objets dont la surface a un angle diagonal.**

**– Objets au ras du sol tels que des blocs de stationnement.**

**– Objets élevés au-dessus du sol, tels que des objets suspendus du dessus.**

**– Objets qui sont hors de portée du centre du véhicule dans le sens horizontal.**

**– Objets qui ne sont pas dans le sens vertical.**

**• Lors de la marche arrière du véhicule, les fonctions peuvent ne pas être en mesure de fonctionner correctement ou peuvent provoquer un dysfonctionnement du système lorsque les conditions suivantes sont présentes.**

**Son à haute fréquence provenant d'autres sources à proximité:**

**– Son de l'avertisseur sonore d'un autre véhicule.**

**– Bruit du moteur provenant d'autres véhicules.**

**– Son d'un frein pneumatique.**

**– Équipement de détection de véhicule ou sonar d'un autre véhicule.**

**– Onde sonore avec une fréquence similaire à celle du système du véhicule transmise à proximité.**

**– Un véhicule équipé du même système est en marche arrière dans la direction de votre marche arrière.**

**Conditions météorologiques:**

**– Températures extrêmement élevées ou basses rendant la zone près du capteur de sonar trop chaude ou trop froide pour fonctionner.**

**– Les capteurs sonars ou le pare-chocs arrière près des capteurs sonars est ou sont exposé(s) à de fortes pluies ou à une quantité significative d'eau.**

**– Brouillard, neige ou tempête de sable, etc.**

**– L'air se déplace rapidement comme lorsqu'un vent fort souffle.**

**Pièces attachées au pare-chocs arrière près du capteur sonar:**

**– Des pièces électroniques vendues dans le commerce (phare antibrouillard, antenne d'aile, antenne**

radio) ou des pièces de fixation vendues dans le commerce (attelage de remorque, porte-vélo, garde de butoir) sont montées.
– Des pièces qui émettent des sons à haute fréquence, tel qu'un avertisseur sonore ou un haut-parleur, sont montées.

Conditions du véhicule:
– De la neige, de la glace ou de la boue adhère aux capteurs sonars ou au pare-chocs arrière près du capteur sonar.
– Le véhicule est incliné de manière significative.
– La garde au sol est réduite de manière significative en raison de l'état de chargement du véhicule, etc.
– Lorsque le capteur sonar est mal aligné en raison d'une collision ou d'un accident.

Milieu environnant:
– Une bannière en tissu, un drapeau, une branche basse ou des barres de passages à niveau de chemin de fer sont présents dans la direction de la marche arrière.
– En marche arrière sur une zone recouverte de gravier ou herbeuse.
– En marche arrière dans une zone où les objets ou les murs sont adjacents au véhicule tels que des tunnels étroits, des ponts étroits, des routes étroites ou des garages étroits.
– Des traces de roue ou des trous sont présents sur le sol dans la direction de la marche arrière.
– Lors de la marche arrière sur un couvercle de drainage (couvercle à grilles).

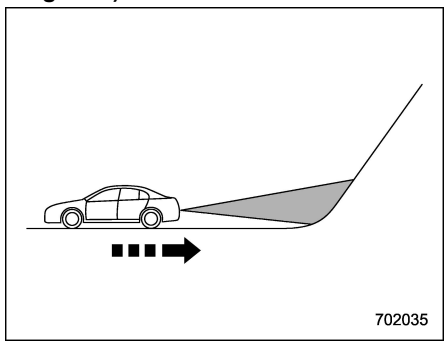


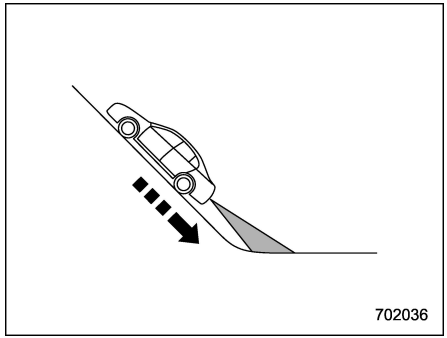


– La voie de la marche arrière est inclinée comme sur une forte pente montante.
– Lors d'une marche arrière sur pente descendante.

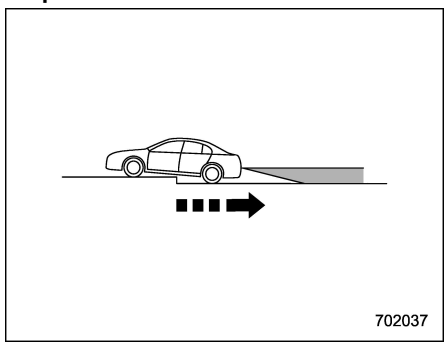




– SUITE –

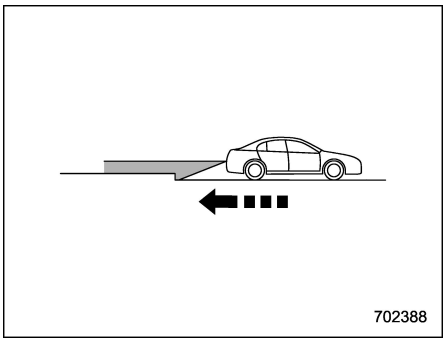


**– Un trottoir ou une marche se trouve dans la direction de la marche arrière.**
**– Faire une marche arrière dans un garage avec un plafond bas ou dans un tunnel.**
**– Une plaque de neige se trouve à l'arrière.**
**– Il y a une flaque d'eau.**
**– Un obstacle se trouve près d'un objet.**
**– Reculer le long d'un mur.**
**– Zone de la route qui entre en contact avec de la saleté et de la neige**
**– Lors d'une marche arrière sur une route irrégulière.**

**• Dans des circonstances telles que celles présentées ci-dessous, il peut ne pas être possible d'éviter une collision même lorsque le système fonctionne normalement.**
**– Les routes sont glissantes.**
**– La pression d'air des pneus n'est pas correcte.**
**– Les pneus sont usés.**
**– Des chaînes antidérapantes sont installées.**
**– Des pneus qui ne sont pas de la taille désignée sont installés.**
**– Des réparations d'urgence ont été effectuées à l'aide d'un kit de réparation de crevaison.**
**– La suspension a été modifiée.**
**– La conduite du véhicule est instable en raison d'un accident ou d'un dysfonctionnement.**
**– Le témoin avertisseur de frein est allumé.**

## ■ Fonction d'avertissement de détection d'objet

Lorsque le système de freinage automatique en marche arrière (RAB) est en marche, de courts bips d'avertissement retentissent sur 3 niveaux pour avertir le conducteur d'une collision potentielle.

### REMARQUE

**Il peut falloir du temps pour afficher le mur et faire retentir des bips d'avertissement après que l'objet a été reconnu par la fonction d'avertissement de détection d'objet.**

Ligne directrice de la plage de détection

| Niveau d’alerte | Plage de l’objet détecté* | Indicateur de distance | Type d’alarme |
|---|---|---|---|
| Proximité longue (objet détecté) | 70 cm (28 po) ou plus | Vert | Aucun avertissement sonore |
| Alerte de proximité moyenne (on s’approche de l’objet) | 50 à 70 cm (20 à 28 po) | Jaune | Bips courts |
| Alerte de proximité courte (on s’approche encore plus de l’objet) | 30 à 50 cm (12 à 20 po) | Orange | Bips courts et rapides |
| Alerte de proximité la plus courte (trop proche de l’objet) | 30 cm (12 po) ou moins | Rouge | Bip continu |

*: La plage de détection peut varier en fonction des conditions alentour.

### ▼ Détection d’obstacle et niveau d’alerte

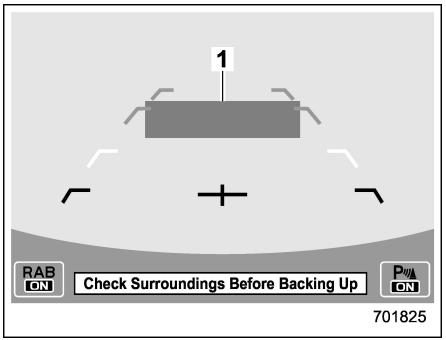


**Alerte de proximité longue (objet détecté)**
1) Vert: 70 cm (28 po) ou plus



*– SUITE –*

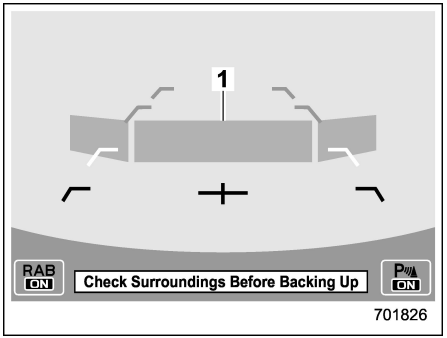


**Alerte de proximité moyenne (on s'approche de l'objet)**

1) Jaune: 50 à 70 cm (20 à 28 po)

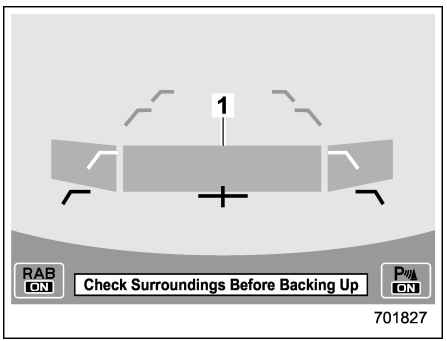


**Alerte de proximité courte (on s'approche encore plus de l'objet)**

1) Orange: 30 à 50 cm (12 à 20 po)

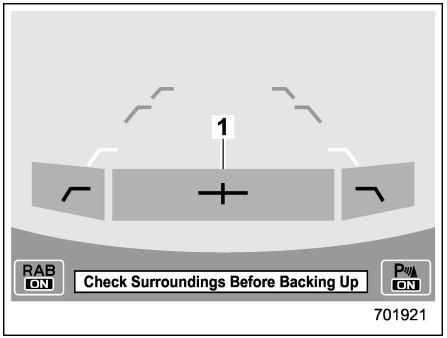


**Alerte de proximité la plus courte (trop proche de l'objet)**

1) Rouge: 30 cm (12 po) ou moins

Lorsqu'un objet est détecté dans le sens de la marche arrière, la portée de l'objet détecté est indiquée sur l'affichage d'informations central.

Une alarme sonore retentit et, selon la vitesse, soit un contrôle du couple pour générer un freinage moteur, soit un freinage automatique sera appliqué.

## ■ Fonctionnement de la fonction du système de freinage automatique en marche arrière (RAB)

### ▼ Avertissement d'objet proche à l'arrière

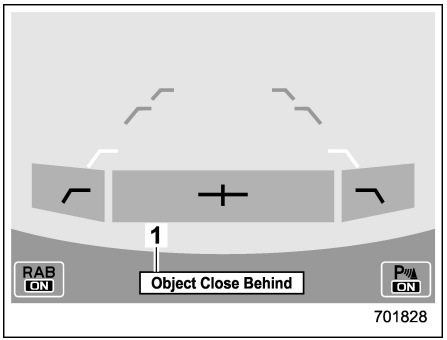


**Avertissement de freinage automatique**

1) Message d'avertissement

Si le système détermine qu'il y a un risque de collision avec l'objet. Des bips d'avertissement courts ou continus retentissent et un fort freinage automatique ou un contrôle du couple sera appliqué pour éviter la collision.

À ce moment, un message d'avertissement s'affiche également sur l'affichage des instruments de bord (écran LCD en couleur).

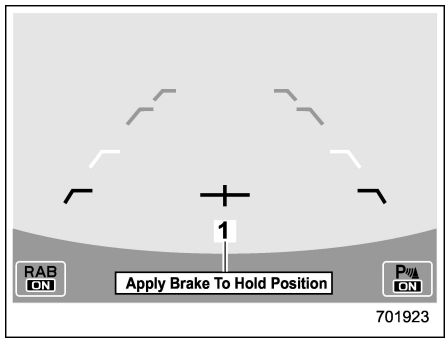


**Avertissement Enfoncer la pédale de frein**
1) Message d'avertissement

Assurez-vous d'appuyer sur la pédale de frein une fois que le véhicule a été arrêté par le freinage automatique. Jusqu'à ce que la pédale de frein soit enfoncée, un message sera affiché sur l'affichage d'informations central et le bip continu continuera de retentir.

À ce moment, un message d'avertissement s'affiche également sur l'affichage des instruments de bord (écran LCD en couleur).

## REMARQUE

**La fonction d'avertissement de détection d'objet et la fonction du système de freinage automatique en marche arrière (RAB) diffèrent par leurs conditions de fonctionnement. Par conséquent, il arrive dans certains cas que seule une de ces fonctions s'active.**

### ⚠ DANGER

**Enfoncez la pédale de frein immédiatement après que le système arrête le véhicule par un freinage automatique. Selon les conditions de surface de la route et des pneus, le véhicule peut ne pas rester à l'arrêt, ce qui peut conduire à un accident.**

### ▼ Après l'arrêt du véhicule par le système

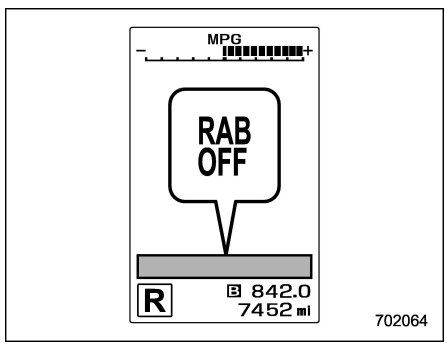


Après que la pédale de frein soit enfoncée, l'indicateur RAB OFF s'allume et le système s'arrête temporairement de fonctionner. L'indicateur RAB OFF s'éteint lorsque le levier sélecteur est mis sur une autre position que "R".

Le système fonctionnera à nouveau la prochaine fois que le levier sélecteur est mis sur la position "R".

Dans des circonstances telles que celles présentées ci-dessous, le système de freinage automatique en marche arrière (RAB) s'arrête automatiquement et l'indicateur RAB OFF s'allume.

– Il y a de la glace, de la neige, de la boue, ou toute autre substance sur les capteurs sonars.

– Le levier sélecteur a été mis sur la position "R" lorsqu'il y avait un obstacle situé à proximité du pare-chocs arrière.

– Un son avec une fréquence proche de celle du sonar utilisé par le système de freinage automatique en marche arrière (RAB) a été détecté.

## REMARQUE

**• Dans les cas suivants, après que le véhicule ait été arrêté par le système de freinage automatique en marche arrière (RAB), le contrôle de freinage est relâché et le frein de stationnement électronique se met en marche. Pour plus de détails sur le desserrage du frein de stationnement, reportez-vous à**

– SUITE –

**“Frein de stationnement électronique” ☞P408.**

**– Lorsque 2 minutes se sont écoulées après l’arrêt du véhicule**

**– Lorsqu’une portière est ouverte**

- **Le système de freinage automatique en marche arrière (RAB) peut s’arrêter de fonctionner temporairement dans les cas suivants et l’indicateur RAB OFF s’allume alors.**

**– De la neige, de la glace ou de la boue adhère aux capteurs sonars ou au pare-chocs arrière près du capteur sonar**

**– Objets trop proches du pare-chocs arrière lorsque le levier sélecteur est réglé sur la position “R”**

**– Le système détecte des sons d’une fréquence semblable au sonar RAB**

## ■ Annulation du fonctionnement du système de freinage automatique en marche arrière (RAB)

Le système de freinage automatique en marche arrière (RAB) peut être temporairement annulé par l’une des opérations suivantes.

- La pédale de frein est enfoncée pendant que le véhicule est arrêté par l’opération de freinage automatique.
- La pédale d’accélérateur est enfoncée pendant que le véhicule est arrêté par l’opération de freinage automatique.
- La pédale d’accélérateur est enfoncée continuellement (Dans ce cas, l’accélération limitée sera annulée et le véhicule continuera sa marche arrière.)
- Le levier sélecteur est placé sur une position autre que “R”.

### REMARQUE

**Le système sera annulé si l’objet n’est plus détecté.**

## ■ Réglage d’activation/de désactivation du système de freinage automatique en marche arrière (RAB)

Pendant que le levier sélecteur est mis sur la position “R”, les fonctions du système de freinage automatique en marche arrière (RAB) ci-dessous peuvent être configurées en utilisant l’affichage d’informations central.

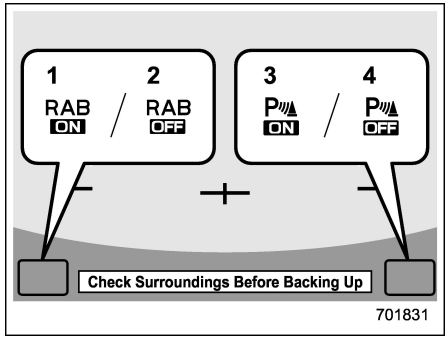


1) Touche de réglage d’activation de la fonction du système de freinage automatique en marche arrière (RAB)
2) Touche de réglage de désactivation de la fonction du système de freinage automatique en marche arrière (RAB)
3) Touche de réglage d’activation de la fonction d’avertissement de détection d’objet
4) Touche de réglage de désactivation de la fonction d’avertissement de détection d’objet

Lorsque la touche de réglage d’activation s’affiche, le réglage correspondant est activé.

Appuyez sur la touche de réglage d’activation et maintenez-la enfoncée pour désactiver le réglage.

Lorsque le réglage de désactivation s’affiche, le réglage correspondant est dés-

activé.

Appuyez sur la touche de réglage de désactivation et maintenez-la enfoncée pour activer le réglage.

Lorsque la fonction du système de freinage automatique en marche arrière (RAB) est désactivée, l'(es) indicateur(s) suivant(s) s'allume(nt).

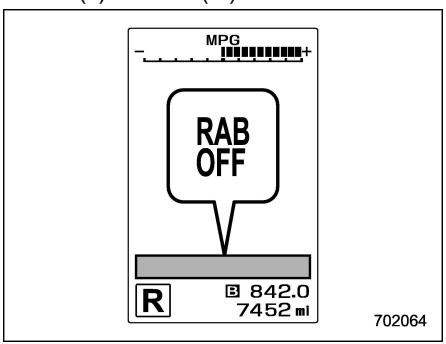


L'indicateur de désactivation RAB s'éteint lorsque la fonction correspondante est activée.

## REMARQUE

**Lorsque les réglages ne peuvent pas être modifiés, les touches de réglage d'activation/désactivation sont grisées.**

De plus, les réglages suivants peuvent être modifiés en utilisant l'affichage d'informations central.

- Volume d'avertissement
- Alarme sonore du sonar

Pour plus de détails, reportez-vous à "Réglages du véhicule" ☞P246.

## ■ Indicateur d'avertissement RAB

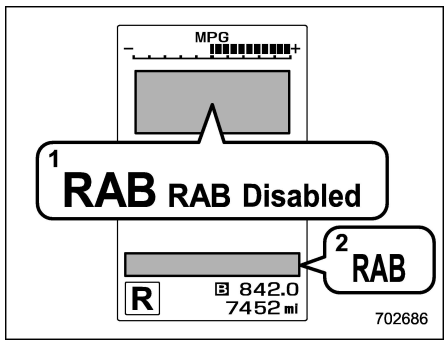


1) Message de dysfonctionnement RAB
2) Indicateur d'avertissement RAB

En cas de dysfonctionnement du système de freinage automatique en marche arrière (RAB), l'indicateur ci-dessus s'allume sur les instruments de bord. Pour plus de détails, adressez-vous à votre concessionnaire SUBARU le plus proche.

## ■ Manipulation des capteurs sonars

Les 4 capteurs sonars sont situés dans le pare-chocs arrière. Pour assurer le bon fonctionnement du système de freinage automatique en marche arrière (RAB), respectez les précautions suivantes.

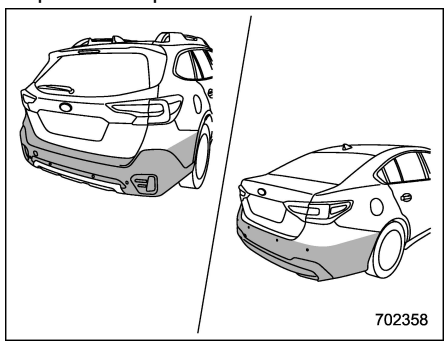


- N'apposez aucune vignette ou autre objet sur le capteur sonar ou sur la surface du pare-chocs près des capteurs sonars.
- Maintenez toujours le capteur sonar et la surface du pare-chocs arrière près des capteurs sonars propre.
- Ne modifiez pas le pare-chocs arrière.
- Ne recouvrez pas le pare-chocs près des capteurs sonars de peinture.
- N'appliquez pas d'eau à haute pression sur les capteurs sonar avec un lave-auto

– SUITE –

haute pression.

- N'imposez pas d'impacts violents au pare-chocs arrière près des capteurs sonars. Si un capteur est mal aligné, un dysfonctionnement du système peut se produire, y compris l'incapacité à détecter les objets dans la direction de la marche arrière. Si un impact violent est appliqué sur le pare-chocs arrière, contactez un concessionnaire SUBARU pour faire inspecter le système.
- Ne démontez pas les capteurs sonars.

## REMARQUE

**Si les capteurs sonars nécessitent une réparation ou un remplacement, ou si la zone du pare-chocs arrière près des capteurs sonars nécessite une réparation, une peinture ou un remplacement, contactez votre concessionnaire SUBARU pour obtenir de l'aide.**

# 7-22. Système de surveillance du conducteur (selon modèles)

Le système de surveillance du conducteur est présenté comme DriverFocus dans certains pays.

Le système de surveillance du conducteur surveille les cas où il est possible que le conducteur ne prête pas attention à la marche avant, et reconnaît également les utilisateurs individuels.

Ce système avertit le conducteur en cas de conduite inattentive/de somnolence, et peut favoriser la sécurité et le confort en récupérant les réglages suivants.

– Position du conducteur
– Réglage de la climatisation
– Réglage du compteur
– Réglage de l'affichage d'informations central

Lorsqu'un utilisateur est enregistré, divers réglages sont récupérés automatiquement lorsque l'utilisateur entre dans le véhicule.

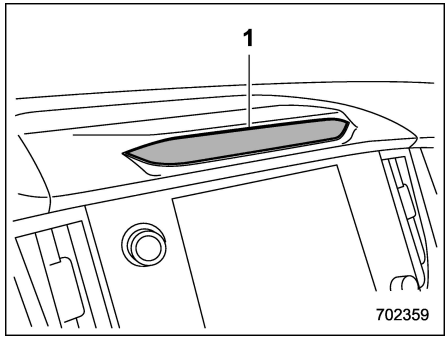


1) Caméra

**⚠ ATTENTION**

- **Soyez toujours très prudent lors de la conduite**
  - **Un excès de confiance venant du fait que vous conduisez un véhicule équipé du système de surveillance du conducteur peut être la cause d'un accident grave.**
- **Ce système ne peut pas détecter si le conducteur est somnolent, ou s'il se concentre sur une conduite sûre.**
- **Il ne peut pas juger si le conducteur est éveillé ou endormi, si ses**

capacités de conduite ont diminué, ou s'il se concentre sur une conduite sûre.

- Dans certains cas, le système peut ne pas détecter correctement l'état du conducteur.

## REMARQUE

- La caméra de reconnaissance de l'utilisateur n'enregistre pas d'images, de sons, ou de vidéos.
- Le système de surveillance du conducteur peut ne pas fonctionner correctement lorsque la lumière du soleil éclaire le véhicule des façons suivantes.
  - – La lumière du soleil éclaire directement (ou à travers le verre) la caméra de reconnaissance de l'utilisateur.
  - – Il y a des ombres sur le visage du conducteur causées par la lumière du soleil (ou par une autre lumière avec un composant infrarouge fort).
  - – Il y a de grandes fluctuations momentanées dans l'intensité de la lumière du soleil (ou d'une autre lumière avec un composant infrarouge fort) qui éblouit le visage.
- Une détection correcte peut ne pas être possible lorsqu'un appareil muni d'une source de lumière infrarouge (tel qu'un système de surveillance du conducteur disponible dans le commerce) est installé à l'intérieur du véhicule.
- Le système de surveillance du conducteur peut ne pas fonctionner correctement dans les cas suivants lorsque le conducteur porte des lunettes ou des lunettes de soleil.
  - – Les lunettes de soleil ne permettent pas le passage facile de la lumière infrarouge.
  - – Le paysage environnant se reflète fortement dans les verres des lunettes ou des lunettes de soleil.
  - – Les yeux sont cachés par la monture des lunettes et la caméra de reconnaissance de l'utilisateur ne peut pas détecter les yeux.
  - – La lumière d'une source de lumière infrarouge (LED) se reflète dans les verres des lunettes ou des lunettes de soleil.
  - – Le conducteur porte un cache-œil.
  - – Le conducteur porte un chapeau profondément jusqu'au niveau des yeux.
- Selon le type de masque, la détection correcte d'une conduite inattentive/de somnolence peut ne pas être possible.
- Une reconnaissance correcte de l'utilisateur n'est pas possible si les yeux, le nez, ou la bouche sont couverts d'un masque, d'un foulard, de lunettes de soleil ou de tout autre objet.
- Le système de surveillance du conducteur peut ne pas fonctionner correctement lorsque les sourcils, les yeux, le nez ou la bouche sont cachés en raison d'un objet se trouvant entre le visage et le système.
- Si une housse épaisse est installée sur le volant, selon la position réglée pour le volant avec direction à inclinaison réglable/télescopique, cette housse peut bloquer la vue du visage par le système, et celui-ci ainsi que le système de surveillance du conducteur peuvent ne pas fonctionner correctement.
- Ne collez pas d'autocollants sur la caméra de reconnaissance de l'utilisateur ou sur la source de lumière infrarouge (LED). Si la caméra de reconnaissance de l'utilisateur ou la source de lumière infrarouge (LED) est couverte par un obstacle, il ne sera pas possible de bien surveiller le conducteur.
- Si un accessoire est suspendu au rétroviseur intérieur, une détection correcte peut ne pas être possible.

– SUITE –

- Ne touchez pas la caméra de reconnaissance de l'utilisateur ou la source de lumière infrarouge (LED) directement avec vos doigts. S'il y a de la saleté ou une trace de doigt sur ces parties, il ne sera pas possible de bien surveiller le conducteur. S'il y a de la saleté ou une trace de doigt sur ces parties, essuyez-les avec un chiffon doux et sec, ou essuyez doucement avec un chiffon humide après l'avoir bien essoré.
- Si la surface de la caméra de reconnaissance de l'utilisateur ou de la source de lumière infrarouge (LED) est rayée, une détection correcte peut ne pas être possible. Faites attention à ce que des objets durs n'entrent pas en contact avec ces parties.
- En cas de condensation sur la caméra de reconnaissance de l'utilisateur ou sur la source de lumière infrarouge (LED), une détection correcte peut ne pas être possible. En cas de condensation sur ces parties, essuyez-la avec un chiffon doux et sec.
- Lors de l'enregistrement d'un utilisateur pour la reconnaissance de l'utilisateur, évitez de fermer vos yeux autant que possible.
- Si le taux de réussite de la reconnaissance de l'utilisateur est faible, il est possible que l'utilisateur ne soit pas correctement enregistré. Supprimez les données enregistrées et effectuez à nouveau l'enregistrement.
- Si un utilisateur conduit fréquemment avec des lunettes et des lentilles de contact, il est recommandé d'effectuer l'enregistrement aussi bien en portant les lunettes qu'avec les lentilles de contact.
- La reconnaissance de l'utilisateur commence immédiatement après être entré dans le véhicule, mais si l'utilisateur regarde vers le bas ou vers le rétroviseur du côté conducteur pendant un long moment, l'utilisateur peut ne pas être reconnu.
- Lorsqu'une personne ayant un jumeau ou que des personnes ayant les mêmes traits de visage sont enregistrés, l'autre personne peut être reconnue incorrectement en tant qu'utilisateur enregistré lors de l'entrée dans le véhicule.
- Si la personne assise dans le siège passager se penche vers le siège du conducteur, ou dans d'autres cas, lorsque deux visages ou plus se trouvent près du siège du conducteur, le système peut ne pas fonctionner correctement.
- Dans certains cas, le système estime que les yeux de l'utilisateur sont fermés lorsque celui-ci regarde vers le bas lors de la conduite, comme lorsqu'il vérifie les instruments ou l'écran de navigation. Dans de tels cas, l'avertisseur sonore de conduite en état de somnolence peut retentir ou le système peut ne pas fonctionner correctement.
- Si les yeux sont plissés en cas de rire ou lorsqu'il y a une lumière extérieure éblouissante, le système peut déterminer que les yeux sont fermés et l'avertisseur sonore de conduite en état de somnolence peut retentir, ou le système peut ne pas fonctionner correctement.
- La conduite en état de somnolence ou l'avertissement pour les états d'endormissement sont reconnus à partir de la durée et du pourcentage de temps que les yeux sont fermés. L'avertisseur sonore de conduite en état de somnolence ne retentit pas seulement quand le conducteur est fatigué ou bâille.
- Même si le conducteur n'est pas fatigué, si ses yeux sont fermés ou s'il cligne fréquemment des yeux, l'avertisseur sonore de conduite en état de somnolence peut retentir.
- L'avertisseur sonore de conduite inattentive peut retentir si le conducteur se penche vers l'avant ou sort sa tête de la vitre lors de la conduite.
- L'avertisseur sonore de conduite inattentive ne retentit pas lorsque le

**véhicule est arrêté ou s'il roule lentement même si le conducteur ne regarde pas devant.**

**● Le système de surveillance du conducteur collecte et stocke les données concernant les traits du visage du conducteur. Les données de reconnaissance faciale sont stockées localement et ne quittent pas le véhicule. Elles ne sont pas transmises ou stockées par SUBARU ou quelqu'un d'autre. Le système de surveillance du conducteur peut être désactivé et toutes les données stockées sur le conducteur peuvent être supprimées en suivant les instructions ci-dessous. Si le système de surveillance du conducteur est désactivé, il ne pourra fournir aucune de ses fonctions de sécurité ou de commodité.**

Les fonctions disponibles varient selon le réglage du système de surveillance du conducteur et le réglage de la fonction de reconnaissance de l'utilisateur.

Fonctions disponibles

| | | | Système de surveillance du conducteur*1 | |
|---|---|---|---|---|
| | | | ON | OFF |
| Fonction de reconnaissance de l'utilisateur*2 | ON | Avertissement de conduite inattentive/en état de somnolence | Disponible | Non disponible |
| | | Fonction de reconnaissance de l'utilisateur | Disponible | Non disponible |
| | OFF | Avertissement de conduite inattentive/en état de somnolence | Disponible | Non disponible |
| | | Fonction de reconnaissance de l'utilisateur | Non disponible | Non disponible |



*– SUITE –*

Éléments de fonction disponibles

| | | | Système de surveillance du conducteur*1 | |
|---|---|---|---|---|
| | | | ON | OFF |
| Fonction de reconnaissance de l'utilisateur*2 | ON | Register User (Enregistrer l'utilisateur) | Disponible | Non disponible |
| | | Delete User (Supprimer l'utilisateur) | Disponible | Non disponible |
| | | Delete All Users (Suppr. tous les utilis.) | Disponible | Non disponible |
| | | Update Seat and Mirror Position (Mettre à j. pos. siège et rétrov.) | Disponible | Non disponible |
| | | Delete Driver Position (Suppr. position conducteur) | Disponible | Non disponible |
| | OFF | Register User (Enregistrer l'utilisateur) | Non disponible | Non disponible |
| | | Delete User (Supprimer l'utilisateur) | Disponible | Non disponible |
| | | Delete All Users (Suppr. tous les utilis.) | Disponible | Non disponible |
| | | Update Seat and Mirror Position (Mettre à j. pos. siège et rétrov.) | Non disponible | Non disponible |
| | | Delete Driver Position (Suppr. position conducteur) | Non disponible | Non disponible |

*1: Le système peut être activé/désactivé en utilisant l'affichage d'informations central. Reportez-vous à "Réglages du véhicule" ☞P246.
*2: La fonction peut être activée/désactivée dans les réglages de personnalisation de l'affichage d'informations central. Reportez-vous à "Réglages du véhicule" ☞P246.

Les fonctions disponibles varient selon si l'utilisateur est enregistré ou non.

Fonctions disponibles

| | L'utilisateur est enregistré. | L'utilisateur n'est pas enregistré. |
|---|---|---|
| Fonction de reconnaissance de l'utilisateur | Disponible | Non disponible |

## ■ Fonction de reconnaissance de l'utilisateur

**⚠ DANGER**

**Effectuez l'enregistrement, la récupération ou la suppression de la position du siège et de l'angle du rétroviseur extérieur avant de commencer la conduite. Il y a un risque d'accident si l'enregistrement, la récupération ou la suppression est effectué pendant la conduite.**

Lorsqu'un utilisateur est enregistré, il est possible de récupérer les réglages suivants.

### ▼ Personnalisation de la position du conducteur

- Position du siège et angle du rétroviseur extérieur

Récupère la position du siège et l'angle du rétroviseur extérieur enregistrés.

- Angle d'inclinaison en marche arrière

Récupère l'angle du rétroviseur extérieur à inclinaison en marche arrière enregistré.



– SUITE –

▼ **Personnalisation du compteur**

● Écran de base de l'affichage des instruments de bord (écran LCD en couleur)

Affiche l'écran sélectionné par l'utilisateur au moment où il/elle est sorti(e) du véhicule.

▼ **Personnalisation de l'affichage d'informations central**

● Écran de base de l'affichage d'informations central

Affiche l'écran sélectionné par l'utilisateur au moment où il/elle est sorti(e) du véhicule.

● Écran de consommation de carburant

Affiche l'économie moyenne en carburant pour la conduite passée de cet utilisateur.

▼ **Personnalisation du climatiseur**

● Réglages du climatiseur

Récupère la température du climatiseur, le mode de sortie, et d'autres réglages sélectionnés par l'utilisateur au moment où il/elle est sorti(e) du véhicule.

## REMARQUE

**Lorsqu'un utilisateur reconnu quitte le véhicule avec le climatiseur réglé sur le niveau de chaleur ou de froid maximum, c'est le réglage précédent qui est enregistré.**

▼ **État d'activation/de désactivation du système de surveillance du conducteur**

Récupère l'état d'activation/de désactivation du système de surveillance du conducteur sélectionné par l'utilisateur au moment où il/elle est sorti(e) du véhicule la dernière fois.

▼ **Modification des réglages de personnalisation**

| Élément | | |
|---|---|---|
| Personnalisation de la position du conducteur | Position du siège/angle du rétroviseur extérieur | Modifie le réglage à l'aide de la fonction de personnalisation de l'affichage d'informations central. Reportez-vous à "Réglages du véhicule" ☞P246. |
| | Angle du rétroviseur extérieur à inclinaison en marche arrière | |
| Personnalisation du compteur* | Écran de base de l'affichage des instruments de bord (écran LCD en couleur) | Lorsque l'écran de personnalisation lié à la fonction de synchronisation de l'utilisateur est sélectionné et que le réglage est modifié, celui-ci est automatiquement enregistré. |
| Personnalisation de l'affichage d'informations central* | Écran de base de l'affichage d'informations central | |
| | Personnalisation liée à la fonction de synchronisation de l'utilisateur | |
| État d'activation/de désactivation du système de surveillance du conducteur | | |

*: Lorsque le système de surveillance du conducteur est désactivé, il continue d'enregistrer les conditions immédiatement avant sa désactivation même si l'écran a été sélectionné et le réglage modifié.

## ■ Avertissement de conduite inattentive/en état de somnolence

Pendant la conduite, le système de surveillance du conducteur surveille les cas où il est possible que le conducteur ne soit pas attentif ou les cas de somnolence, et en alerte le conducteur.

Lorsque l'avertissement de conduite inattentive/en état de somnolence s'active, l'avertisseur sonore retentit et un écran d'interruption apparaît.

### REMARQUE

**● L'avertissement de conduite inattentive/en état de somnolence fonctionne quel que soit l'état de la fonction de reconnaissance de l'utilisateur.**

**● L'avertissement de conduite inattentive ne s'active pas lorsque le clignotant de direction est en marche ou lorsque le levier sélecteur est en position "R".**

**● Lorsque l'indicateur de désactivation du système de frein avant collision est allumé sur l'affichage des instruments de bord (écran LCD en couleur), l'avertissement de conduite inattentive s'active au même moment que d'habitude même en cas de détection d'un véhicule devant ou d'un obstacle. Pour plus de détails sur le système**

– SUITE –

**EyeSight, reportez-vous au supplément du Manuel du conducteur pour le système EyeSight.**

**▼ Avertissement de conduite inattentive**

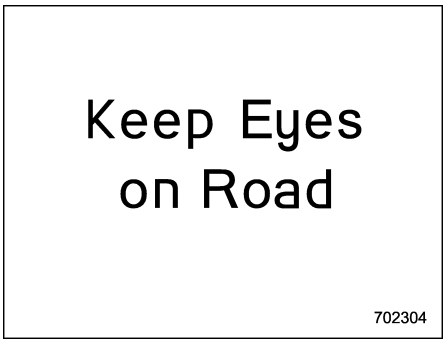


Lorsque le système détecte que le conducteur peut être inattentif, il l'avertit.

Lorsque l'avertissement de conduite inattentive s'active, l'avertisseur sonore retentit et un écran d'interruption apparaît sur l'affichage des instruments de bord (écran LCD en couleur).

Lorsque le système EyeSight a détecté un véhicule devant ou un obstacle dans la direction avant, l'avertissement de conduite inattentive peut s'activer plus tôt que d'habitude.

Reportez-vous au supplément du Manuel du conducteur pour le système EyeSight.

### ▼ Avertissement de conduite en état de somnolence

Les cas possibles de somnolence sont détectés selon à quel point les paupières du conducteur sont fermées, et un avertissement est donné au conducteur. Lorsque l'avertissement de conduite en état de somnolence s'active, l'avertisseur sonore retentit et un écran d'interruption apparaît.

| | Affichage des instruments de bord (écran LCD en couleur) | Affichage d'informations central | Carillon d'avertissement |
|---|---|---|---|
| Conduite en état de somnolence |  |  | Bip, bip... (Continue jusqu'à ce que les yeux du conducteur s'ouvrent.) |
| Forte somnolence | | | Bip, bip, bip, bip, bip (5 fois) |
| Somnolence légère |  | — | Bip |
| Pas de somnolence | — | — | — |

## ■ Indicateur/avertissement du système de surveillance du conducteur

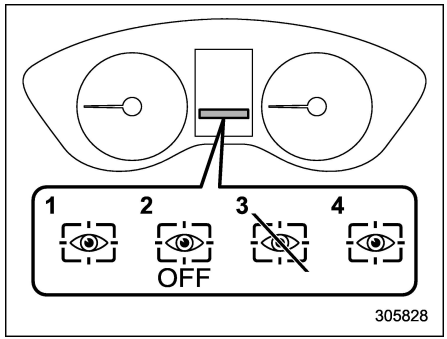


1) Témoin indicateur de fonctionnement du système de surveillance du conducteur (vert)
2) Témoin indicateur de désactivation du système de surveillance du conducteur
3) Témoin indicateur d'arrêt temporaire du système de surveillance du conducteur
4) Témoin avertisseur du système de surveillance du conducteur (jaune)

L'indicateur/l'avertissement du système de surveillance du conducteur indique l'état du système de surveillance du conducteur sur l'affichage des instruments de bord (écran LCD en couleur).



– SUITE –

## REMARQUE

**Lorsque l'indicateur de désactivation du système de surveillance du conducteur, l'indicateur d'arrêt temporaire du système de surveillance du conducteur ou l'avertissement du système de surveillance du conducteur est allumé, la fonction du système de surveillance du conducteur peut être utilisée. En outre, les options suivantes ne peuvent pas être sélectionnées.**

- **Register User (Enregistrer l'utilisateur)**
- **Delete User (Supprimer l'utilisateur)**
- **Delete All Users (Suppr. tous les utilis.)**
- **Update Seat and Mirror Position (Mettre à j. pos. siège et rétrov.)**
- **Delete Driver Position (Suppr. position conducteur)**
- **Automatically retract seat on entry (Recul automatique du siège à l'entrée)**

▼ **Témoin indicateur de fonctionnement du système de surveillance du conducteur (vert)**

Cet indicateur s'allume lorsque le système de surveillance du conducteur est en marche.

▼ **Témoin indicateur de désactivation du système de surveillance du conducteur**

Cet indicateur s'allume lorsque l'utilisateur a désactivé le système de surveillance du conducteur, et que celui-ci n'est pas en marche.

▼ **Témoin indicateur d'arrêt temporaire du système de surveillance du conducteur**

Cet indicateur s'allume lorsque le système de surveillance du conducteur est arrêté temporairement.

## REMARQUE

**Le système de surveillance du conducteur s'arrête temporairement dans les circonstances suivantes.**

- **Lorsque la température de l'unité principale du système de surveillance du conducteur est élevée ou basse.**
- **Lorsque le système de surveillance du conducteur ne peut pas surveiller le mouvement des yeux du conducteur.**
- **Lorsque le système de surveillance du conducteur ne peut pas surveiller les sourcils, les yeux, le nez ou la bouche.**
- **Lorsque la caméra et la source de lumière infrarouge (LED) sont couvertes et que le système de surveillance du conducteur ne peut pas surveiller correctement le conducteur.**

▼ **Témoin avertisseur du système de surveillance du conducteur (jaune)**

Cet avertissement s'allume en cas de problème avec le système de surveillance du conducteur. Contactez un concessionnaire SUBARU pour faire contrôler le système.

## ■ Utilisation du système de surveillance du conducteur

▼ **Reconnaissance de l'utilisateur**

Lorsqu'un utilisateur est enregistré avec la fonction de reconnaissance de l'utilisateur, le système de surveillance du conducteur effectue ce qui suit.

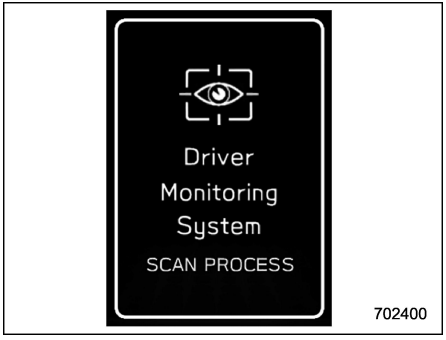

1. Lorsque la portière est ouverte et que le contacteur d'allumage à bouton-poussoir est coupé, l'écran de reconnaissance de l'utilisateur s'affiche et le système de surveillance du conducteur débute la reconnaissance de l'utilisateur.

L'écran de reconnaissance de l'utilisateur peut ne pas s'afficher lorsque la portière est ouverte dans certains cas, tels que lorsque peu de temps s'est écoulé après avoir coupé le contacteur d'allumage à bouton-poussoir. Dans de tels cas, la reconnaissance de l'utilisateur commence lorsque la portière est fermée, mais l'écran de reconnaissance de l'utilisateur ne s'affiche pas.




2. Asseyez-vous dans le siège du conducteur, et regardez devant vous pendant quelques instants.

3. Lorsque la reconnaissance de l'utilisateur est terminée, l'écran de bienvenue apparaît sur l'affichage d'informations central.

À ce moment, la position du siège, l'angle du rétroviseur extérieur, les réglages du climatiseur, l'écran de base de l'affichage des instruments de bord (écran LCD en couleur), l'écran de base de l'affichage d'informations central, et les réglages de personnalisation changent tous en fonction des informations de l'utilisateur.

## REMARQUE

**● Lorsqu'un commutateur de fonctionnement de l'affichage d'informations central est enfoncé, l'écran de reconnaissance de l'utilisateur est annulé, mais la reconnaissance de l'utilisateur continue.**

**● Lorsque le levier sélecteur n'est pas en position "P", la position du siège ne change pas même lorsque la reconnaissance de l'utilisateur est terminée.**

**● Si la reconnaissance de l'utilisateur échoue, suivez les instructions pour effectuer à nouveau la reconnaissance. Reportez-vous à "Lorsqu'un utilisateur n'est pas reconnu" ☞P463.**

**● La reconnaissance de l'utilisateur n'est pas effectuée pendant la conduite.**

**● Si la position du siège ou l'angle du rétroviseur extérieur sont en mouvement lorsque la reconnaissance de l'utilisateur est terminée, il n'est alors pas possible de récupérer la position du siège, l'angle du rétroviseur extérieur, ou l'angle du rétroviseur extérieur à inclinaison en marche arrière.**

**● Si l'une des opérations suivantes est effectuée lors de la récupération de la position du siège ou de l'angle du rétroviseur extérieur, la récupération est annulée.**

**– La commande de réglage du siège à réglage électrique a été actionnée.**

**– La commande de réglage du rétroviseur extérieur a été actionnée.**

**– Le bouton "SET" a été enfoncé.**

**– Le bouton "1" ou "2" a été enfoncé.**

**– Le levier sélecteur a été mis sur une autre position que "P".**

### ▼ Lorsqu'un utilisateur n'est pas reconnu

Dans le cas suivant, la reconnaissance de l'utilisateur peut ne pas être possible et "User recognition stopped (Reconnaissance de l'utilisateur arrêtée.)" peut s'affi-

– SUITE –

cher.

- Un objet bloque la caméra.

Retirez l'obstacle et suivez la procédure de référence pour effectuer à nouveau la reconnaissance de l'utilisateur.

Reportez-vous à "Système de surveillance du conducteur" ☞P254.

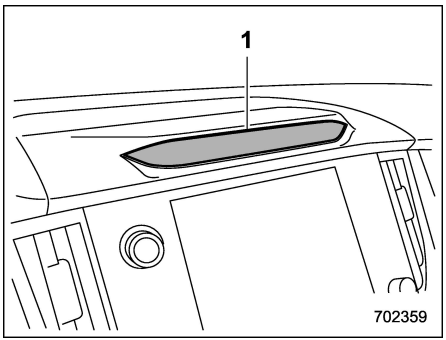


1) Caméra

## REMARQUE

**• La reconnaissance de l'utilisateur peut ne pas être possible en cas de présence de poussière ou de traces de doigt sur la caméra de reconnaissance de l'utilisateur. Pour nettoyer, essuyez à l'aide d'un chiffon doux ou essuyez doucement avec un chiffon humide bien essoré.**

**• Lorsque la fonction de synchronisation de l'utilisateur est désactivée, il n'est pas possible de répéter le scan facial manuellement.**

## ■ Enregistrement et suppression d'un utilisateur

Les utilisateurs peuvent être enregistrés dans le système de surveillance du conducteur, et les utilisateurs enregistrés peuvent être supprimés. Pour les procédures d'enregistrement et de suppression de l'utilisateur, reportez-vous à "Système de surveillance du conducteur" ☞P254.

## REMARQUE

**• Lorsque l'indicateur de désactivation du système de surveillance du conducteur, l'indicateur d'arrêt temporaire du système de surveillance du conducteur ou l'avertissement du système de surveillance du conducteur est allumé, les options suivantes ne peuvent pas être sélectionnées.**

**– Register User (Enregistrer l'utilisateur)**

**– Delete User (Supprimer l'utilisateur)**

**– Delete All Users (Suppr. tous les utilis.)**

**• Les informations de l'utilisateur peuvent également être supprimées en réinitialisant l'affichage d'informations central sur les réglages par défaut d'usine. Lorsque les réglages sont réinitialisés sur ceux par défaut d'usine, toutes les informations des utilisateurs sont supprimées. Les réglages ne peuvent pas être réinitialisés sur ceux par défaut d'usine lorsque le système de surveillance du conducteur est désactivé.**

## ■ Enregistrement et suppression de la personnalisation de la position du conducteur

Lorsqu'un utilisateur est enregistré, la position du siège, l'angle du rétroviseur extérieur, et l'angle du rétroviseur extérieur à inclinaison en marche arrière sont enregistrés en même temps. Pour changer le réglage de la position du siège, de l'angle du rétroviseur extérieur, et de l'angle du rétroviseur extérieur à inclinaison en marche arrière, reportez-vous à "Système de surveillance du conducteur" ☞P254.

## REMARQUE

**• Commencez l'enregistrement de l'utilisateur après avoir réglé la position du siège, les angles des rétroviseurs extérieurs ainsi que l'angle d'inclinaison du rétroviseur extérieur en marche**

**arrière. Ces réglages peuvent interrompre l'enregistrement de l'utilisateur s'ils sont effectués pendant celui-ci. Reportez-vous à "Siège à réglage électrique" ☞P35 ou "Rétroviseurs extérieurs" ☞P304.**

- **Si le contacteur d'allumage est placé sur "OFF" avant la fin de l'enregistrement de l'utilisateur, les informations de la position du siège réglée, de l'angle des rétroviseurs extérieurs et de l'angle d'inclinaison du rétroviseur extérieur en marche arrière ne seront pas enregistrées.**
- **Lorsque le réglage de la reconnaissance de l'utilisateur est désactivé, ou lorsque l'indicateur de désactivation du système de surveillance du conducteur, l'indicateur d'arrêt temporaire du système de surveillance du conducteur ou l'avertissement du système de surveillance du conducteur est allumé, les options suivantes ne peuvent pas être sélectionnées.**
  - **– Update Seat and Mirror Position (Mettre à j. pos. siège et rétrov.)**
  - **– Delete Driver Position (Suppr. position conducteur)**
- **La position du conducteur peut être enregistrée ou supprimée uniquement lorsqu'un utilisateur enregistré est assis dans le siège du conducteur et que la reconnaissance de l'utilisateur est terminée.**

## ■ Réglages d'activation/de désactivation du système de surveillance du conducteur

### REMARQUE

- **Lorsque le véhicule est arrêté et que la portière du conducteur est ouverte et fermée, le système de surveillance du conducteur s'active automatiquement quelle que soit la position du contacteur d'allumage à bouton-poussoir.**
- **Après la désactivation du système de surveillance du conducteur, si ce dernier est activé pendant que la portière du conducteur est ouverte, la reconnaissance de l'utilisateur peut ne pas être effectuée correctement.**
- **Lorsque le système de surveillance du conducteur est désactivé après que la reconnaissance de l'utilisateur soit terminée, la fonction de reconnaissance de l'utilisateur enregistre l'état d'activation/de désactivation du système de surveillance du conducteur.**

#### ▼ Pour activer/désactiver le système de surveillance du conducteur

Pour activer et désactiver le système de surveillance du conducteur, utilisez l'affichage d'informations central. Reportez-vous à "Réglages du véhicule" ☞P246. Lorsque le système de surveillance du conducteur est désactivé, l'indicateur de désactivation du système de surveillance du conducteur situé sur l'affichage des instruments de bord (écran LCD en couleur) s'allume.

#### ▼ Réglages de la reconnaissance de l'utilisateur

La fonction de reconnaissance de l'utilisateur du système de surveillance du conducteur peut être activée/désactivée. Pour la procédure de réglage, reportez-vous à "Réglages du véhicule" ☞P246.

### REMARQUE

- **Le réglage de la fonction de reconnaissance de l'utilisateur ne peut pas être modifié individuellement pour chaque utilisateur.**
- **Le réglage par défaut de la fonction de reconnaissance de l'utilisateur est activé.**
- **Lorsque la fonction de reconnaissance de l'utilisateur est désactivée, les options suivantes ne peuvent pas être sélectionnées.**
  - **– Repeat facial scan (Répét. reconn. faciale)**
  - **– Register User (Enregistrer l'utilisateur)**

– SUITE –

**– Update Seat and Mirror Position (Mettre à j. pos. siège et rétrov.)**
**– Delete Driver Position (Suppr. position conducteur)**

**▼ Rétraction automatique du siège lors de l'entrée**

La rétraction automatique du siège lors de l'entrée fait automatiquement coulisser le siège du conducteur vers l'arrière lorsque la portière du conducteur est déverrouillée et ouverte.

Cette fonction peut être activée/désactivée. Pour la procédure de réglage, reportez-vous à "Réglages du véhicule" ☞P246.

**⚠ ATTENTION**

**Asseyez-vous dans le siège quand le mouvement vers l'arrière du siège à réglage électrique s'est terminé. Vous pourriez vous blesser dans le cas contraire.**

## REMARQUE

**● Si la position de siège n'est pas enregistrée dans la mémoire du porte-clés d'accès, la fonction de rétraction automatique du siège lors de l'entrée peut être utilisée.**

**● Même lorsque le réglage de la rétraction automatique du siège lors de l'entrée est activé, cette fonction se désactive lorsque la fonction de reconnaissance de l'utilisateur est désactivée.**

**● La rétraction automatique du siège lors de l'entrée ne peut pas être sélectionnée lorsque l'indicateur de désactivation du système de surveillance du conducteur, l'indicateur d'arrêt temporaire du système de surveillance du conducteur ou l'avertissement du système de surveillance du conducteur est allumé.**

**● Cette fonction opère si le siège est devant le centre du mécanisme de glissement du siège.**

## ■ Certification pour le système de surveillance du conducteur (modèles spécification des États-Unis)

**⚠ ATTENTION**

**AVERTISSEMENT FCC**
**Tout changement ou modification effectué sans l'accord exprès de l'autorité responsable de la conformité aux règles peut entraîner la privation du droit d'utiliser l'équipement.**

## REMARQUE

**Ce dispositif est conforme à la section 15 des Règles FCC. Le fonctionnement est soumis aux deux conditions suivantes: (1) Le dispositif ne doit pas engendrer des interférences gênantes, et (2) il doit être capable de subir toutes formes d'interférences, y compris des interférences susceptibles d'en perturber le fonctionnement.**

– **Modèles spécification du Canada**

**NOTE**

**This device complies with Industry Canada's licence-exempt RSSs. Operation is subject to the following two conditions: (1) This device may not cause interference; and (2) This device must accept any interference, including interference that may cause undesired operation of the device.**

**REMARQUE**

**Le présent appareil est conforme aux CNR d'Industrie Canada applicables aux appareils radio exempts de licence. L'exploitation est autorisée aux deux conditions suivantes: (1) l'appareil ne doit pas produire de brouillage; (2) l'utilisateur de l'appareil doit accepter tout brouillage radioélectrique subi, même si le brouillage est susceptible d'en compromettre le fonctionnement.**

203226

– **Modèles spécification du Mexique**

Este equipo opera a título secundario, consecuentemente, debe aceptar interferencias perjudiciales incluyendo equipos de la misma clase y puede no causar interferencias a sistemas operando a título primario.

500612

8-1. Rodage d'un véhicule neuf – premiers 1 600 km (1 000 milles)..... 470
8-2. Conseils pour économiser le carburant ..... 470
8-3. Gaz d'échappement du moteur (monoxyde de carbone) ..... 471
8-4. Convertisseur catalytique ..... 471
8-5. Inspections périodiques..... 472
8-6. Conduite à l'étranger..... 473
8-7. Conseils de conduite pour les véhicules à traction intégrale AWD ..... 473
8-8. Conduite hors route ..... 475
Legacy ..... 475
Outback..... 475
8-9. Conduite en hiver ..... 478
Précautions à prendre par temps froid..... 478
Conduite sur routes enneigées et verglacées..... 479
Protection contre la corrosion..... 481
Pneus neige ..... 481
Chaînes antidérapantes ..... 482
Balancement du véhicule..... 482
8-10. Chargement du véhicule..... 482
Capacité de charge du véhicule..... 483
Poids nominal brut du véhicule (GVWR) et poids nominal brut sur l'essieu (GAWR) ..... 484
Baguettes et traverse de toit (Legacy) ..... 484
Longerons de toit avec traverses de toit intégrées (Outback)..... 486
8-11. Attelage de remorque (Outback – selon modèles) ..... 490
Pour atteler une remorque..... 491
Si vous ne tractez pas de remorque ..... 492
8-12. Traction d'une remorque (Legacy)..... 493
8-13. Traction d'une remorque (Outback)..... 493
Garanties et entretien..... 493
Limites de charge ..... 494
Attelages de remorque..... 497
Pour atteler une remorque..... 498
Conseils pour la traction d'une remorque..... 499

## 8-1. Rodage d'un véhicule neuf – premiers 1 600 km (1 000 milles)

Les performances et la longévité de votre véhicule dépendront grandement de la façon dont il est soigné et utilisé lorsqu'il est neuf. Observez les consignes suivantes pendant les premiers 1 600 km (1 000 milles):

- N'emballez pas le moteur. Sauf en cas d'urgence, ne dépassez pas le régime de 4 000 tr/min.
- Que ce soit lentement ou rapidement, ne roulez pas pendant longtemps à vitesse de déplacement constante ou à régime moteur constant.
- Sauf en cas d'urgence, évitez les accélérations brusques et les démarrages en trombe.
- Sauf en cas d'urgence, évitez les coups de frein brusques.

Les mêmes consignes de rodage s'appliquent au cas où un moteur neuf aurait été installé, au cas où le moteur aurait subi une révision, et au cas où les plaquettes de frein auraient été remplacées par des neuves.

## 8-2. Conseils pour économiser le carburant

Voici quelques suggestions pour vous aider à économiser le carburant.

- Roulez toujours en engageant le rapport de boîte de vitesses qui convient à la vitesse du véhicule et aux conditions de conduite.
- Évitez les accélérations ou décélérations brusques. Accélérez toujours lentement pour atteindre la vitesse souhaitée progressivement. Dans la mesure du possible, essayez de maintenir ensuite cette vitesse constante.
- N'actionnez pas la pédale d'accélérateur inutilement et évitez d'emballer le moteur.
- Ne laissez pas le moteur tourner au ralenti inutilement.
- Maintenez toujours le moteur bien réglé.
- Maintenez toujours les pneus gonflés à la pression correcte indiquée sur l'étiquette des pneus appliquée sous la serrure de la portière côté conducteur. Une pression trop faible augmente l'usure des pneus et la consommation de carburant.
- N'utilisez le climatiseur que lorsque cela est nécessaire.
- Maintenez les réglages corrects de géométrie des trains de roulement avant et arrière.
- Ne transportez pas de bagages ou charges inutiles.
- L'affichage de la jauge ECO indique une référence pour l'économie de carburant. Pour plus de détails, reportez-vous à "Jauge ECO" ☞P226.

## 8-3. Gaz d'échappement du moteur (monoxyde de carbone)

**⚠ DANGER**

- **Ne respirez jamais les gaz d'échappement du moteur. Le monoxyde de carbone contenu dans les gaz d'échappement du moteur est incolore et inodore, mais son inhalation est dangereuse et peut même entraîner la mort.**
- **Le système d'échappement doit toujours être maintenu en bon état pour éviter que les gaz d'échappement du moteur ne pénètrent dans le véhicule.**
- **Ne laissez jamais tourner le moteur du véhicule dans un garage ou un local fermé, sauf pendant le minimum de temps nécessaire à l'entrée ou à la sortie du véhicule.**
- **Évitez de rester longtemps dans un véhicule en stationnement en laissant le moteur en marche. Si vous ne pouvez l'éviter, mettez la soufflante de ventilation en marche pour forcer l'entrée d'air frais dans le véhicule.**
- **Pour que le système de ventilation puisse fonctionner normalement, débarrassez la grille de la prise d'air de ventilation avant de la neige, des feuilles ou des autres corps étrangers qui l'encombrent.**
- **Si vous avez l'impression que les gaz d'échappement pénètrent dans le véhicule, faites contrôler et réparer le véhicule le plus tôt possible. Si vous devez utiliser le véhicule dans cet état, roulez avec toutes les vitres grandes ouvertes.**
- **Pour éviter que les gaz d'échappement ne pénètrent dans le véhicule, ne roulez pas avec le coffre à bagages (Legacy) ou le hayon (Outback) ouvert.**

### REMARQUE

**Peu après l'arrêt du moteur, on entend fréquemment de légers craquements en provenance du système d'échappement. Ces bruits sont dus à la contraction thermique par refroidissement des métaux après l'arrêt du moteur. Ce bruit est normal.**

## 8-4. Convertisseur catalytique

**⚠ DANGER**

- **Attention au feu. Le convertisseur catalytique fonctionnant à très hautes températures, ne garez pas le véhicule sur ou à proximité de matières inflammables (herbe, papiers, chiffons, feuilles, etc.).**
- **Veillez à ne pas exposer de personne ou de matière inflammable en sortie de tuyau d'échappement lorsque le moteur du véhicule tourne. Les gaz d'échappement sont très chauds.**



– SUITE –

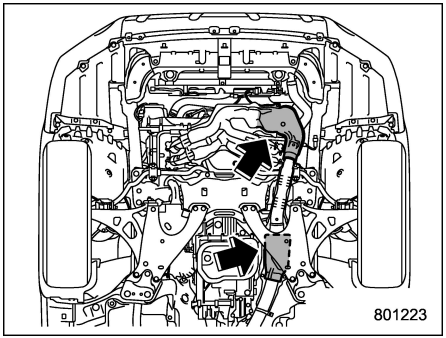


**Modèles 2,5 L**

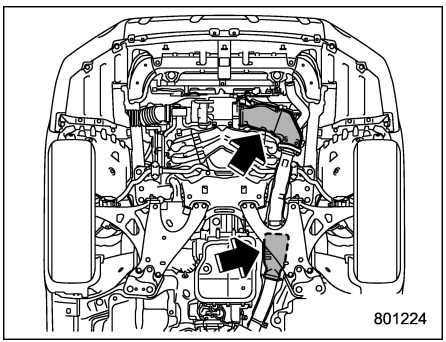


**Modèles 2,4 L**

Le convertisseur catalytique est monté sur le tuyau d'échappement. Il réduit la teneur en HC, CO et NOx, c'est-à-dire qu'il combat la pollution par les gaz d'échappement.

Pour ne pas endommager le convertisseur catalytique:

- Utilisez uniquement de l'essence sans plomb. Même en petite quantité, l'essence au plomb détériore le convertisseur catalytique.
- Ne faites jamais démarrer le moteur en poussant ou en tirant le véhicule.
- Évitez d'emballer le moteur.
- Ne coupez jamais le contacteur d'allumage pendant que le véhicule roule.
- Veillez à maintenir le moteur bien réglé. Dès les premiers signes de dérèglement (cognement, retour de flamme ou combustion incomplète), faites contrôler et régler votre véhicule par un concessionnaire SUBARU agréé.
- N'enduisez pas le pare-chaleur du convertisseur catalytique de peinture d'apprêt ou de tout autre produit anti-corrosion.
- Ne conduisez pas avec un réservoir presque vide.

## 8-5. Inspections périodiques

Pour maintenir votre véhicule en parfait état de marche, il est important que vous respectiez les périodicités et kilométrages prescrits pour les opérations d'entretien figurant dans le programme d'entretien au "Livret de Garantie et d'Entretien".

## 8-6. Conduite à l'étranger

Si vous vous rendez dans un pays étranger avec votre voiture:

- Assurez-vous que vous trouverez dans ce pays un carburant approprié. Reportez-vous à "Prescriptions concernant le carburant" ☞P362.
- Renseignez-vous sur la réglementation en vigueur et vérifiez que votre véhicule est en conformité.

## 8-7. Conseils de conduite pour les véhicules à traction intégrale AWD

**⚠ DANGER**

- **Ne dépassez jamais la vitesse de sécurité qu'impose l'état de la route et les conditions climatiques de manière à éviter tout risque d'accident dans les virages ou en cas de coup de frein brusque, etc.**
- **Observez toujours la plus grande prudence pendant la conduite, ne soyez pas trop confiant du fait que vous conduisez un véhicule à traction intégrale, car il pourrait en résulter un grave accident.**
- **Lors du remplacement ou de l'installation de pneu(s), les quatre pneus doivent être les mêmes pour les éléments suivants.**
  **(a) Taille**
  **(b) Symbole de vitesse**
  **(c) Indice de charge**
  **(d) Circonférence**
  **(e) Structure**
  **(f) Fabricant**
  **(g) Marque (motif de bande de roulement)**
  **(h) Degré d'usure**

  **Pour les éléments (a) à (c), vous devez respecter les spécifications imprimées sur l'étiquette des pneus. L'étiquette des pneus est située sur le montant de portière côté conducteur.**

  **Si les quatre pneus ne sont pas les mêmes pour les éléments (a) à (h), cela peut endommager gravement le train de roulement du véhicule, et affecter les éléments suivants.**
  - **Confort de conduite**
  - **Tenue de route**
  - **Freinage**
  - **Exactitude de l'indicateur de vitesse/du compteur totalisateur**
  - **Dégagement entre les roues et la carrosserie**

  **Cela peut également être dangereux et entraîner une perte de contrôle du véhicule, et provoquer un accident.**



– SUITE –

**⚠ ATTENTION**

**Si vous vous trouvez dans l'obligation d'utiliser une roue de secours de type provisoire suite à une crevaison, utilisez la roue de secours provisoire fournie avec le véhicule. Toute autre taille de roue peut endommager gravement la transmission de votre véhicule.**

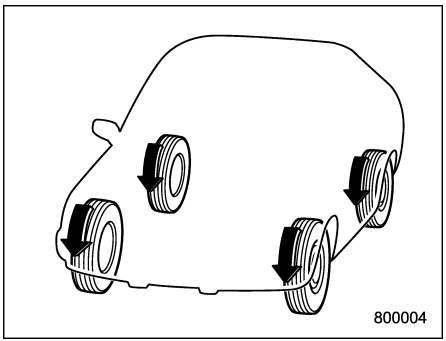


La traction intégrale répartit la force motrice entre les quatre roues du véhicule. Les véhicules AWD présentent une meilleure traction pour la conduite sur route glissante, mouillée ou verglacée, et pour dégager le véhicule enlisé dans la boue ou le sable. En répartissant de façon optimale la force motrice entre les roues avant et arrière, le véhicule à traction intégrale SUBARU AWD assure aussi une meilleure traction lors des accélérations, et fournit de la force de freinage pendant les ralentissements.

Votre véhicule SUBARU AWD se comporte donc différemment d'un véhicule à deux roues motrices dans certaines circonstances et il présente les avantages spécifiques à AWD. Pour la sécurité et pour éviter d'endommager le système AWD, il vous faut observer certaines précautions:

- Un véhicule AWD a plus de facilité qu'un véhicule à deux roues motrices pour gravir les routes pentues glissantes ou enneigées. Cependant, il y a peu de différence de comportement dans les virages très serrés et au freinage brusque. Dans les descentes et avant les virages, vous devez donc ralentir et veiller à garder vos distances par rapport aux autres véhicules.
- Vérifiez toujours la pression de gonflage des pneus encore froids avant de prendre la route. La pression des pneus recommandée est indiquée sur l'étiquette des pneus, qui se trouve sur le montant de la portière du conducteur.
- Lorsqu'un véhicule AWD est utilisé fréquemment dans des conditions de conduite difficiles telles que côtes escarpées ou routes poussiéreuses, les éléments suivants doivent être remplacés plus souvent qu'aux intervalles indiqués dans le "Livret de Garantie et d'Entretien".
  - Huile moteur
  - Liquide de frein
  - Huile du différentiel arrière
  - Liquide de transmission à variation continue
  - Huile du différentiel avant
- Il y a quelques précautions particulières à observer pour le remorquage de ce type de véhicule. Pour de plus amples informations, reportez-vous à "Remorquage" ☞P518.

## 8-8. Conduite hors route

**⚠ DANGER**

- **Ne dépassez jamais la vitesse de sécurité qu'impose l'état de la route et les conditions climatiques de manière à éviter tout risque d'accident dans les virages ou en cas de coup de frein brusque, etc.**
- **Observez toujours la plus grande prudence pendant la conduite, ne soyez pas trop confiant du fait que vous conduisez un véhicule à traction intégrale, car il pourrait en résulter un grave accident.**
- **Lors d'un renversement du véhicule, une personne non attachée est beaucoup plus susceptible de décéder qu'une personne portant sa ceinture de sécurité. Vous, le conducteur, ainsi que tous les passagers doivent attacher leur ceinture de sécurité avant de commencer à conduire afin de réduire le risque de blessures graves ou mortelles.**
- **N'effectuez pas de virages serrés ou de manœuvres rapides, sauf si cela est absolument inévitable. De telles actions sont dangereuses car vous risquez de perdre le contrôle, ce qui peut entraîner un renversement causant la mort ou des blessures graves.**
- **Par fort vent de travers, ralentissez suffisamment pour garder le contrôle de votre véhicule. N'oubliez jamais que, du fait qu'il est surélevé et que son centre de gravité est plus haut, votre véhicule est plus sensible aux vents de travers qu'une voiture de tourisme ordinaire.**

### ■ Legacy

Votre véhicule AWD n'est pas un véhicule de piste ou un véhicule tout terrain. C'est une voiture de tourisme dont la conception de base est celle d'une routière. La traction intégrale (AWD) lui confère quelques avantages limités pour la conduite hors route sur des surfaces relativement plates et exemptes d'obstacles, au profil similaire à celui d'une route. L'utiliser dans d'autres conditions la soumettrait à des efforts excessifs et il pourrait en résulter des dégradations dont la réparation ne serait pas couverte par la garantie. Lorsque vous roulez ailleurs que sur la route avec votre SUBARU, vous devez garder présentes à l'esprit les précautions de bon sens rappelées dans la rubrique suivante (qui concernent les modèles Outback). Et n'oubliez jamais que votre véhicule offre des possibilités de conduite tous terrains plus limitées que les modèles Outback.

Ne tentez jamais de traverser des flaques d'eau ou des mares ou de rouler sur une route inondée. La pénétration d'eau par la prise d'air du moteur ou par le tuyau d'échappement et les éclaboussures sur les organes électriques risquent d'endommager votre véhicule et de faire caler le moteur.

### ■ Outback

**⚠ ATTENTION**

**Si un modèle AWD est utilisé fréquemment dans des conditions difficiles, comme la conduite sur de mauvaises routes ou hors route, il est nécessaire de remplacer les éléments suivants plus souvent qu'aux intervalles prévus dans le programme d'entretien présenté dans le "Livret de Garantie et d'Entretien".**

- **Huile moteur**
- **Liquide de frein**

– SUITE –

**N'oubliez pas que les dommages infligés à votre SUBARU pendant la conduite hors route, avec non-respect des précautions de bon sens telles que celles qui sont rappelées ci-dessus, ne sont pas couverts par la garantie.**

Votre véhicule est classé dans la catégorie des véhicules utilitaires. Les véhicules utilitaires se caractérisent par une garde au sol plus haute, ce qui permet d'en varier les utilisations et de rouler hors-route. Vous ne devez cependant pas oublier que votre véhicule n'est ni un véhicule de piste ni un tout terrain. Du fait que leur centre de gravité est plus haut par rapport à la voie de roulement que dans le cas des voitures de tourisme ordinaires, les véhicules de ce type se retournent plus facilement. En pratique, on constate que les accidents avec retournement sont plus fréquents pour les véhicules utilitaires que pour les autres types de véhicules. La garde au sol plus haute de votre véhicule est un avantage certain pour mieux voir la route, et ainsi mieux anticiper les problèmes. Cependant, vous ne devez jamais oublier que votre véhicule est un utilitaire qui ne permet pas de prendre les virages à une vitesse aussi élevée qu'une voiture de tourisme ordinaire et qu'il risque de se retourner si vous prenez les virages à grande vitesse. Pour la conduite hors route de votre SUBARU, certaines précautions de bon sens comme celles indiquées dans la liste suivante s'imposent.

### ▼ Avant de prendre le volant

- Assurez-vous que vous et tous vos passagers portez votre ceinture de sécurité aussi.
- Prévoyez des équipements de secours, comme une corde ou une chaîne de remorquage, une pelle, des cales de roue, une trousse de premiers soins et un téléphone cellulaire ou un émetteur-récepteur BP.
- Arrimez fermement toutes les charges à l'intérieur du véhicule, en veillant à ne pas empiler les objets plus haut que les dossiers de siège. Les charges mal fixées risquent d'être projetées et d'infliger des blessures en cas d'arrêt brusque ou de forte secousse. N'accumulez pas de charges importantes sur le toit. Cela rehausse le centre de gravité du véhicule et le rend plus enclin à se renverser.
- Ne montez jamais sur le véhicule des pneus plus gros que la taille prescrite dans ce manuel.

### ▼ Pendant la conduite

**Précautions générales:**

- Conduisez prudemment. Ne prenez pas de risques inutiles et évitez les passages dangereux ou trop accidentés.
- Roulez lentement et redoublez de prudence. En conduite tout terrain, vous n'avez plus de couloir de circulation balisé, plus de virage relevé, plus de signalisation routière pour vous aider.
- Ne placez pas votre véhicule en travers dans les pentes raides. Abordez et franchissez les pentes raides en montant tout droit ou en descendant tout droit. Un véhicule se retourne beaucoup plus facilement sur le côté qu'en avant ou en arrière. Que ce soit en montée ou en descente, évitez de vous engager dans des pentes trop raides.
- Évitez les changements de direction brusques, surtout à grande vitesse.
- Ne tenez pas le volant par les branches intérieures. Le sursaut du volant pourrait vous blesser en cas de cahot violent. Tenez le volant par le pourtour, avec les doigts et les pouces à l'extérieur.
- Ne roulez pas et ne vous stationnez pas sur ou à proximité de matières inflammables comme de l'herbe sèche ou des feuilles mortes, car elles pourraient prendre feu. Pendant que le moteur est en

marche et immédiatement après l'arrêt, le système d'échappement est extrêmement chaud. Il y a donc risque d'incendie.

**Précautions en cas de conduite dans des situations particulièrement dangereuses:**

- En cas de conduite dans l'eau, comme lors du franchissement de cours d'eau peu profonds:
  - – Commencez par vérifier la profondeur de l'eau et la fermeté du fond du lit du cours d'eau.
  - – Assurez-vous ensuite que le lit du cours d'eau est plat.
  - – Traversez alors le cours d'eau lentement, sans vous arrêter au milieu. Le soubassement du véhicule doit rester hors de l'eau même à l'endroit le plus profond.
- La pénétration d'eau par la prise d'air du moteur ou par le tuyau d'échappement et les éclaboussures sur les organes électriques risquent d'endommager votre véhicule et de faire caler le moteur. Ne traversez jamais un torrent au courant rapide. Même s'il est peu profond, la vitesse du courant pourrait miner le sol sous les roues, avec risque de perte de traction et même de retournement du véhicule.
- Lorsque, pour prendre de l'élan et sortir d'une zone de sable ou de boue, vous devez balancer le véhicule en avant et en arrière, déplacez le levier sélecteur à plusieurs reprises entre les positions "D" et "R" tout en appuyant légèrement sur la pédale d'accélérateur. N'emballez pas le moteur. Si les roues ne patinent pas, la traction est meilleure et vous dégagez le véhicule plus facilement.
- Sur une chaussée très glissante, vous obtenez une meilleure traction en démarrant le véhicule en 2ème plutôt qu'en 1ère. Reportez-vous à "Sélection du mode manuel" ☞P391.

**▼ Après la conduite**

- Contrôlez toujours l'efficacité de vos freins immédiatement après être passé dans du sable, de la boue ou de l'eau. Pour cela, roulez lentement et appuyez sur la pédale de frein. Enchaînez le même mouvement à plusieurs reprises pour nettoyer et sécher les disques et les plaquettes de frein.
- Après avoir roulé dans de l'herbe haute, de la boue, de la pierraille, du sable, un cours d'eau, etc., vérifiez qu'il n'y a pas d'herbes, branchages, papiers, chiffons, pierres, sable, etc. collés ou coincés dans le dessous de caisse du véhicule. Si nécessaire, débarrassez le soubassement de ces corps étrangers. Rouler avec de tels corps étrangers collés ou coincés dans le dessous de caisse fait courir un risque de panne mécanique ou de feu.
- Après avoir conduit hors route, lavez le soubassement du véhicule. En particulier, les éléments de la suspension s'encrassent facilement et doivent être nettoyés soigneusement.

## 8-9. Conduite en hiver

### ■ Précautions à prendre par temps froid

Transportez toujours avec vous du matériel de secours: raclette à vitres, sac de sable, fusées de signalisation, petite pelle et câbles volants.

Contrôlez l'état de la batterie et de ses câbles. Le froid réduit la capacité de la batterie. La batterie doit être en parfait état pour assurer le démarrage du moteur en hiver.

Il faut normalement plus de temps pour démarrer le moteur dans des conditions climatiques très froides. Utilisez une huile moteur de qualité et viscosité convenant à la saison d'hiver. Utiliser une huile d'été très visqueuse rendra le moteur plus difficile à démarrer.

Protégez les serrures de portière contre le gel en y pulvérisant un produit dégivrant ou de la glycérine.

L'ouverture en force d'une portière gelée risque d'endommager ou de décoller le joint d'étanchéité en caoutchouc du pourtour de la portière. Si une portière est gelée, faites fondre la glace à l'eau tiède puis essuyez soigneusement pour éliminer l'eau.

Le liquide de lave-glace de pare-brise utilisé doit contenir de l'antigel. N'employez pas d'antigel pour moteur ou un autre produit de remplacement car cela pourrait endommager la peinture du véhicule.

Lorsque vous remplissez le réservoir de liquide de lave-glace de pare-brise avec un liquide de lavage plus concentré que celui que vous utilisiez précédemment, purgez l'ancien liquide qui subsiste dans la canalisation entre le réservoir et les gicleurs en faisant fonctionner le lave-glace un certain temps. Faute de quoi, si le liquide qui se trouve dans la canalisation n'est pas assez concentré pour la température extérieure, il risque de geler et de boucher les gicleurs.

**⚠ ATTENTION**

- **Ajustez la concentration du liquide de lavage en fonction de la température extérieure. Si le niveau de concentration n'est pas adéquat, il risque d'obstruer la vision en gelant contre le pare-brise, et aussi de geler dans le réservoir.**
- **Les réglementations des États ou locales sur les composants organiques volatiles peut restreindre l'utilisation du méthanol, un additif antigel courant de lave-glace de pare-brise. Des liquides de lave-glaces contenant un antigel non méthylique ne doivent être utilisés que s'ils procurent une protection par temps froid sans endommager la peinture, les balais d'essuie-glace et le système de lave-glace de votre véhicule.**

**▼ Avant de prendre le route**

Avant de vous installer dans le véhicule, enlevez la neige et le givre de vos chaussures pour que vos pieds ne glissent pas sur les pédales, ce qui pourrait être dangereux.

Pendant la mise en température du moteur avant de prendre la route, vérifiez le bon fonctionnement de la pédale d'accélérateur, de la pédale de frein et de toutes les autres commandes.

Enlevez la neige et la glace accumulées sous les ailes car elles rendent la manœuvre de la direction difficile. Si vous roulez par mauvais temps en hiver, arrêtez-vous périodiquement dans un endroit sûr pour dégager les logements de roue sous les ailes.

### ▼ Stationnement par temps froid

**⚠ DANGER**

**La neige peut être dangereuse si elle empêche la dispersion des gaz d'échappement. Lorsque le véhicule est garé dans la neige avec le moteur en marche, veillez à ce que le tuyau d'échappement reste libre de neige.**

**⚠ ATTENTION**

- **Par temps froid, n'utilisez pas le frein de stationnement pour les arrêts de longue durée car il risque de geler en position serrée.**
- **Lorsque le véhicule est garé à découvert sous la neige, relevez les balais d'essuie-glaces pour éviter qu'ils ne soient endommagés.**
- **Sous l'une des conditions suivantes, du givre peut se former sur le système de freinage, ce qui pourrait provoquer un fonctionnement médiocre des freins.**
  - **– Lorsque le véhicule a été laissé stationné après utilisation sur des routes fortement couvertes de neige**
  - **– Lorsque le véhicule a été laissé stationné pendant une tempête de neige**

  **Enlevez les dépôts de neige ou de givre dans la suspension, sur les freins à disques et sur les flexibles de frein sous le véhicule. Éliminez la neige et le givre avec soin pour ne pas risquer d'endommager les freins à disques, les flexibles de frein et les fils électriques de l'ABS.**

En cas de stationnement pendant de longues périodes par temps froid, respectez les conseils suivants.

1. Placez le levier sélecteur en position "P".
2. Placez des cales sous les roues pour empêcher le véhicule de bouger.

### ▼ Ravitaillement en carburant par temps froid

Pour éviter le gel de l'eau de condensation présente dans le système de carburant, il est recommandé d'utiliser par temps froid un additif antigel à introduire dans le réservoir de carburant.

N'utilisez rien d'autre qu'un additif spécialement destiné à cet usage. Pour prolonger les effets de l'additif antigel, faites le plein sans attendre dès que le réservoir est à moitié vide.

Si vous n'envisagez pas d'utiliser votre SUBARU avant longtemps, il vaut mieux la garer avec le réservoir de carburant plein.

## ■ Conduite sur routes enneigées et verglacées

**⚠ DANGER**

**N'utilisez pas le régulateur de vitesse lorsque la route est glissante, enneigée ou verglacée. Il pourrait en résulter une perte de contrôle du véhicule.**

**⚠ ATTENTION**

**Évitez de rouler longtemps dans une tempête de neige. La pénétration de neige dans le système d'admission du moteur finirait par empêcher la circulation de l'air, ce qui pourrait entraîner l'arrêt du moteur et même une panne de moteur.**

Pour ne pas provoquer de dérapage ou de patinage, évitez les freinages brusques, les accélérations soudaines, la conduite à

– SUITE –

grande vitesse et les coups de volant brusques lors de conduite sur routes enneigées ou verglacées.

Maintenez toujours une distance amplement suffisante entre votre véhicule et celui qui vous précède pour ne pas avoir à freiner brusquement.

Facilitez le travail de freinage au pied en vous servant efficacement du freinage moteur pour contrôler la vitesse du véhicule. (Passez à un rapport inférieur lorsque cela est nécessaire.)

Évitez de rétrograder brutalement. Cela risque de bloquer les roues et d'entraîner la perte de contrôle du véhicule.

Le système de freins antiblocage (ABS) améliore les performances de freinage de votre véhicule sur les routes enneigées ou verglacées. Pour des informations relatives au freinage sur chaussée glissante, reportez-vous à "ABS (système de freins antiblocage)" ☞P397 et "Système de Contrôle de Dynamique du Véhicule" ☞P399.

### ▼ Fonctionnement des essuie-glaces sous la neige

Avant de prendre la route par temps froid, vérifiez que les caoutchoucs des balais d'essuie-glace n'ont pas gelé contre le pare-brise ou la lunette arrière.

Si les caoutchoucs des balais d'essuie-glaces sont collés au pare-brise ou à la lunette arrière par le gel, effectuez la procédure suivante.

- Pour dégeler les caoutchoucs des balais d'essuie-glace de pare-brise, utilisez le dégivrage avec la sélection de bouche d'air en position "  " et le réglage de température en position de chaleur maximum jusqu'à ce que les caoutchoucs des balais d'essuie-glaces soient complètement dégelés. Reportez-vous à "Climatisation" ☞P311.
- Si votre véhicule est équipé d'un dégivreur d'essuie-glaces, utilisez-le. Cela aide à faire fondre le givre qui bloque les caoutchoucs des balais d'essuie-glaces du pare-brise. Reportez-vous à "Désembueur et dégivreur" ☞P293.
- Pour dégeler les caoutchoucs des balais d'essuie-glaces arrière, utilisez le désembueur de la lunette arrière. Reportez-vous à "Désembueur et dégivreur" ☞P293.

Lorsque vous conduisez sous la neige, si la neige durcie a tendance à se coller sur le pare-brise malgré le balayage des essuie-glaces, utilisez le dégivreur avec la sélection des bouches d'air sur "" et en réglant la température sur chaleur maximum. Lorsque la neige collée au pare-brise est suffisamment ramollie par le réchauffage, utilisez le lave-glace de pare-brise pour l'éliminer. Reportez-vous à "Lave-glace de pare-brise" ☞P291.

La neige collée aux bras des essuie-glaces empêche le bon fonctionnement des essuie-glaces. Si la neige colle aux bras d'essuie-glaces, quittez la route pour garer le véhicule dans un endroit sûr et enlevez cette neige. Si vous garez le véhicule sur le bord de la route, allumez les feux de détresse pour attirer l'attention des autres conducteurs. Reportez-vous à "Feux de détresse" ☞P191.

Nous recommandons l'usage de balais d'essuie-glaces antigel (balais d'hiver) en cas de neige ou de températures négatives. Les raclettes de ce type balaient plus efficacement la vitre par temps de neige. Veillez à ce que les raclettes que vous utilisez soient d'un modèle adapté à votre véhicule.

**⚠ ATTENTION**

**Pendant la conduite à grande vitesse, les balais d'essuie-glaces antigel ne sont pas aussi efficaces que les balais d'essuie-glaces ordinaires. Si c'est le cas, réduisez la vitesse du véhicule.**

## REMARQUE

**En fin de saison hivernale lorsqu'il n'est plus nécessaire d'avoir des balais d'essuie-glaces antigel, remplacez-les par des balais d'essuie-glaces ordinaires.**

## ■ Protection contre la corrosion

Reportez-vous à "Protection contre la corrosion" ☞P534.

## ■ Pneus neige

**⚠ DANGER**

- **Lors du remplacement ou du montage de pneus hiver, les éléments suivants doivent être identiques pour les quatre pneus.**
  **(a) Taille**
  **(b) Symbole de vitesse**
  **(c) Indice de charge**
  **(d) Circonférence**
  **(e) Structure**
  **(f) Fabricant**
  **(g) Marque (motif de bande de roulement)**
  **(h) Degré d'usure**
  **Pour les éléments (a) à (c), vous devez respecter les spécifications imprimées sur l'étiquette des pneus. L'étiquette des pneus est située sur le montant de portière côté conducteur.**
  **Si les quatre pneus ne sont pas les mêmes pour les éléments (a) à (h), cela peut endommager gravement le train de roulement du véhicule, et affecter les éléments suivants.**
  **– Confort de conduite**
  **– Tenue de route**
  **– Freinage**
  **– Exactitude de l'indicateur de vitesse/du compteur totalisateur**
  **– Dégagement entre les roues et la carrosserie**
  **Cela peut également être dangereux et entraîner une perte de contrôle du véhicule, et provoquer un accident.**
- **N'utilisez jamais une combinaison de pneus radiaux et de pneus ceinturés ou à carcasse croisée. Cela est dangereux pour la bonne tenue de route et peut être à l'origine d'un accident.**

Votre véhicule est équipé de "pneus toutes saisons" conçus pour assurer tout au long de l'année une bonne adhérence à la traction, une bonne tenue de route et de bonnes performances au freinage. En hiver, vous obtiendrez de meilleures performances en montant des pneus spéciaux pour l'hiver.

Si vous décidez de chausser des pneus hiver sur votre véhicule, veillez à choisir des pneus de taille et de type appropriés. Les quatre pneus doivent être de même taille, de même type, de même marque et de même classe de charge. Ne mélangez jamais des pneus radiaux avec des pneus ceinturés ou à carcasse croisée car il peut en résulter un comportement dangereux du véhicule. En choisissant un pneu, vérifiez qu'il subsiste assez d'espace entre ce pneu et la carrosserie du véhicule.

Par ailleurs, n'oubliez jamais que la prudence est de rigueur quels que soient le type et la qualité des pneus montés sur votre véhicule.



– SUITE –

## ■ Chaînes antidérapantes

**⚠ ATTENTION**

**Par manque d'espace entre les pneus et la carrosserie du véhicule, il n'est pas possible d'utiliser des chaînes antidérapantes à votre véhicule.**

### REMARQUE

**Lorsque vous ne pouvez pas utiliser de chaînes antidérapantes, utiliser tout autre type de dispositif de traction (telles que des chaînes à ressort) peut être acceptable si l'utilisation sur votre véhicule est recommandée par le fabricant du dispositif, en tenant compte de la taille des pneus et des conditions de route. Suivez les instructions du fabricant du dispositif, particulièrement concernant la vitesse maximum du véhicule.**

**Pour éviter d'endommager votre véhicule, conduisez lentement, réajustez ou enlevez le dispositif si il est en contact avec votre véhicule, et ne faites pas tourner vos roues. Les dommages infligés à votre véhicule par l'utilisation d'un dispositif de traction ne sont pas couverts par la garantie.**

**Faites en sorte que tout dispositif de traction que vous utilisez soit un dispositif SAE de classe S, et utilisez-le uniquement sur les roues avant. Soyez toujours très prudent lorsque vous conduisez avec un dispositif de traction. Un excès de confiance du fait que vous utilisez un dispositif de traction peut être à l'origine d'un grave accident.**

## ■ Balancement du véhicule

Lorsque, pour prendre de l'élan et sortir d'une zone de neige, de sable ou de boue, vous devez balancer le véhicule en avant et en arrière, déplacez le levier sélecteur à plusieurs reprises entre les positions "D" et "R" tout en appuyant légèrement sur la pédale d'accélérateur. N'emballez pas le moteur. Si les roues ne patinent pas, la traction est meilleure et vous dégagez le véhicule plus facilement.

Sur une chaussée très glissante, vous obtenez une meilleure traction en démarrant le véhicule en 2ème plutôt qu'en 1ère.

Pour des amples informations relatives au maintien de la boîte automatique en 2ème position, reportez-vous à "Sélection du mode manuel" ☞P391.

# 8-10. Chargement du véhicule

**⚠ DANGER**

**Ne laissez jamais vos passagers voyager sur un dossier de siège arrière replié, dans le coffre ou dans l'espace de chargement. Ceci est dangereux et peut entraîner de graves blessures.**

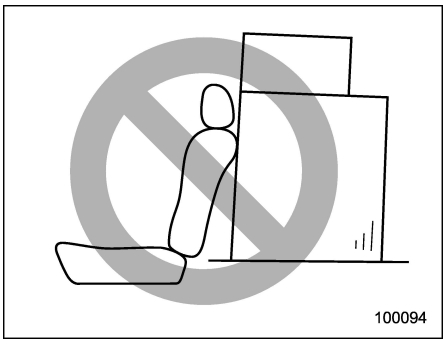


**⚠ DANGER**

- **N'empilez jamais les bagages ou colis plus haut que le dossier du siège car ils pourraient tomber**

vers l'avant et blesser les passagers en cas d'arrêt brusque ou d'accident. Les bagages et colis doivent être posés sur le plancher en limitant la hauteur de l'empilement le plus possible.

- Dans la mesure du possible, toute charge transportée dans le véhicule doit être attachée pour éviter qu'elle ne soit projetée dans l'habitacle du véhicule dans les virages, ou en cas d'arrêt brusque ou d'accident.
- N'accumulez pas de charges importantes sur le toit. Cela rehausse le centre de gravité du véhicule et le rend plus enclin à se renverser.
- Attachez correctement les objets de forme allongée pour éviter qu'ils ne se transforment en projectiles susceptibles d'infliger de graves blessures en cas d'arrêt brusque.
- Ne dépassez jamais la charge maximale admissible. En chargeant trop votre véhicule, vous risquez d'en casser certains organes et d'en modifier dangereusement le comportement. Il pourrait en résulter une perte de contrôle du véhicule, avec tous les risques de blessures que cela comporte. En outre, surcharger un véhicule nuit à sa longévité.
- Ne posez aucun objet sur la plage arrière derrière le dossier de siège arrière (Legacy) ou sur le prolongement de la couverture de l'espace de chargement (Outback – selon modèles). En cas d'arrêt brusque ou de collision, tout objet déposé à cet endroit risque d'être projeté vers l'avant. Cela pourrait causer de graves blessures.

**⚠ ATTENTION**

**Ne transportez pas des produits en atomiseurs, des récipients de liquides inflammables ou corrosifs ou d'autres produits dangereux à bord de votre véhicule.**

## REMARQUE

**Pour économiser le carburant, ne transportez pas de charges inutiles.**

## ■ Capacité de charge du véhicule

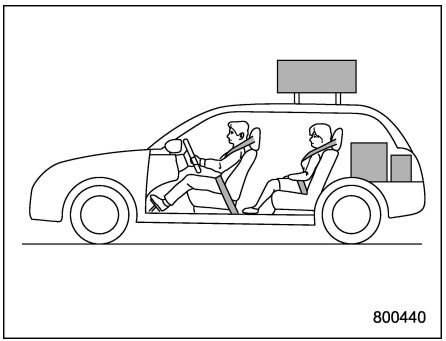
800440

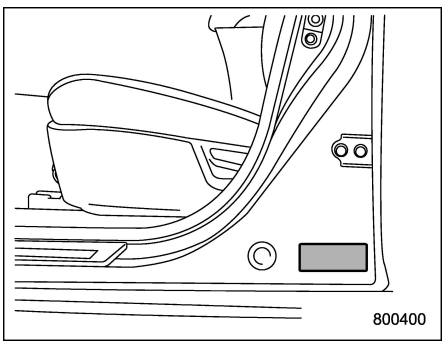
800400

La charge admissible de votre véhicule est déterminée par le poids, et non pas par l'espace disponible. La charge maximum que vous pouvez transporter à bord de

– SUITE –

votre véhicule est indiquée sur la plaque de véhicule apposée contre le montant de la portière du conducteur. Elle comprend le poids du conducteur et des passagers avec tous leurs effets personnels, le poids d'équipements en option comme l'attelage de remorque, la galerie de toit ou le porte-bicyclettes, etc., et le poids de la remorque reposant sur la flèche d'attelage.

## ■ Poids nominal brut du véhicule (GVWR) et poids nominal brut sur l'essieu (GAWR)

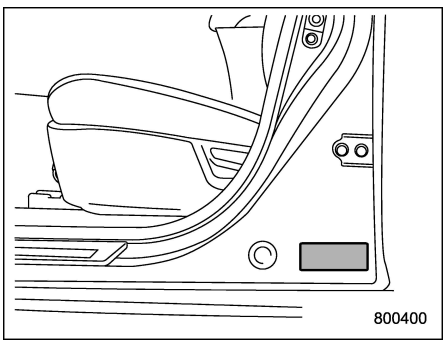


**Sceau de certification**

Le sceau de certification apposé contre le montant de la portière du conducteur indique le poids nominal brut du véhicule (GVWR) et poids nominal brut sur l'essieu (GAWR).

Le poids total en charge (GVW) ne doit jamais dépasser le GVWR. Le GVW est le total du poids du véhicule, du carburant, du conducteur, de tous les passagers, des bagages, des équipements en option et le poids de la remorque reposant sur la flèche d'attelage. Le GVW varie donc en fonction des circonstances.

Par ailleurs, le poids total supporté par chaque essieu (GAW) ne doit jamais dépasser le GAWR. Vous pouvez répartir le poids reposant sur les essieux avant et arrière en répartissant les bagages à l'intérieur du véhicule.

Même si le poids total de bagages ne fait pas dépasser la charge utile du véhicule, le poids reposant sur l'essieu avant ou arrière peut être supérieur au GAWR si les bagages sont mal répartis.

Dans la mesure du possible, la charge doit être répartie également sur l'ensemble du véhicule.

Si vous transportez de lourdes charges dans votre véhicule, vous devez peser votre véhicule sur la bascule d'une station de pesage commerciale pour vérifier que le GVW et les GAW avant et arrière ne dépassent ni le GVWR, ni le GAWR.

Ne remplacez pas les pneus du véhicule par d'autres d'une capacité de charge inférieure aux pneus d'origine, car cela abaisserait les valeurs limites de GVWR et de GAWR. Par contre, monter des pneus d'une capacité de charge supérieure aux pneus d'origine n'a pas pour effet d'accroître les valeurs limites de GVWR et de GAWR.

## ■ Baguettes et traverse de toit (Legacy)

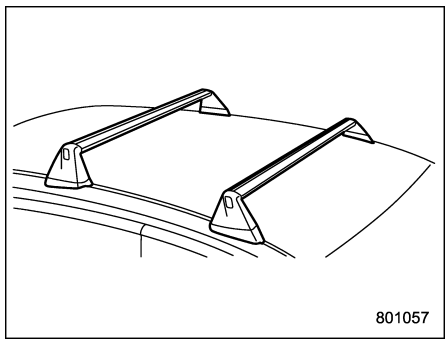


**⚠ ATTENTION**

- **Pour le transport de chargement, la baguette de toit doit être utilisée avec un kit de traverse de toit et les fixations appropriées. En plus du fait que cela risquerait d'abîmer le toit et la peinture, il peut en résulter une**

**risque de chute du chargement et d'accident.**

- **Lorsque vous utilisez le kit de traverse de toit, veillez à ce que le poids total des traverses, des accessoires de fixation et des charges ne dépasse pas la charge maximale admissible. Toute surcharge risque d'endommager le véhicule et de menacer la sécurité de conduite.**
- **N'installez pas de tente de toit sur le véhicule. Cela risque d'endommager le véhicule et de menacer la sécurité de conduite. Les garanties SUBARU ne couvrent pas les dégâts provoqués au véhicule en raison de l'usage d'une tente de toit.**

Le chargement peut être transporté après fixation du kit de traverse de toit sur la baguette de toit et installation des fixations appropriées. Le kit de traverse de toit doit être soigneusement installé en suivant les instructions du fabricant.

Lorsque vous transportez une charge sur le toit à l'aide du kit de traverse de toit et des accessoires de fixation, ne dépassez jamais la charge maximale admissible indiquée ci-après. Soyez également attentif à ce que votre véhicule ne dépasse pas le poids nominal brut du véhicule (GVWR) et le poids nominal brut sur l'essieu (GAWR) avant et arrière. Pour des détails sur le chargement dans ou sur le véhicule, reportez-vous à "Chargement du véhicule" ☞P482. La charge totale maximale sur le toit (y compris les traverses, les accessoires de fixation et les charges) ne doit pas dépasser **40 kg (88 lb)**. Reportez-vous aux instructions d'installation des traverses pour la capacité maximale de celles-ci. Placez les objets les plus lourds en bas, à proximité du toit et répartissez le poids du chargement. Il faut toujours arrimer soigneusement le chargement.

### ▼ Installation des fixations sur les traverses

Lors de l'installation de dispositifs de fixation (porte-charges, traverses, porte-vélos, porte-ski, porte-kayak, panier de transport, etc.), suivez les instructions du fabricant concernant la capacité de charge et vérifiez qu'ils sont fermement montés. N'utilisez que les fixations spéciales conçues pour les traverses. Avant d'utiliser le véhicule, assurez-vous que le chargement est correctement arrimé au dispositif de fixation.

## REMARQUE

**N'oubliez pas que le chargement d'un véhicule sur le toit affecte le centre de gravité, affectant par conséquence les caractéristiques de conduite.**

**Conduisez prudemment. Évitez les démarrages brusques, les virages serrés et les arrêts brusques. Prenez garde aussi à l'effet du vent par travers.**

### ▼ Retrait et installation des traverses de toit

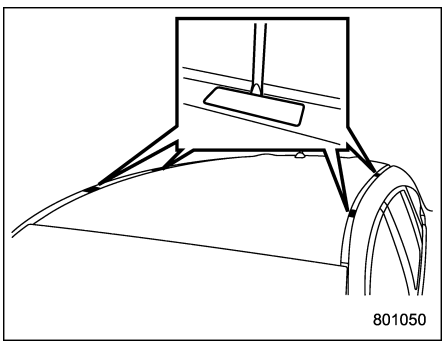


Chacune des deux baguettes de toit possède deux points de fixation pour les traverses de toit. Chaque point de montage est équipé d'un couvercle. Utilisez un tournevis pour ouvrir les couvercles. Lors de l'installation de traverses de toit sur les baguettes de toit, suivez les instructions

– SUITE –

du fabricant.

## ■ Longerons de toit avec traverses de toit intégrées (Outback)

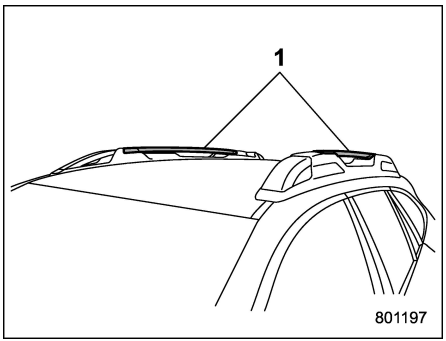


1) Traverses de toit intégrées

**⚠ ATTENTION**

- **Pour le transport de chargement, les traverses de toit doivent être étendues le long du toit et fixées dans les longerons de toit. Le chargement doit être attaché aux traverses de toit en utilisant des fixations de traverse SUBARU d'origine. Les traverses de toit ne doivent jamais être utilisées individuellement pour le transport de charge sur le toit. En plus du fait que cela risquerait d'abîmer le toit ou la peinture, le risque de chute du chargement serait extrêmement dangereux.**
- **En cas de chargement sur les traverses de toit, utilisez les fixations de traverse SUBARU d'origine, assurez-vous que le poids total des fixations de traverse et de la charge ne dépasse pas la charge maximale admissible de 67,5 kg (150 lb). Toute surcharge risque d'endommager le véhicule et de menacer la sécurité de conduite.**
- **Faites attention de ne pas endommager la carrosserie du véhicule en faisant passer la corde à travers les trous avant et arrière des longerons de toit.**
- **N'installez pas de tente de toit sur le véhicule. Cela risque d'endommager le véhicule et de menacer la sécurité de conduite. Les garanties SUBARU ne couvrent pas les dégâts provoqués au véhicule en raison de l'usage d'une tente de toit.**

Les traverses de toit doivent être étendus le long du toit et fixés dans les longerons de toit pour le transport de charge sur le toit. Le chargement ne peut être attaché aux traverses de toit qu'en utilisant des fixations de traverse SUBARU d'origine.

Lorsque vous transportez une charge sur le toit à l'aide des traverses de toit et d'accessoires de fixation, ne dépassez jamais la charge maximale admissible indiquée ci-après. Soyez également attentif à ce que le véhicule ne dépasse pas le poids nominal brut du véhicule (GVWR) et le poids nominal brut sur l'essieu (GAWR) avant et arrière. Pour les détails sur le chargement dans ou sur le véhicule, reportez-vous à "Chargement du véhicule" ☞P482. La charge maximale admissible de charge et des accessoires de fixation ne doit pas dépassez la limite de charge admissible indiquée dans le Manuel du conducteur d'accessoire de fixation d'un véhicule SUBARU d'origine. Placez les objets les plus lourds en bas, à proximité du toit et répartissez le poids du chargement. Il faut toujours arrimer soigneusement le chargement.

### ▼ Installation des fixations sur les traverses

Lors de l'installation de dispositifs de fixation (porte-charges, traverses, porte-vélos, porte-ski, porte-kayak, panier de transport, etc.), suivez les instructions du

fabricant concernant la capacité de charge et vérifiez qu'ils sont fermement montés. N'utilisez que les fixations spéciales conçues pour les traverses. Avant d'utiliser le véhicule, assurez-vous que le chargement est correctement arrimé au dispositif de fixation.

## REMARQUE

**• N'oubliez pas que le chargement d'un véhicule sur le toit affecte le centre de gravité, affectant par conséquence les caractéristiques de conduite. Conduisez prudemment, évitez les démarrages brusques, les virages serrés et les arrêts brusques. Prenez garde aussi à l'effet du vent par travers.**

**• Replacez les barres dans leur position d'origine lorsqu'elles ne sont pas utilisées comme traverses.**

**▼ Utilisation comme traverses de toit**

**⚠ ATTENTION**

- **Ne levez pas la traverse plus haut qu'il n'est nécessaire. La base de la traverse risque d'être endommagée.**
- **Veillez à pas créer de contact avec les traverses lors du coulissement. Elles risqueraient si-non d'être rayées ou les parties d'encliquètement risquent d'être endommagées.**
- **Ne faites pas coulisser la traverse plus que nécessaire lors du coulissement. La base de la traverse risque d'être endommagée.**
- **Ne permettez pas les traverses de tomber sur ou se cogner contre le panneau de toit ou le toit ouvrant opaque lors du déplacement. Autrement, le panneau de toit peut être cabossé ou le toit ouvrant opaque peut être endommagé.**
- **Faites attention de ne pas vous pincer les mains lorsque vous manipulez les traverses de toit. Pincer vos doigts pourrait être à l'origine d'une blessure.**

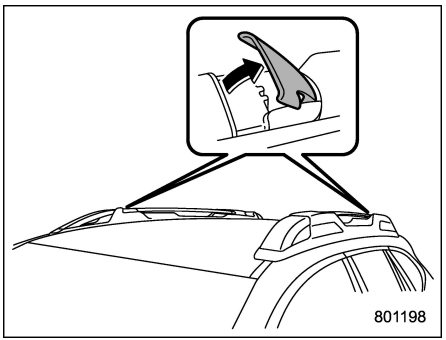


1. Sortez les traverses intégrées des supports de longeron de toit en soulevant les couvercles.

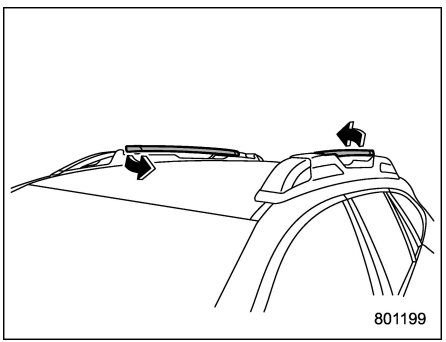


2. Faites coulisser les barres dans le sens indiqué sur l'illustration.



– SUITE –

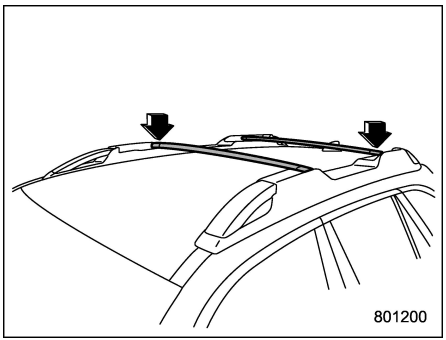


3. Installez les barres dans les supports.
4. Assurez-vous qu'elles sont correctement enclenchées.

▽ **Comment changer la position des traverses**

**⚠ DANGER**

**Lisez attentivement l'étiquette d'avertissement collé sur les longerons de toit.**

Vous pouvez changer la position de la traverse arrière. Pour changer la position, exécutez la procédure suivante.

1. Sortez la clé dynamométrique de l'espace de rangement sous plancher.

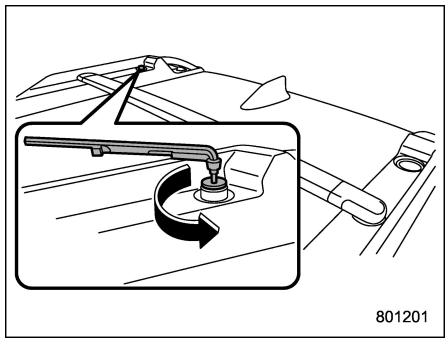


2. Détachez le bouchon en plastique du support de longeron de toit en utilisant la clé dynamométrique.

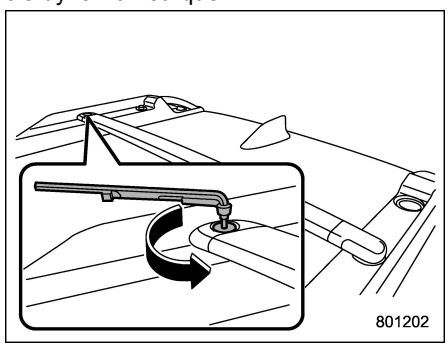


3. Détachez le boulon de la traverse en utilisant la clé dynamométrique et extrayez ce côté.

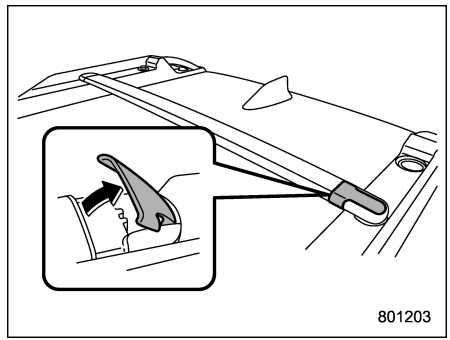


4. Extrayez l'autre côté de la traverse du support de longeron de toit en tirant sur le couvercle.
5. Installez les deux extrémités de la traverse dans les autres supports.

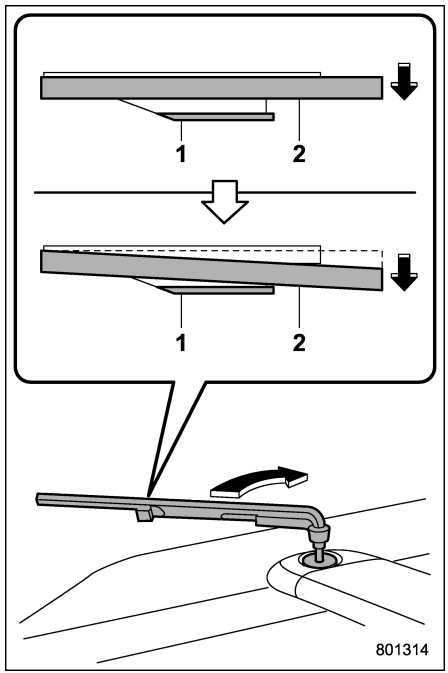


1) Plaque de guidage
2) Clé dynamométrique

6. À l'aide d'une clé dynamométrique, serrez les boulons de traverse jusqu'à ce que la clé atteigne la plaque de guidage.

## REMARQUE

**Le couple de serrage est d'environ 12 ± 3,0 N·m (1,2 ± 0,3 kgf·m, 8,9 ± 2,2 lbf·pi).**

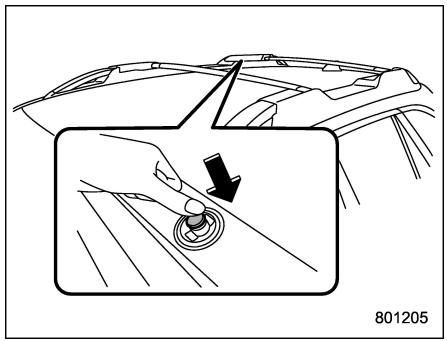


7. Installez le bouchon en plastique en le poussant dans l'orifice jusqu'à ce qu'il soit complètement inséré.

### ▼ Comment replacer les barres dans leur position d'origine

**⚠ ATTENTION**

**N'utilisez pas les barres comme longerons de toit lorsque les barres sont rangées.**

1. Vérifiez que la traverse arrière est logée dans le support du côté avant.

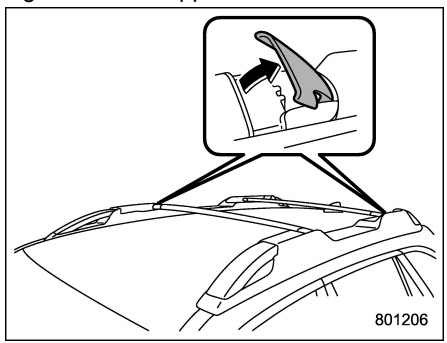


2. Sortez les traverses des supports de longeron de toit en soulevant les couvercles.

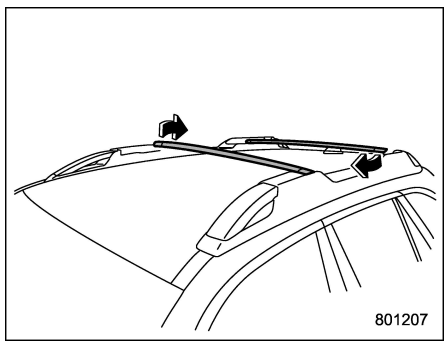


3. Faites coulisser les barres dans le sens indiqué sur l'illustration.

– SUITE –

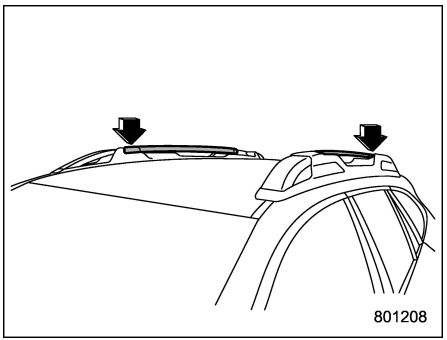


4. Installez les barres dans les supports.
5. Assurez-vous qu'elles sont correctement enclenchées.

## 8-11. Attelage de remorque (Outback – selon modèles)

**⚠ DANGER**

- **Ne dépassez jamais le poids maximum admissible pour l'attelage de remorque. Une surcharge peut être à l'origine d'un accident avec risque de graves blessures. Le poids admissible pour une remorque varie en fonction des circonstances. Pour les recommandations et les restrictions éventuelles, reportez-vous à "Traction d'une remorque (Outback)" ☞P493.**
- **Les freins de remorque sont obligatoires pour rouler sur route si la charge remorquée dépasse 453 kg (1 000 lb). Assurez-vous que votre remorque a des chaînes de sécurité et que chacune de ces chaînes est d'une résistance suffisante pour supporter le poids total en charge de la remorque. Tracter une remorque sans chaînes de sécurité crée une situation de danger, car on ne peut exclure que la remorque se sépare de l'attelage en cas de rupture de l'accouplement ou d'endommagement de la boule d'attelage.**
- **Avant de prendre la route en tractant une remorque, n'oubliez pas de vérifier que la goupille d'attelage et la goupille de sécurité sont bien en place. Si la fixation à boule échappe de la tête d'attelage, la remorque se sépare et il y a risque de grave accident de la circulation.**
- **Utilisez uniquement la fixation à boule fournie avec cet attelage. Cet attelage est de type attelage porteur de poids et ne doit pas être utilisé autrement. N'utilisez aucun autre système répartiteur de poids.**
- **La poutre de pare-chocs classique doit être installée après la dépose de l'attelage de remorque. Consultez un concessionnaire SUBARU pour l'achat d'une poutre de pare-chocs classique si vous n'avez pas l'original.**

- **Si un attelage de remorque est installé, il n'est pas possible d'installer le crochet de remorquage arrière.**

Un poids de remorque maximum et le poids maximum sur la barre sont indiqués dans le tableau ci-après.

| | Poids de remorque maximum | Poids maximum sur la barre |
|---|---|---|
| Modèles 2,4 L | 1 588 kg (3 500 lb) | 159 kg (350 lb) |
| Modèles 2,5 L | 1 224 kg (2 700 lb) | 122 kg (270 lb) |

Lorsque vous tractez une remorque, reportez-vous à "Traction d'une remorque (Outback)" ☞P493.

## ■ Pour atteler une remorque

1. Enlevez le couvercle recouvrant le tube de la tête d'attelage. Puis introduisez la fixation à boule dans le tube de la tête d'attelage.

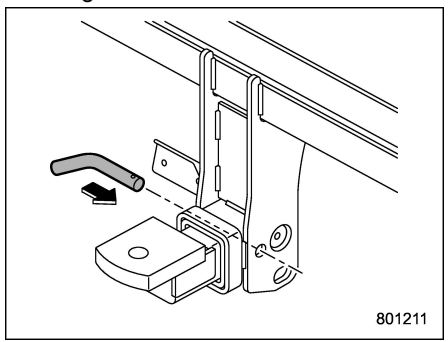


2. Introduisez la goupille d'attelage dans le trou situé sur le tube de tête d'attelage de telle manière que la goupille d'attelage traverse la fixation à boule.

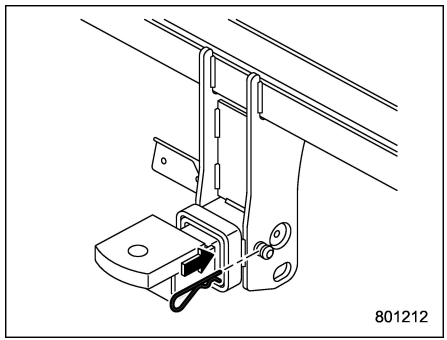


3. Introduisez correctement la goupille de sécurité dans le trou présent sur la goupille d'attelage.
4. Vérifiez l'ensemble de fixation à boule en le tirant pour vérifier qu'il est impossible de l'arracher de la tête d'attelage.



*– SUITE –*

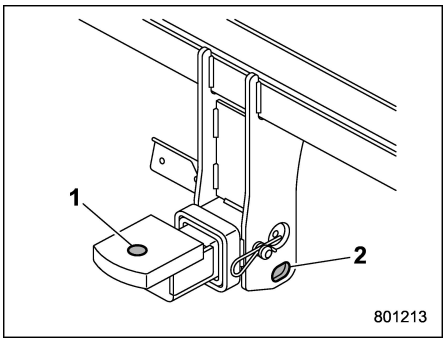


1) Point d'installation de la boule d'attelage
2) Crochets pour chaînes de sécurité

5. Utilisez une boule d'attelage appropriée à la fixation à boule et à votre remorque. La boule d'attelage doit être fermement fixée sur la fixation à boule.

6. Engagez la remorque sur la boule d'attelage.

7. Reliez la remorque et l'attelage au moyen de chaînes de sécurité capables de résister au poids total admissible de la remorque. Les chaînes doivent être croisées sous la barre d'attelage pour empêcher la barre de tomber au sol au cas où elle se séparerait de la boule d'attelage. Laissez suffisamment de mou sur les chaînes pour permettre les virages serrés, en veillant toutefois à ce qu'elles ne touchent jamais le sol.

**⚠ DANGER**

**N'accrochez jamais les chaînes de sécurité ailleurs qu'aux crochets de chaîne de sécurité.**

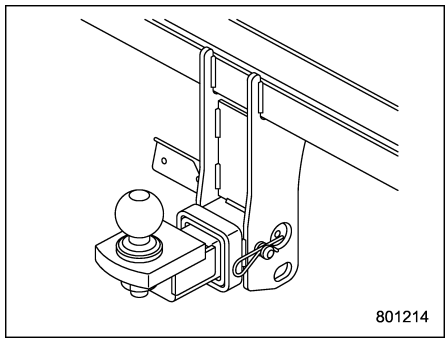


**Connecteur de l'attelage**

8. Raccordez le câble électrique de la remorque au connecteur quatre broches du câble électrique noir de l'attelage.

9. Assurez-vous que les liaisons électriques avec la remorque sont correctes en vérifiant le fonctionnement côté remorque des freins, des feux stop et des clignotants.

## REMARQUE

**Débranchez toujours le câble électrique de la remorque avant de décharger ou de charger un bateau.**

### ■ Si vous ne tractez pas de remorque

- Enlevez la fixation à boule du tube de tête d'attelage et remettez le couvercle sur le tube de tête d'attelage.
- Remettez le capuchon de protection du connecteur quatre broches du câble d'attelage pour éviter tout endommagement.
- Lubrifiez de temps à autre les bornes du connecteur quatre broches avec de la graisse à bornes.

## 8-12. Traction d'une remorque (Legacy)

**⚠ ATTENTION**

**Votre véhicule n'est pas conçu ni prévu pour tracter une remorque. Par conséquent, ne tractez jamais de remorque avec votre véhicule.**

SUBARU décline toute responsabilité quant aux blessures et à l'endommagement du véhicule pouvant résulter du remorquage, du matériel de traction de remorque ou résultant d'erreurs ou d'omissions dans les consignes accompagnant cet équipement. Les garanties SUBARU ne couvrent pas les dommages ou pannes du véhicule causés par la traction d'une remorque.

## 8-13. Traction d'une remorque (Outback)

Votre véhicule est à l'origine conçu et prévu pour le transport de personnes. La traction d'une remorque impose des contraintes supplémentaires au moteur, à la boîte de vitesses, aux freins, aux pneus et à la suspension et elle augmente la consommation de carburant et réduit les performances de refroidissement du système de climatisation.

Si vous décidez de tracter une remorque, votre sécurité et votre satisfaction dépendent de l'utilisation correcte d'un matériel approprié, ainsi que des précautions que vous prendrez. Conduisez prudemment lorsque vous tractez une remorque, et prenez toujours en considération les conditions suivantes.

- Conditions routières
- Conditions météorologiques
- Poids de la charge du véhicule
- Poids de la charge de la remorque

Consultez votre concessionnaire SUBARU pour vous faire aider dans le choix d'un mode d'attelage et d'un matériel adaptés au véhicule. N'utilisez pas de matériel de traction autre que le matériel de traction SUBARU d'origine. En outre, respectez scrupuleusement les consignes d'installation et d'utilisation données par SUBARU.

SUBARU décline toute responsabilité quant aux blessures et à l'endommagement du véhicule résultant du matériel de traction de remorque ou résultant d'erreurs ou d'omissions dans l'application de ces consignes ou de l'ignorance ou du non-respect de ces consignes. Vérifiez régulièrement que les boulons et écrous de fixation de l'attelage sont bien serrés.

### ■ Garanties et entretien

Les garanties SUBARU ne couvrent pas les dommages ou pannes du véhicule causés par la traction d'une remorque. Si vous utilisez votre véhicule pour tracter une remorque, certaines opérations d'entretien devront être effectuées plus fréquemment du fait de la charge additionnelle. (Reportez-vous à "Programme d'entretien dans des conditions difficiles" dans le "Livret de Garantie et d'Entretien".)

Par ailleurs, quelles que soient les circonstances, il ne faut jamais tracter une remorque pendant la période de rodage, c'est-à-dire les premiers 1 600 km (1 000 milles) d'un véhicule neuf ou après le remplacement d'un organe du groupe motopropulseur (moteur, boîte de vitesses, différentiel, roulements de roue, etc.).

*– SUITE –*

## ■ Limites de charge

**⚠ DANGER**

**Veillez à toujours respecter les limites de charge maximale expliquées ci-après. Une charge dépassant le maximum autorisé peut être à l'origine de blessures corporelles et/ou d'endommagement du véhicule.**

**⚠ ATTENTION**

**Avant de tracter une remorque, vérifiez le poids total de la remorque, le poids total en charge (GVW), le poids maximal sur l'essieu (GAW) et la charge sur la flèche d'attelage. Assurez-vous que la charge du véhicule et de la remorque n'est pas excessive et que sa répartition est acceptable.**

### ▼ Poids total de la remorque

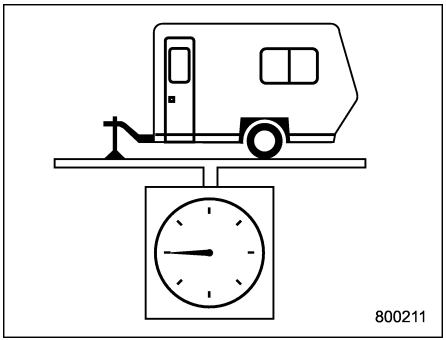


**Poids total de la remorque**

Le poids total de la remorque (poids de la remorque plus chargement) ne doit jamais dépasser le poids total maximum de la remorque. Le poids total maximum de la remorque est indiqué dans les tableaux ci-dessous.

**Modèles 2,4 L**

| Conditions | Poids total maximum de la remorque | Poids maximum sur la flèche d'attelage |
|---|---|---|
| Traction d'une remorque sans freins. | 453 kg (1 000 lb) | 45 kg (100 lb) |
| Traction d'une remorque avec freins. | 1 588 kg (3 500 lb) | 159 kg (350 lb) |

**Modèles 2,5 L**

| Conditions | Poids total maximum de la remorque | Poids maximum sur la flèche d'attelage |
|---|---|---|
| Traction d'une remorque sans freins. | 453 kg (1 000 lb) | 45 kg (100 lb) |
| Traction d'une remorque avec freins. | 1 224 kg (2 700 lb) | 122 kg (270 lb) |

### ▼ Poids total en charge (GVW) et poids nominal brut du véhicule (GVWR)

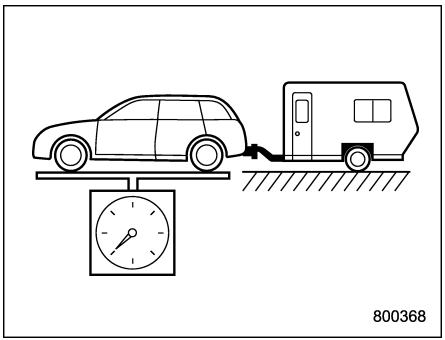


**Poids total en charge**

Le poids total en charge (GVW) ne doit jamais dépasser le poids nominal brut du véhicule (GVWR).

Le poids total en charge (GVW) est le poids total du véhicule et de sa charge, c'est-à-dire le poids du véhicule, plus celui du conducteur, des passagers, des bagages, de l'attelage de remorque et de tout autre équipement optionnel installé sur le véhicule, plus la charge reposant sur flèche d'attelage de remorque. Le GVW varie donc en fonction des circonstances. Pour connaître le GVW, pesez le véhicule et la remorque sur une balance avant de partir en voyage.

*– SUITE –*

Le GVWR de votre véhicule réglé par SUBARU est indiqué sur le sceau de certification situé sur la portière du conducteur de votre véhicule.

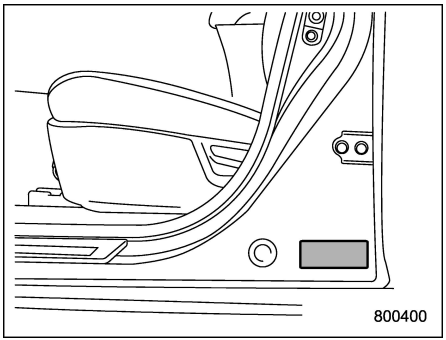


**Sceau de certification**

### ▼ Poids maximal sur l'essieu (GAW) et poids nominal brut sur l'essieu (GAWR)

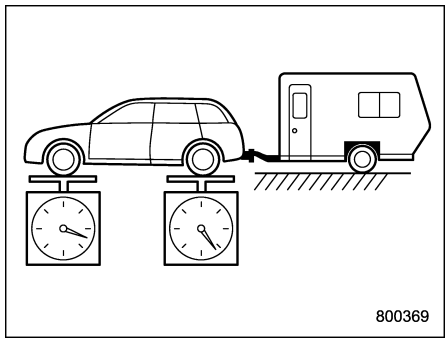


**Poids maximal sur l'essieu**

Pour chaque essieu, le poids total appliqué sur l'essieu (GAW) ne doit jamais dépasser le poids nominal brut sur l'essieu (GAWR). Il est possible d'ajuster les poids appliqués aux essieux avant et arrière en répartissant différemment les passagers et les bagages à l'intérieur du véhicule. Les GAWR avant et arrière de votre véhicule, réglés par SUBARU, sont également indiqués sur le sceau de certification.

Pour vous assurer que le GVWR et le GAWR ne sont pas dépassés et que le poids total et la répartition de la charge ne présentent pas de risque pour la sécurité, faites peser le véhicule et sa remorque sur une bascule publique.

Afin d'éviter tout changement dans la répartition des charges pendant la conduite, assurez-vous que le chargement est solidement arrimé.

### ▼ Charge sur la flèche d'attelage

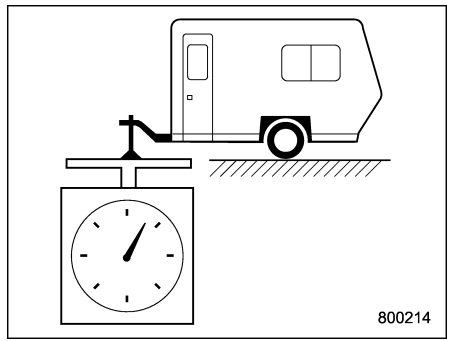


**Charge sur la flèche d'attelage**

**⚠ DANGER**

**Charge sur la flèche d'attelage Si une remorque est chargée avec plus de poids à l'arrière qu'à l'avant de l'essieu de remorque, cela retire du poids sur l'essieu arrière du véhicule qui la tracte. Il peut en résulter un patinage des roues arrière, en**

**particulier pendant le freinage et la décélération en virage; le véhicule a alors un comportement survireur, avec risque de tête-à-queue et de mise en portefeuille.**

Assurez-vous que la charge sur la flèche d'attelage est comprise entre 8 et 11 % du poids total de la remorque et qu'elle ne dépasse pas la valeur maximale.

Pour plus de détails concernant la charge sur la flèche d'attelage, reportez-vous à "Poids total de la remorque" ☞P494.

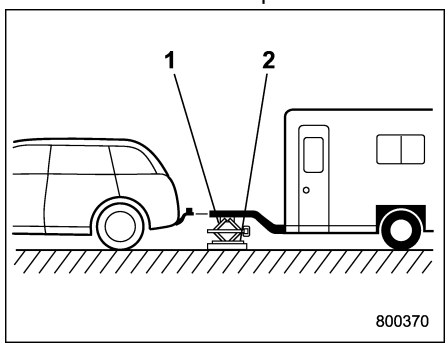


1) Cric
2) Pèse-personne

La charge sur la flèche d'attelage peut se mesurer au moyen d'un pèse-personne de salle de bain, comme indiqué sur l'illustration suivante. Pour faire cette mesure, veillez à ce que le cric soit déployé de manière à placer le timon de la remorque dans la position où il se trouve lorsque la remorque est attelée au véhicule.

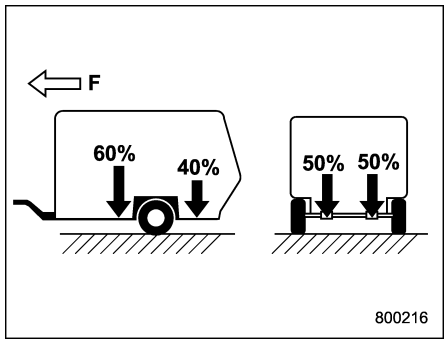


F: Avant

La charge sur la flèche d'attelage peut être ajustée en répartissant judicieusement le chargement dans la remorque. Une remorque ne doit jamais être chargée avec plus de poids à l'arrière qu'à l'avant, la répartition optimale étant de l'ordre de 60 % de la charge sur l'avant et 40 % sur l'arrière. En outre, la charge doit être répartie aussi également que possible entre la droite et la gauche.

Afin d'éviter tout changement dans la répartition des charges pendant la conduite, assurez-vous que le chargement est solidement arrimé.

## ■ Attelages de remorque

**⚠ DANGER**

**Ne percez jamais le châssis ou le soubassement de votre véhicule pour installer un crochet d'attelage. Il pourrait en résulter une pénétration d'eau, de boue ou de gaz d'échappement dangereux dans l'habitacle. Les gaz d'échappement contiennent du monoxyde de carbone, un gaz incolore et inodore mais dont l'inhalation peut être dangereuse voire mortelle. Percer des trous dans le châssis ou le soubassement du véhicule pourrait dégrader la résistance du véhicule et entraînerait l'apparition de points de corrosion autour des trous.**

**⚠ ATTENTION**

- **Pour installer le crochet d'attelage ou tout autre dispositif de traction de remorque, vous ne devez pas modifier le système d'échappement, le système des freins, etc.**
- **N'utilisez pas de dispositifs d'attelage à monter sur l'essieu car**

*– SUITE –*

**ils risquent d'endommager les trompettes d'essieu, les roulements de roue, les roues ou les pneus.**

N'utilisez pas d'attelage de remorque autre que l'attelage de remorque SUBARU d'origine. Les attelages de remorque SUBARU d'origine sont disponibles chez les concessionnaires SUBARU.

## ■ Pour atteler une remorque

### ▼ Freins de remorque

**⚠ DANGER**

**Ne raccordez pas le système des freins hydrauliques de votre remorque directement au système des freins hydrauliques de votre véhicule. Il pourrait en résulter une dégradation des performances de freinage du véhicule et un risque d'accident.**

Assurez-vous que les freins de votre remorque sont en conformité avec la réglementation de la Fédération, de l'État/Province et/ou avec les autres règlements en vigueur. Le système des freins de votre SUBARU ne sont pas prévus pour y raccorder des freins de remorque hydrauliques. Pour tous renseignements sur les freins de remorque, consultez votre concessionnaire SUBARU ou un vendeur professionnel d'attelages.

### ▼ Chaînes de sécurité de la remorque

**⚠ DANGER**

**Installez toujours des chaînes de sécurité entre votre véhicule et la remorque. Tracter une remorque sans chaînes de sécurité crée une situation de danger, car on ne peut exclure que la remorque se sépare de l'attelage en cas de rupture de l'accouplement ou d'endommagement de la boule d'attelage.**

La remorque risquerait de se dételer et deviendrait dangereuse pour les autres véhicules si le coupleur ou la boule d'attelage venait à se rompre ou à s'échapper de sa fixation.

Pour une meilleure sécurité, il est indispensable de relier le véhicule tractant et la remorque avec des chaînes de sécurité. Deux chaînes doivent être utilisées au total, l'une sur la flèche d'attelage du côté droit et l'autre sur la flèche d'attelage du côté gauche. Passez les chaînes sous la flèche d'attelage en les croisant, de manière que la remorque ne puisse tomber au sol si la flèche d'attelage échappait de la boule d'attelage. Laissez suffisamment de mou sur les chaînes pour permettre les virages serrés, en veillant toutefois à ce qu'elles ne touchent jamais le sol.

### ▼ Rétroviseurs extérieurs

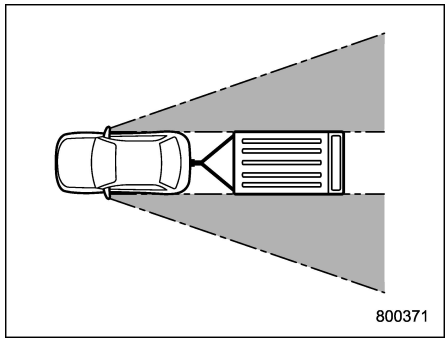


Après avoir attelé la remorque à votre véhicule, vérifiez que le champ de vision arrière dans les rétroviseurs extérieurs standard est suffisant, sans angle mort important. Si le champ de vision arrière des rétroviseurs extérieurs comporte des angles morts importants, installez des rétroviseurs pour traction d'une remorque en les choisissant conformes à la réglementation de la Fédération, de l'État/Province et/ou aux autres règlements en

vigueur.

▼ **Feux de remorque**

**⚠ ATTENTION**

**Un raccordement incorrect des feux de remorque par épissure directe sur les fils des circuits électriques du véhicule risquerait d'endommager ces circuits et de causer des anomalies de fonctionnement des lumières du véhicule.**

Le raccordement des feux de la remorque au circuit électrique du véhicule nécessite de modifier le circuit d'éclairage du véhicule afin d'augmenter sa capacité et d'adapter le câblage. Pour être sûr que vos feux de remorque sont correctement raccordés, prenez conseil de votre concessionnaire SUBARU. Vérifiez le bon fonctionnement des clignotants et des feux stop chaque fois que vous attelez une remorque à votre véhicule.

▼ **Pneus**

**⚠ DANGER**

**Ne tractez jamais une remorque lorsque la roue de secours de type provisoire est en service. La roue de secours de type provisoire n'est pas conçue pour supporter la charge de remorquage. L'usage de la roue de secours de type provisoire avec une remorque attelée au véhicule peut entraîner l'éclatement de cette roue et/ou un manque de stabilité du véhicule.**

Vérifiez que tous les pneus de votre véhicule sont correctement gonflés. Reportez-vous à "Pneus" ☞P598.

Quant au type, à la classe de charge et à la pression de gonflage des pneus de la remorque, respectez les prescriptions du fabricant de la remorque.

Dans le cas où votre véhicule se retrouve avec un pneu à plat lors du remorquage, faites appel à un représentant ou à un professionnel des services routiers pour réparer le pneu crevé.

Si vous emmenez avec vous une roue de secours ordinaire pour ne pas rester en panne en cas de crevaison, prenez soin de bien attacher cette roue dans le véhicule ou dans la remorque.

## ■ Conseils pour la traction d'une remorque

**⚠ ATTENTION**

- **Pour les modèles équipés des systèmes de support à la conduite BSD (avertisseur d'angle mort) et RCTA (alerte de croisement en marche arrière), lors de la traction d'une remorque, appuyez sur "BSD/RCTA" pour désactiver le système. Le système risque de ne pas fonctionner correctement à cause des ondes radar bloquées. Pour plus de détails sur comment activer/désactiver le système BSD/RCTA, reportez-vous à "Réglages du véhicule" ☞P246.**
- **Pour les modèles équipés du système de freinage automatique en marche arrière (RAB), consultez votre concessionnaire SUBARU afin d'obtenir davantage de renseignements sur le tractage d'une remorque.**
- **Tracter une remorque par températures élevées, ou sur des pentes longues ou abruptes peut provoquer une surchauffe du véhicule. Reportez-vous à "Sur-**

– SUITE –

**chauffe du moteur" ☞P517.**

- **Lorsque le véhicule tracte une remorque, la direction, la stabilité, la distance d'arrêt et les performances de freinage sont différentes, comparées à celles pendant la conduite normale. Vous ne devez jamais conduire à des vitesses excessives mais toujours redoubler de prudence lorsque vous conduisez un véhicule attelé à une remorque. Vous devez également garder présentes à l'esprit les consignes suivantes.**
- **Lorsque vous vous garez sur une pente raide avec une remorque attachée à votre véhicule, la puissance de freinage du frein de stationnement électronique peut ne pas suffire puisqu'une forte puissance de freinage est nécessaire.**

### ▼ Avant de prendre la route

- Vérifiez les réglementations relatives à l'attelage de remorques ou de caravanes, variant selon l'état/la région. Ne pas se conformer aux procédures données compromet votre sécurité, invalide la couverture de votre assurance et/ou pourrait entraîner le non-respect du code de la route et des réglementations routières nationales.
- Vérifiez que la remorque et l'attelage sont en bonne condition. S'il y a un problème, n'utilisez pas la remorque dans cet état.
- Vérifiez que le véhicule reste horizontal lorsque la remorque est fixée. Si le véhicule est cabré avec l'avant sensiblement plus haut que l'arrière, contrôlez à nouveau le poids total de la remorque, le poids total en charge (GVW) et le poids maximal sur l'essieu (GAW), ainsi que la charge sur la flèche d'attelage, pour contrôler que la charge et sa répartition sont acceptables.
- Contrôlez la pression de gonflage des pneus.
- Vérifiez que la remorque est correctement attelée au véhicule. Assurez-vous que
  - Le triangle d'attelage est raccordé correctement à la boule d'attelage.
  - Le câble des feux de remorque est correctement branché, les feux stop de la remorque s'allument lorsque vous appuyez sur la pédale de frein du véhicule, et les clignotants de direction de la remorque clignotent lorsque vous actionnez la manette des clignotants de direction du véhicule.
  - Les chaînes de sécurité sont raccordées correctement.
  - Tout le chargement dans la remorque est bien sécurisé.
  - Les rétroviseurs extérieurs offrent une bonne vue du champ arrière sans zone d'ombre.
- Avant de prendre la route, donnez-vous le temps d'apprendre à "sentir" l'ensemble véhicule/remorque. Entraînez-vous à tourner, immobiliser le convoi et faire marche arrière dans un endroit libre de toute circulation.

### ▼ Conduite avec une remorque

- Lorsque vous tractez une remorque, prévoyez des distances de freinage beaucoup plus longues. Évitez de freiner brusquement car vous risqueriez de déraper et de perdre le contrôle du convoi s'il se met "en portefeuille".
- Évitez les démarrages brusques et les accélérations intempestives.
- Évitez les coups de volant, les virages serrés et les brusques changements de voie.
- Ralentissez avant de tourner. Adoptez un rayon de braquage plus grand que d'ordinaire car les roues de la remorque virent vers l'intérieur de la courbe plus que les roues du véhicule. Avec un rayon de braquage trop petit, la remorque risque de

heurter le véhicule.

- Le comportement du convoi véhicule/remorque est particulièrement sensible au ballottement par les vents de travers. En plus des vents atmosphériques, méfiez-vous du souffle au passage des gros camions et autobus. Si le convoi se met à ballotter, tenez fermement le volant de direction et ralentissez immédiatement votre véhicule, mais progressivement.
- Pour effectuer le dépassement d'un autre véhicule en tractant une remorque, il vous faut une distance beaucoup plus grande que d'habitude du fait du supplément de poids et de longueur.
- Effectuer une marche arrière avec une remorque peut être difficile et nécessite de l'expérience. N'accélérez et ne manœuvrez jamais le volant rapidement, et saisissez la base du volant d'une main.

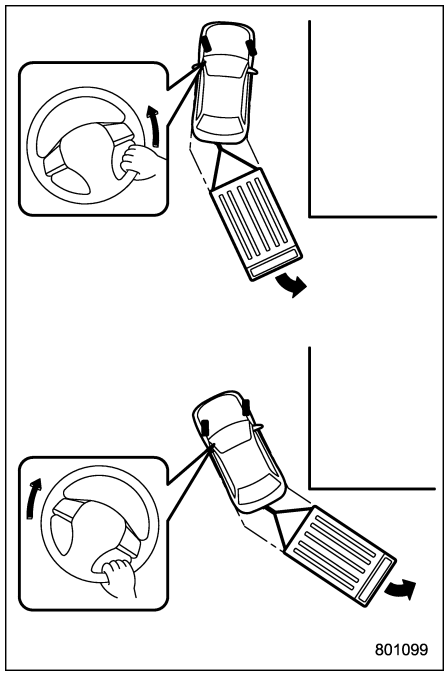


Pour faire une marche arrière dans un virage, respectez la procédure suivante.

1. Roulez lentement en marche arrière et orientez le volant dans la direction opposée de celle à laquelle vous souhaitez tourner.
2. Lorsque la remorque commence à pivoter, redressez le volant.
3. Tournez le volant dans le sens inverse.
4. Faites tourner le véhicule pour l'aligner avec la remorque, puis redressez à nouveau le volant.

- Si le témoin avertisseur des freins antiblocage ABS s'allume pendant la conduite, dételez la remorque et faites immédiatement réparer le véhicule par votre concessionnaire SUBARU le plus proche.

### ▼ Conduite en montée et en descente

- Avant d'aborder une descente, ralentissez et rétrogradez (si nécessaire, engagez la 1ère vitesse) pour utiliser l'effet de frein moteur et ne pas faire surchauffer les freins du véhicule. Ne rétrogradez pas brusquement.
- En montée par temps chaud, il arrive que le climatiseur s'arrête automatiquement pour protéger le moteur contre la surchauffe.
- Lors de la conduite en côte par temps chaud, comme le moteur et la boîte de vitesses sont relativement vulnérables à la surchauffe, faites attention aux éléments suivants.
  - Jauge de température du liquide de refroidissement du moteur

*– SUITE –*

– Témoin avertisseur de surchauffe de l'huile de boîte de vitesses automatique AT OIL TEMP

● Si l'une des conditions suivantes venait à se produire, désactivez immédiatement la climatisation, et garez le véhicule dans l'endroit sûr le plus proche. Reportez-vous à "Pour garer le véhicule en cas d'urgence" ☞P504 et "Surchauffe du moteur" ☞P517.

– L'aiguille de la jauge de température du liquide de refroidissement du moteur s'approche de la zone de SURCHAUFFE. Reportez-vous à "Jauge de température du liquide de refroidissement du moteur" ☞P194.

– Le témoin avertisseur de surchauffe de l'huile de boîte de vitesses automatique AT OIL TEMP s'allume. Reportez-vous à "Témoin avertisseur de surchauffe de l'huile de boîte de vitesses automatique AT OIL TEMP" ☞P204.

● N'utilisez pas la pédale d'accélérateur au lieu du frein de stationnement ou de la pédale de frein pour tenir le véhicule immobile en montée. Cette pratique risque en effet de faire surchauffer le liquide de transmission.

### ▼ Stationnement dans une pente

Pour stationner, calez toujours les roues du véhicule et celles de la remorque. Serrez le frein de stationnement. Ne stationnez pas en montée ou en descente. Si vous vous trouvez dans l'obligation de stationner dans une montée ou une descente, procédez de la manière suivante:

1. Actionnez les freins et tenez la pédale de frein enfoncée.
2. Demandez à quelqu'un de placer des cales sous les roues du véhicule ainsi que de la remorque.
3. Une fois les cales en place, relâchez progressivement la pédale de frein pour que la charge vienne reposer contre les cales de roue.
4. Appuyez de nouveau sur la pédale de frein, serrez le frein de stationnement et relâchez progressivement la pédale de frein.
5. Passez sur "P" et arrêtez le moteur.

9-1. Pour garer le véhicule en cas d'urgence..... 504
9-2. Roue de secours de type provisoire..... 504
9-3. Outils d'entretien ..... 506
Legacy ..... 506
Outback..... 507
9-4. Crevaisons ..... 508
Remplacement d'un pneu crevé ..... 508
Système de surveillance de la pression des pneus (TPMS) (modèles spécification des États-Unis)..... 512
Écran TPMS (modèles spécification des États-Unis)..... 514
9-5. Démarrage à l'aide de câbles volants..... 514
Méthode de démarrage avec des câbles volants ..... 515
9-6. Surchauffe du moteur ..... 517
Si de la vapeur se dégage du compartiment moteur ..... 517
En l'absence d'un dégagement de vapeur du compartiment moteur..... 517
9-7. Remorquage..... 518
Crochet de remorquage et crochets/trous d'arrimage ..... 518
Sur un camion à plate-forme ..... 521
Remorquage avec les quatre roues au sol ..... 522
9-8. Frein de stationnement électronique – si le frein de stationnement électronique ne peut pas être libéré..... 523
9-9. Porte-clés d'accès – si le porte-clés d'accès ne fonctionne pas correctement.... 523
Verrouillage et déverrouillage ..... 523
Changement de l'état d'alimentation..... 524
Démarrage du moteur ..... 524
9-10. Hayon (Outback) – s'il est impossible d'ouvrir le hayon ..... 525
9-11. Dysfonctionnements de l'affichage d'informations central..... 526
9-12. Si votre véhicule est impliqué dans un accident ..... 528
Pour redémarrer le moteur lorsque vous êtes impliqué dans un accident ..... 528
Opération de verrouillage/déverrouillage automatique des portières lorsque vous êtes impliqué dans un accident ..... 528

## 9-1. Pour garer le véhicule en cas d'urgence

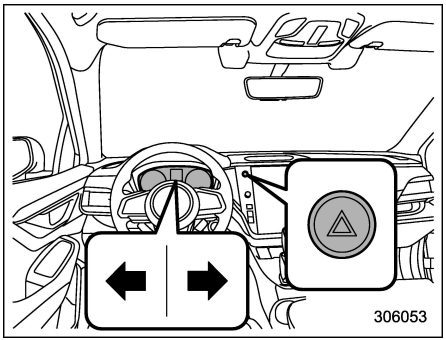


Les feux de détresse servent de jour comme de nuit, pour signaler aux autres usagers de la route que vous devez vous garer d'urgence.

Évitez de vous arrêter sur la route. Dans la mesure du possible, garez le véhicule dans un endroit sûr.

Les feux de détresse fonctionnent quelle que soit la position du contacteur d'allumage.

Pour allumer les feux de détresse, appuyez sur la commande des feux de détresse. Pour les éteindre, appuyez de nouveau sur le bouton.

Lorsque les feux de détresse clignotent, le témoin indicateur du clignotant de direction correspondant clignote également.

### REMARQUE

**Les clignotants de direction ne fonctionnent pas pendant que les feux de détresse sont en marche.**

## 9-2. Roue de secours de type provisoire

**⚠ DANGER**

- **Ne tractez jamais une remorque lorsque la roue de secours de type provisoire est en service. La roue de secours de type provisoire n'est pas conçue pour supporter la charge de remorquage. Utilisée pour tracter une remorque, la roue de secours de type provisoire risquerait d'éclater et/ou la stabilité moindre du véhicule pourrait conduire à un accident.**
- **Pour les modèles spécification des États-Unis, lorsqu'une roue de secours est installée ou si une jante est remplacée sans faire transférer le capteur manométrique/le transmetteur, le témoin avertisseur de pression de gonflage basse des pneus reste allumé après avoir clignoté pendant environ une minute. C'est le signe que le système de surveillance de la pression des pneus (TPMS) ne peut pas surveiller l'ensemble des quatre roues.**

**Contactez votre concessionnaire SUBARU dès que possible pour faire remplacer la roue et le capteur et/ou réinitialiser le système.**

**⚠ ATTENTION**

**N'utilisez pas de roue de secours de type provisoire d'une taille autre que la roue de secours d'origine fournie avec le véhicule. Toute autre taille de roue peut endommager gravement la transmission de votre véhicule.**

La roue de secours de type provisoire est rangée dans l'espace de rangement sous plancher.

La roue de secours de type provisoire est plus petite et plus légère qu'une roue ordinaire. Ne l'utilisez qu'en cas d'urgence. Remplacez la roue de secours de type provisoire par une roue normale le plus tôt possible car cette roue de secours n'est prévue que pour se dépanner provisoirement.

Pour que la roue de secours de type provisoire soit toujours prête à servir, vérifiez-en périodiquement la pression de gonflage. Pour la pression correcte des pneus, reportez-vous à "Pneus" ☞P598.

Lorsque vous roulez avec la roue de secours de type provisoire, veillez à suivre les précautions suivantes.

- Ne roulez jamais à plus de 80 km/h (50 mi/h).
- Ne montez jamais des chaînes antidérapantes sur la roue de secours de type provisoire. Du fait que cette roue est plus petite qu'une roue normale, les chaînes antidérapantes seraient mal ajustées.
- N'utilisez jamais deux roues de secours de type provisoire ou plus en même temps.
- N'essayez pas de franchir des obstacles. La garde au sol du véhicule se trouve réduite du fait de la plus petite taille de la roue de secours.

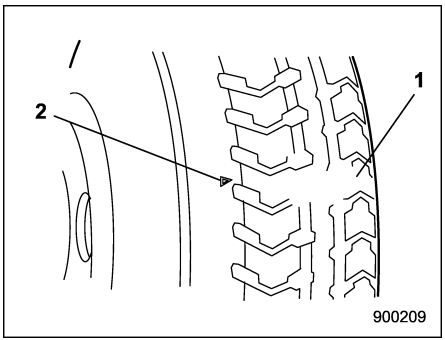


1) Barre d'indicateur d'usure de bande de roulement
2) Marque indiquant l'emplacement de l'indicateur

- Remplacez le pneu lorsque l'indicateur d'usure devient visible sur la bande de roulement.
- La roue de secours de type provisoire ne doit être utilisée qu'à la place d'une roue arrière. En cas de crevaison d'une roue avant, remplacez la roue avant crevée par une des roues arrière et installez la roue de secours de type provisoire à l'arrière.

## 9-3. Outils d'entretien

Le véhicule est livré avec les outils d'entretien suivants.

- Cric
- Manivelle de cric
- Tournevis
- Crochet de remorquage (vis à œil) (Outback)
- Clé à écrou de roue
- Clé dynamométrique (Outback)

**⚠ ATTENTION**

**La clé dynamométrique est conçue pour être utilisée uniquement lorsque vous changez la position de la traverse. N'utilisez pas la clé dynamométrique pour d'autres choses. Autrement, la clé dynamométrique pourrait se déformer.**

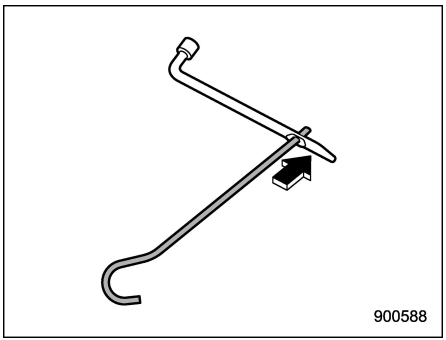


**REMARQUE**

**Pour utiliser la manivelle de cric, introduisez la manivelle de cric dans l'orifice de la clé à écrou de roue.**

### ■ Legacy

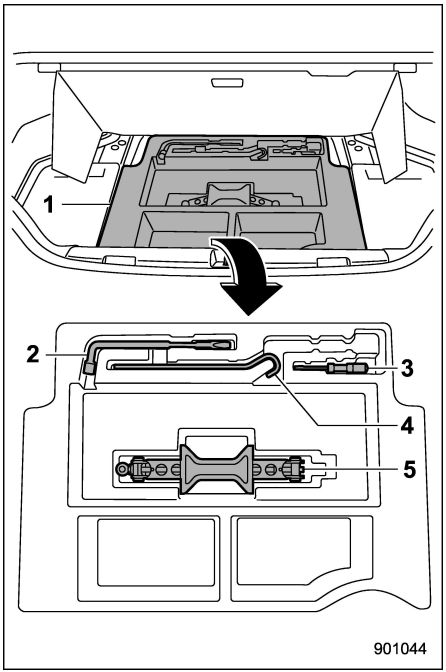


1) Espace de rangement sous plancher (reportez-vous à "Espace de rangement sous plancher" ☞P356.)
2) Clé à écrou de roue
3) Tournevis
4) Manivelle de cric

5) Cric

Les outils d'entretien sont rangés dans l'espace de rangement sous plancher.

Pour le mode d'emploi du cric, reportez-vous à "Crevaisons" ☞P508.

## ■ Outback

### ▼ Type A

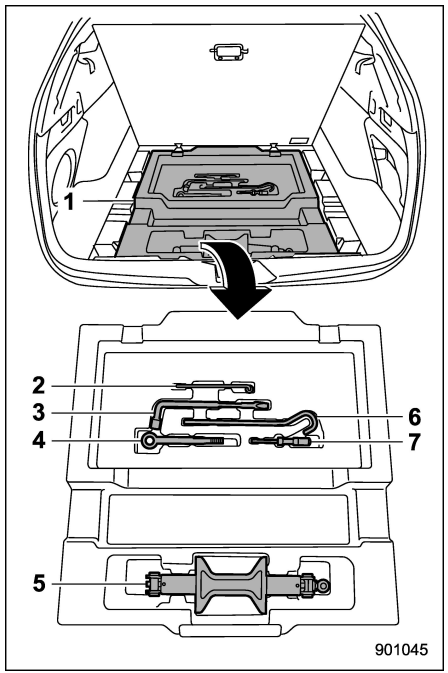


1) Espace de rangement sous plancher (reportez-vous à "Espace de rangement sous plancher" ☞P356.)
2) Clé dynamométrique pour longerons de toit
3) Clé à écrou de roue
4) Crochet de remorquage (vis à œil)
5) Cric
6) Manivelle de cric
7) Tournevis

Les outils d'entretien sont rangés dans l'espace de rangement sous plancher.

Pour le mode d'emploi du cric, reportez-vous à "Crevaisons" ☞P508.



– SUITE –

▼ **Type B**

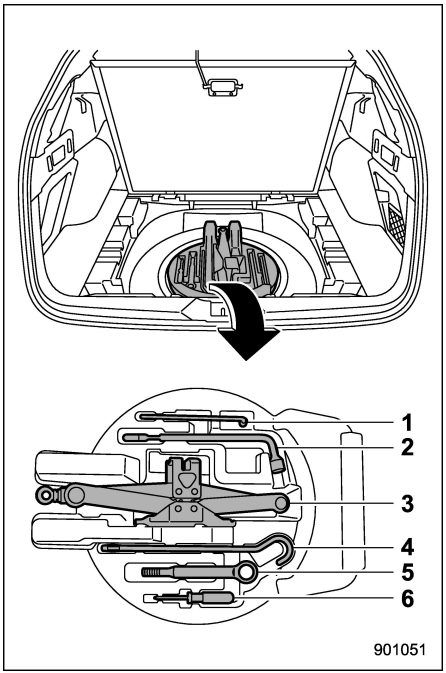


1) Clé dynamométrique pour longerons de toit
2) Clé à écrou de roue
3) Cric
4) Manivelle de cric
5) Crochet de remorquage (vis à œil)
6) Tournevis

Pour le mode d'emploi du cric, reportez-vous à "Crevaisons" ☞P508.

## 9-4. Crevaisons

Si un pneu crève ou se dégonfle pendant la conduite, ne freinez jamais brusquement; continuez à rouler en ligne droite en réduisant progressivement la vitesse. Quittez lentement la route et garez le véhicule dans un endroit sûr.

### ■ Remplacement d'un pneu crevé

**⚠ DANGER**

- **N'utilisez que le cric et la manivelle de cric fournis avec le véhicule. Le cric fourni avec le véhicule est conçu uniquement pour changer les roues. Il ne faut jamais se glisser sous le véhicule reposant sur le cric.**
- **Ne levez pas le véhicule au cric dans une pente ou sur un sol mou ou friable. Le cric risque de s'échapper du point de prise ou de s'enfoncer dans le sol, ce qui peut provoquer des blessures graves ou mortelles.**
- **Avant de lever le véhicule, assurez-vous qu'aucun passager ou bagage ne se trouve à bord.**

- **Ne levez pas le véhicule lorsqu'un objet se trouve sur ou sous le cric. Cela rendrait le cric instable, et pourrait être à l'origine d'un accident grave.**
- **Le moteur doit toujours être arrêté avant de lever le véhicule au cric pour changer une roue crevée. Ne poussez et ne secouez jamais le véhicule pendant qu'il repose sur le cric. La secousse risque de faire s'échapper le cric du point de prise, ce qui peut provoquer des blessures graves ou mortelles.**
- **Tous les passagers doivent sortir du véhicule avant que vous le leviez avec le cric. Lever le véhicule avec quelqu'un à l'intérieur peut provoquer des blessures graves voire mortelles.**
- **Ne démarrez pas le véhicule lorsqu'il est soutenu par le cric. Ceci est dangereux et peut entraîner des blessures graves voire mortelles.**

**⚠ ATTENTION**

**Ne heurtez et ne pliez pas la plaque de support du rotor de disque lorsque vous retirez et installez le pneu. Une plaque de support pliée peut racler contre le rotor de disque et provoquer du bruit lorsque le véhicule est en mouvement.**

## REMARQUE

**Contactez un concessionnaire SUBARU lorsque vous levez le véhicule à l'aide d'un cric de garage.**

1. Garez si possible le véhicule sur un sol dur et plat et arrêtez le moteur.
2. Serrez le frein de stationnement et mettez le levier sélecteur sur la position "P" (stationnement).
3. Allumez les feux de détresse, faites descendre tous les passagers du véhicule et déchargez tous les bagages.

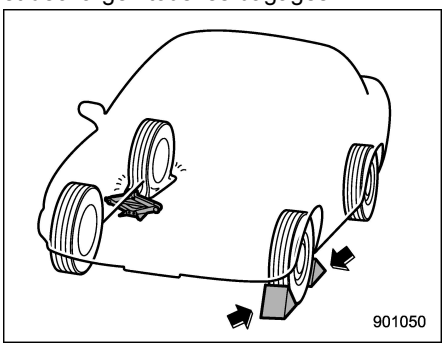


4. Placez des cales devant et derrière la roue diagonalement opposée au pneu crevé.
5. Sortez le cric, la manivelle de cric et la clé à écrous de roue.

Les outils et la roue de secours se rangent sous le plancher de coffre à bagages (Legacy) ou de l'espace de chargement (Outback). Reportez-vous à "Outils d'entretien" ☞P506.

## REMARQUE

- **Avant usage, vérifiez que le cric est suffisamment lubrifié.**
- **Pour sortir les outils et la roue de secours, rangez le rideau de couverture de l'espace de chargement dans sa position d'origine et ouvrez l'espace de rangement sous plancher. Reportez-vous à "Espace de rangement sous plancher" ☞P356.**



– SUITE –

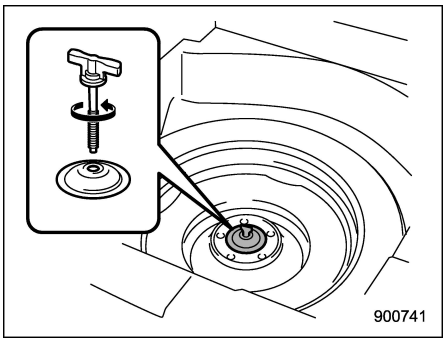


6. Retirez l'espace de rangement sous plancher et tournez la vis de fixation dans le sens inverse des aiguilles d'une montre, puis sortez la roue de secours.

## REMARQUE

**Lisez attentivement "Roue de secours de type provisoire" ☞P504 et conformez-vous aux instructions.**

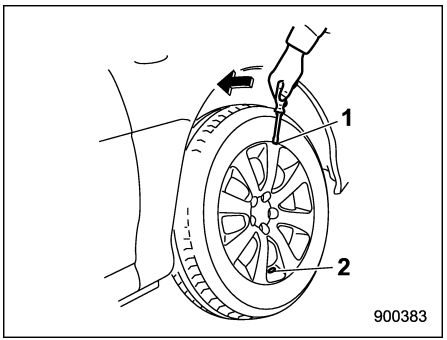


1) Encoche
2) Orifice de valve

7. Si votre véhicule est équipé d'enjoliveurs, introduisez un tournevis à lame plate dans l'encoche du côté opposé à l'orifice de valve et faites levier au niveau de l'enjoliveur pour le retirer.

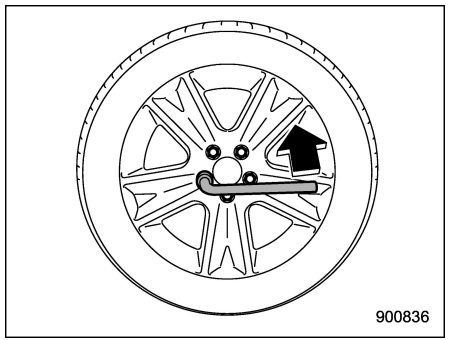


8. À l'aide de la clé à écrou de roue, débloquez les écrous de roue mais ne les enlevez pas encore.

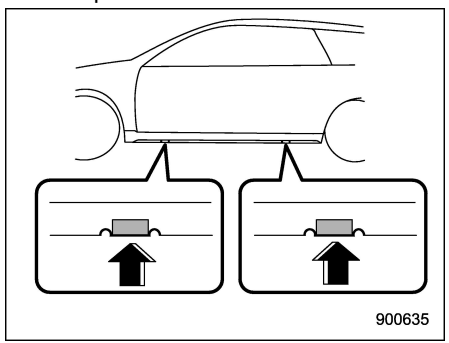


9. Placez le cric sous le bas de marche, au point de levage avant ou arrière le plus proche du pneu crevé.

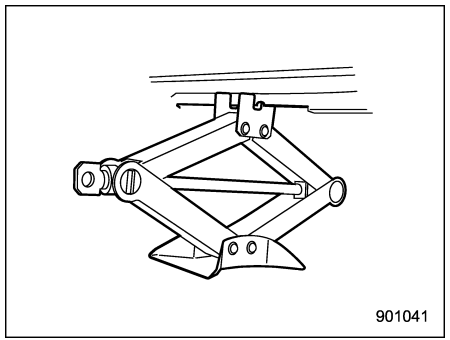


Tournez la vis du cric à la main jusqu'à engagement complet de la tête de cric dans le point de levage.

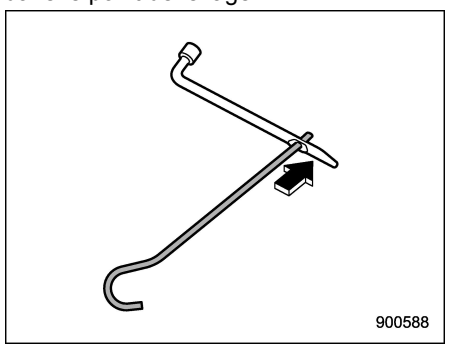


10. Introduisez la manivelle de cric dans l'orifice de la clé à écrou de roue.

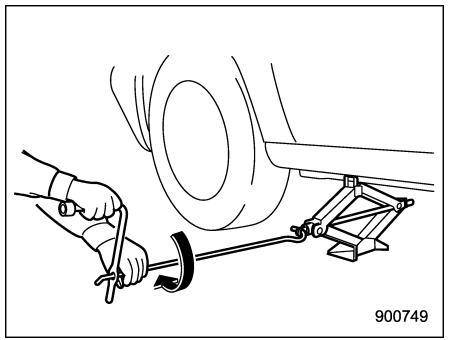


11. Placez la manivelle sur la vis du cric et tournez jusqu'à ce que la roue ne touche plus le sol. Ne levez pas le véhicule plus haut qu'il n'est nécessaire.

12. Enlevez les écrous de roue et retirez la roue comportant le pneu crevé.

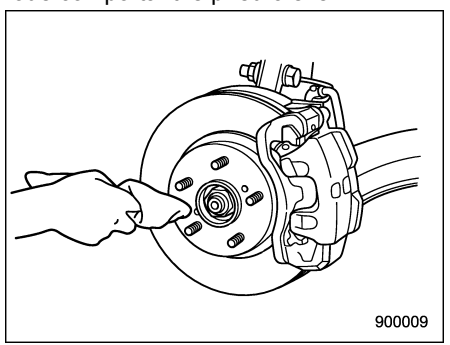


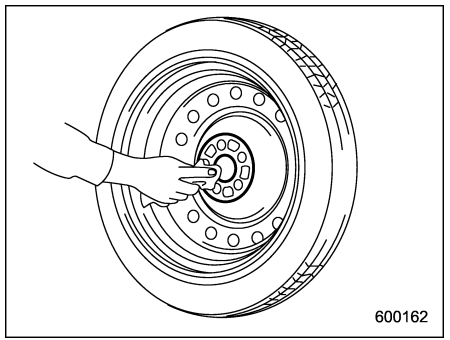


13. Avant de monter la roue de secours, nettoyez les parties du moyeu en contact avec la roue avec un chiffon.

14. Mettez la roue de secours en place. Remettez les écrous de roue. Serrez-les à la main.

**⚠ DANGER**

**N'huilez ou ne graissez jamais les goujons ou écrous de roue lorsque vous installez une roue de secours. Les écrous auraient tendance à se desserrer ce qui pourrait causer un accident.**

15. Tournez la manivelle du cric dans le sens inverse des aiguilles d'une montre pour baisser le véhicule.

– SUITE –

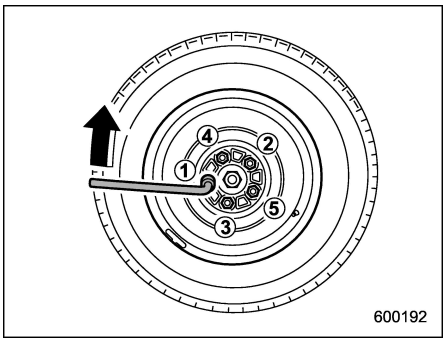


16. À l'aide de la clé à écrou de roue, serrez les écrous de la roue au couple prescrit dans l'ordre des numéros de l'illustration.

Pour le couple de serrage des écrous de roue, reportez-vous à "Pneus" ☞P598. Pour ne pas dépasser le couple prescrit, ne tournez pas la clé à écrou de roue avec le pied ou bien au moyen d'un tube de rallonge. Faites contrôler le couple de serrage des écrous de roue à la station service la plus proche.

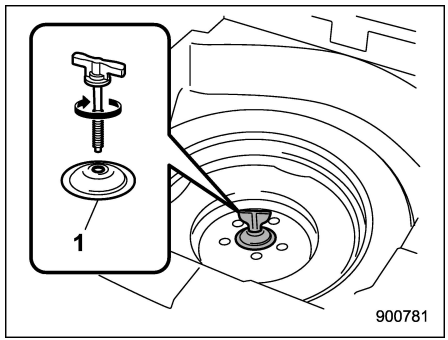


1) Monture de support

17. Rangez le pneu crevé dans l'espace de rangement de la roue de secours. Installez avec la monture de support tournée vers le haut et attachez la roue de secours en serrant fermement le boulon de fixation.

## REMARQUE

**Si vous ne parvenez pas à fixer fermement la roue de secours, essayez de tourner la monture de support à l'envers.**

18. Rangez le cric, la manivelle de cric et la clé à écrou de roue dans leur espace de rangement.

**⚠ DANGER**

**Après avoir remplacé la roue, ne placez jamais la roue déposée et les outils utilisés dans l'habitacle du véhicule. En cas d'arrêt brusque ou de collision, ce matériel non fixé pourrait heurter et blesser les occupants du véhicule. Rangez la roue et les outils à l'endroit prévu à cet effet.**

## ■ Système de surveillance de la pression des pneus (TPMS) (modèles spécification des États-Unis)

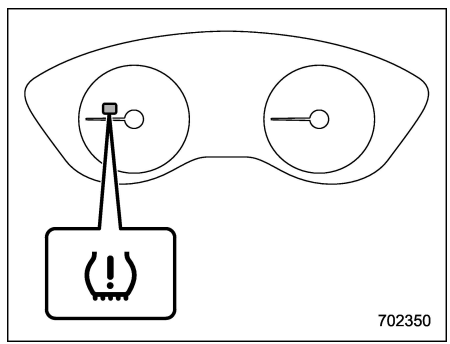


**Témoin avertisseur de pression de gonflage basse des pneus**

Le système de surveillance de la pression des pneus avertit le conducteur si le signal qu'il reçoit d'un des capteurs de roue indique que la pression du pneu est sensiblement trop basse.

Le système de surveillance de la pression des pneus ne fonctionne que pendant que le véhicule roule. En outre, le système ne peut pas toujours réagir immédiatement en cas de baisse soudaine de la pression (par exemple l'éclatement du pneu causé par un objet pointu ou tranchant).

**⚠ DANGER**

- **Si le témoin avertisseur de pression de gonflage basse des pneus s'allume pendant la conduite, ne freinez jamais de manière brusque. Au lieu de cela, effectuez la procédure suivante. Faute de quoi, vous courez le risque d'un accident avec d'importants dégâts matériels au véhicule et des blessures graves.**
  **(1) Continuez à avancer en ligne droite tout en réduisant progressivement la vitesse.**
  **(2) Quittez lentement la route et garez le véhicule dans un endroit sûr.**
  **(3) Vérifiez la pression des quatre pneus et regonflez à la pression de gonflage à FROID indiquée sur la plaque de véhicule apposée contre le montant de portière du côté conducteur.**

  **Si ce témoin reste allumé pendant la conduite une fois la pression des pneus réglée, l'un des pneus est probablement en mauvais état et perd rapidement son air. Dès que vous avez des raisons de croire qu'un pneu ne tient pas l'air, remplacez cette roue par la roue de secours.**
- **Lorsqu'une roue de secours est installée ou si une jante a été remplacée sans faire transférer le capteur manométrique/transmetteur d'origine, le témoin avertisseur de pression de gonflage basse des pneus s'illumine après avoir clignoté pendant environ une minute. C'est le signe que le système de surveillance de la pression des pneus (TPMS) ne peut pas surveiller l'ensemble des quatre roues. Contactez votre concessionnaire SUBARU dès que possible pour faire remplacer la roue et le capteur et/ou réinitialiser le système.**
- **Lorsqu'un pneu est réparé avec du produit de colmatage de pneu liquide, la valve d'avertissement de pression de pneu et le transmetteur risquent de ne pas fonctionner correctement. En cas d'utilisation de produit de colmatage de pneu liquide, contactez au plus tôt le concessionnaire SUBARU le plus proche ou un autre atelier qualifié. Assurez-vous de remplacer la valve d'avertissement de pression de pneu et le transmetteur en cas de remplacement du pneu. Vous pouvez réutiliser la roue si elle n'est pas endommagée et si les résidus du produit de colmatage ont été correctement nettoyés.**

  **Si le témoin reste allumé après avoir clignoté pendant environ une minute, contactez rapidement un concessionnaire SUBARU pour faire contrôler le véhicule.**



– SUITE –

### ■ Écran TPMS (modèles spécification des États-Unis)

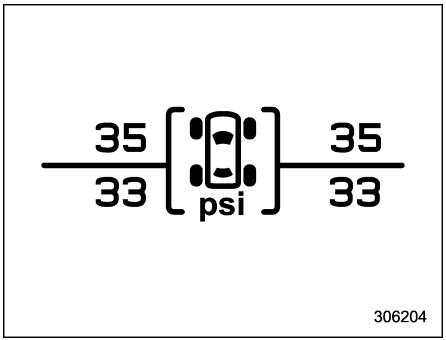


Cet écran affiche la pression de chaque pneu. Reportez-vous à "Écrans de base" ☞P229.

## 9-5. Démarrage à l'aide de câbles volants

**⚠ DANGER**

- **La batterie contient de l'ACIDE SULFURIQUE. Évitez absolument tout contact entre le liquide de batterie et les yeux, la peau, les vêtements ou le véhicule.**

  **En cas de contact avec la peau ou les yeux, lavez-vous immédiatement à grande eau. Si le liquide de batterie a pénétré dans les yeux, consultez un médecin de toute urgence.**

  **Si le liquide de batterie a été avalé, buvez beaucoup de lait ou d'eau et consultez un médecin de toute urgence.**

  **Ne laissez personne, et surtout pas les enfants, s'approcher de la batterie.**
- **Les gaz dégagés par une batterie explosent à proximité d'une flamme ou d'une étincelle. Ne fumez jamais et n'allumez jamais d'allumettes pendant que vous démarrez un véhicule avec des câbles volants.**
- **Ne tentez jamais de faire démarrer avec des câbles volants un véhicule dont la batterie est gelée. La batterie risque de se fendre ou d'exploser.**
- **Chaque fois que vous travaillez sur ou près d'une batterie, portez toujours des lunettes de protection appropriées et enlevez vos bagues, gourmettes et tout autre bijou métallique.**
- **Assurez-vous que les câbles volants et que leurs pinces sont bien munis de leur isolant et que celui-ci est en bon état.**
- **Le démarrage par câbles volants ne doit se faire qu'avec des câbles en bon état.**
- **Un moteur en marche est dangereux. N'approchez jamais les mains du ventilateur de radiateur, des courroies et des autres organes en mouvement du moteur et faites très attention à ne pas y faire prendre vos vêtements, vos cheveux ou un outil. Il est recommandé de retirer vos bagues, votre montre et votre cravate.**
- **Le démarrage avec des câbles volants peut être dangereux s'il n'est pas exécuté correctement.**

**Si vous ne maîtrisez pas parfaitement la marche à suivre, faites-vous assister par une personne compétente.**

Si vous ne pouvez pas faire démarrer votre véhicule parce que la batterie est déchargée, vous pouvez utiliser une autre batterie (appelée ci-après batterie de secours) en raccordant cette dernière au moyen de câbles volants.

## ■ Méthode de démarrage avec des câbles volants

1. Assurez-vous que la tension de la batterie de secours est bien de 12 volts et que le négatif est à la masse.
2. Si la batterie de secours est montée sur un autre véhicule, veillez à ce que les deux véhicules ne se touchent pas.
3. Éteignez toutes les lumières et accessoires électriques inutiles.
4. Raccordez les câbles volants en respectant strictement la marche à suivre illustrée.



*– SUITE –*

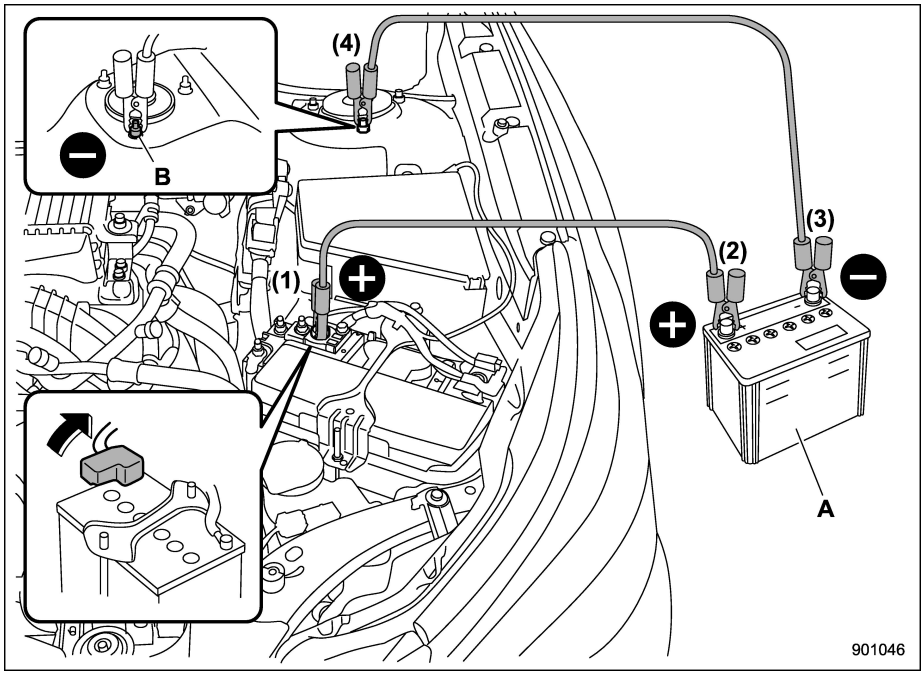


A) Batterie d'appoint
B) Écrou de fixation de jambe de suspension
1) Raccordez le premier câble volant à la borne (+) de la batterie déchargée.
2) Raccordez l'autre extrémité du premier câble volant à la borne (+) de la batterie de secours.
3) Raccordez le deuxième câble volant à la borne (−) de la batterie de secours.
4) Raccordez l'autre extrémité du deuxième câble volant à l'écrou de fixation de jambe de suspension.

Vérifiez que les câbles volants ne risquent pas d'être pris par les organes mobiles des moteurs lorsqu'ils démarreront et que les pinces des câbles ne touchent aucune partie métallique autre que la borne.

5. Mettez en marche le moteur du véhicule de secours et laissez-le tourner à un régime moyen. Faites ensuite démarrer le moteur du véhicule dont la batterie est déchargée.

6. Après démarrage, débranchez les câbles volants prudemment en suivant l'ordre exactement inverse du branchement.

## 9-6. Surchauffe du moteur

**⚠ DANGER**

**N'ouvrez jamais le bouchon du radiateur avant d'arrêter le moteur et attendez que le moteur ait suffisamment refroidi. Lorsque le moteur est chaud, le liquide de refroidissement est sous pression. À l'ouverture du bouchon alors que le moteur est encore chaud, le liquide bouillant risque de jaillir avec force et d'infliger de très graves brûlures.**

**⚠ ATTENTION**

**Si le moteur surchauffe, cela peut réduire le régime moteur ou la vitesse du véhicule. Arrêtez immédiatement le véhicule dans un lieu sûr.**

### ■ Si de la vapeur se dégage du compartiment moteur

Arrêtez le moteur, écartez-vous du véhicule et veillez à ne laisser personne s'approcher avant que le véhicule n'ait refroidi.

### ■ En l'absence d'un dégagement de vapeur du compartiment moteur

#### REMARQUE

**Pour les détails relatifs au contrôle de niveau de liquide de refroidissement ou l'ajout de liquide de refroidissement, reportez-vous à "Liquide de refroidissement du moteur" ☞P554.**

1. Laissez le moteur tourner au ralenti.
2. Ouvrez le capot pour aérer le compartiment moteur. Reportez-vous à "Capot moteur" ☞P546.

Vérifiez que le ventilateur du radiateur tourne. S'il ne tourne pas, arrêtez immédiatement le moteur et contactez un concessionnaire agréé pour faire réparer.

3. Une fois que la température du liquide de refroidissement est retombée, arrêtez le moteur.

Si la jauge de température reste dans la zone de surchauffe, arrêtez le moteur.

4. Lorsque le moteur est assez froid pour cela, contrôlez le niveau de liquide de refroidissement dans le vase d'expansion.

Si le niveau est en-dessous du repère "LOW", rajoutez du liquide de refroidissement jusqu'au repère "FULL".

5. Si le vase d'expansion est vide, versez d'abord du liquide dans le vase d'expansion. Ouvrez ensuite le bouchon du réservoir et remplissez complètement le radiateur de liquide de refroidissement.

Pour ouvrir le bouchon du radiateur encore chaud, entourez d'abord le bouchon d'un gros chiffon et tournez lentement dans le sens inverse des aiguilles d'une montre sans appuyer sur le bouchon. Libérez la pression du radiateur. Une fois la pression complètement libérée, retirez le capuchon en l'enfonçant et en le faisant tourner.

## 9-7. Remorquage

**⚠ DANGER**

**Il ne faut jamais remorquer un véhicule AWD ni en levant les roues avant et en laissant les roues arrière rouler sur le sol, ni en levant les roues arrière et en laissant les roues avant rouler sur le sol. Le véhicule n'est pas contrôlable en raison de la présence du différentiel central qui, de surcroît, serait endommagé.**

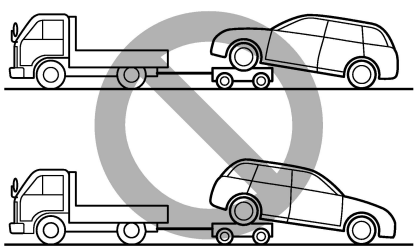
900487

Si un remorquage est nécessaire, SUBARU vous recommande de le faire effectuer par votre concessionnaire SUBARU ou un service de remorquage professionnel.

### ■ Crochet de remorquage et crochets/trous d'arrimage

Les crochets de remorquage doivent être utilisés uniquement en cas d'urgence.

Un crochet de remorquage n'est fourni que sur les modèles Outback. Les modèles Legacy ne sont pas fournis avec un crochet de remorquage (ce dernier peut être acheté chez un concessionnaire SUBARU). Sur les modèles Legacy, le couvercle d'accès de remorquage ne se trouve que sur le pare-chocs arrière.

**SUBARU vous recommande de faire effectuer le remorquage par votre concessionnaire SUBARU ou un service de remorquage professionnel.**

**⚠ ATTENTION**

- **N'utilisez que le crochet de remorquage et les crochets/trous d'arrimage prévus à cet effet. N'utilisez jamais des éléments de la suspension ou d'autres parties de la carrosserie pour remorquer ou arrimer le véhicule.**
- **Pour remorquer le véhicule, n'utilisez jamais les trous d'arrimage situés sous le véhicule près du silencieux d'échappement.**

**Crochet de remorquage avant (Outback):**

1. Retirez le tournevis, le crochet de remorquage, la clé à écrou de roue et la manivelle de cric de l'espace de rangement sous plancher.

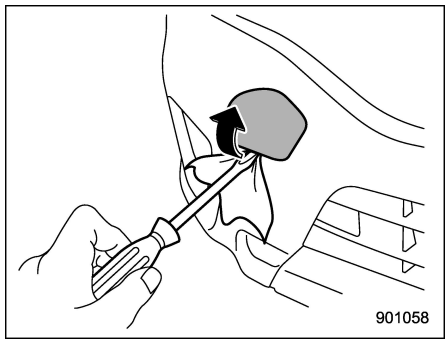
901058

2. Couvrez l'extrémité d'un tournevis à lame plate avec un morceau de ruban adhésif ou un chiffon, afin de ne pas rayer le pare-chocs. Insérez le tournevis à lame plate dans la découpe du couvercle, puis ouvrez le couvercle en faisant levier.

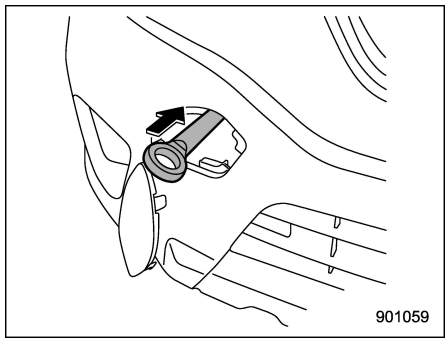


3. Vissez le crochet de remorquage dans le trou fileté bien à fond. Toute la partie filetée de l'anneau doit disparaître dans le trou.

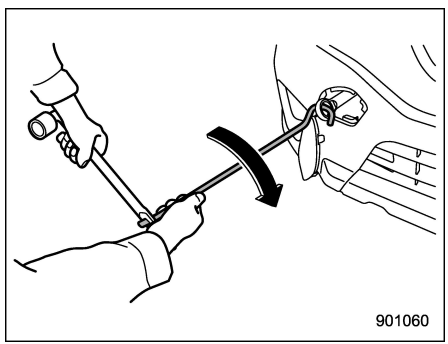


4. Serrez suffisamment le crochet de remorquage en utilisant la manivelle de cric et la clé à écrou de roue.

Après le remorquage, enlevez le crochet de remorquage du véhicule et rangez-le dans l'espace de rangement sous plancher.

Remettez le couvercle du crochet de remorquage en place sur le pare-chocs.

**⚠ DANGER**

- **N'utilisez pas le crochet de remorquage dans un but autre que le remorquage du véhicule.**
- **N'oubliez pas d'enlever le crochet de remorquage après le remorquage. Laisser le crochet de remorquage en place sur le véhicule peut empêcher le système de coussin de sécurité SRS de fonctionner normalement en cas de collision frontale.**

**⚠ ATTENTION**

**Pour ne pas déformer le pare-chocs et le crochet, veillez à ne pas exercer des contraintes excessives sur le crochet de remorquage.**

**Crochet de remorquage arrière:**

1. Retirez le tournevis, le crochet de remorquage, la clé à écrou de roue et la manivelle de cric de l'espace de rangement sous plancher.

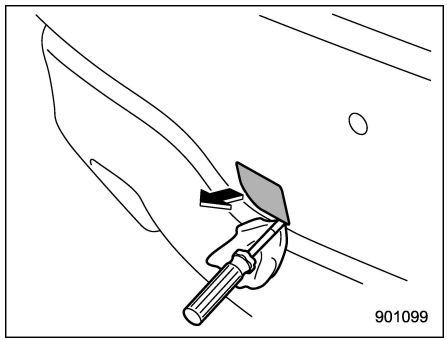


**Legacy**

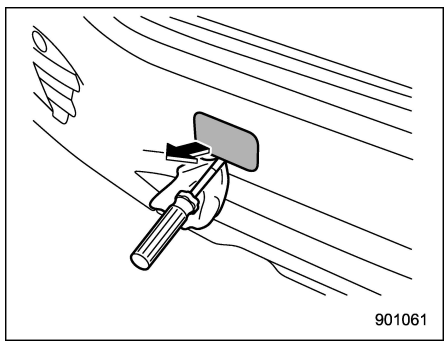


**Outback**

2. Pour accéder au trou fileté dans lequel

– SUITE –

se visse le crochet de remorquage, ouvrez le couvercle sur le pare-chocs arrière en faisant levier avec un tournevis.

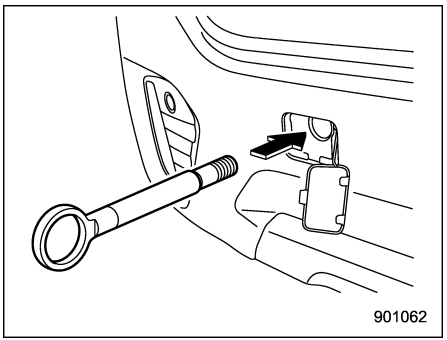


3. Vissez le crochet de remorquage dans le trou fileté bien à fond. Toute la partie filetée de l'anneau doit disparaître dans le trou.

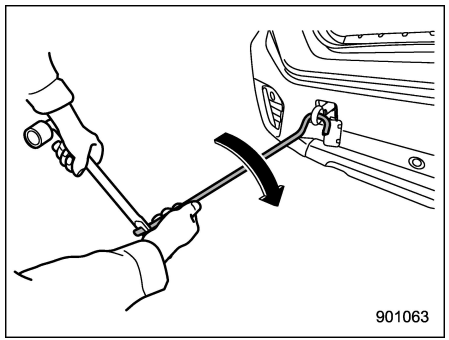


4. Serrez suffisamment le crochet de remorquage en utilisant la manivelle de cric et la clé à écrou de roue.

Après le remorquage, enlevez le crochet de remorquage du véhicule et rangez-le dans l'espace de rangement sous plancher.

Remettez le couvercle du crochet de remorquage en place sur le pare-chocs.

**⚠ DANGER**

- **N'utilisez pas le crochet de remorquage dans un but autre que le remorquage du véhicule.**
- **N'oubliez pas d'enlever le crochet de remorquage après le remorquage. Laisser le crochet de remorquage monté sur le véhicule peut interférer avec le fonctionnement de la fonction d'extinction de pompe à carburant lorsque le véhicule est heurté par derrière.**

**⚠ ATTENTION**

**Pour ne pas déformer le pare-chocs et le crochet, veillez à ne pas exercer des contraintes excessives sur le crochet de remorquage.**

**Crochets d'arrimage avant:**

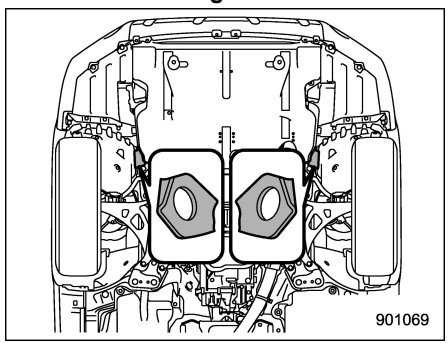


Les crochets d'arrimage avant se trouvent de chaque côté entre les roues avant et le pare-chocs avant.

**Les crochets d'arrimage avant** servent à

attacher le véhicule. Ils ne doivent pas être utilisés pour le remorquage.

**Trous d'arrimage arrière:**

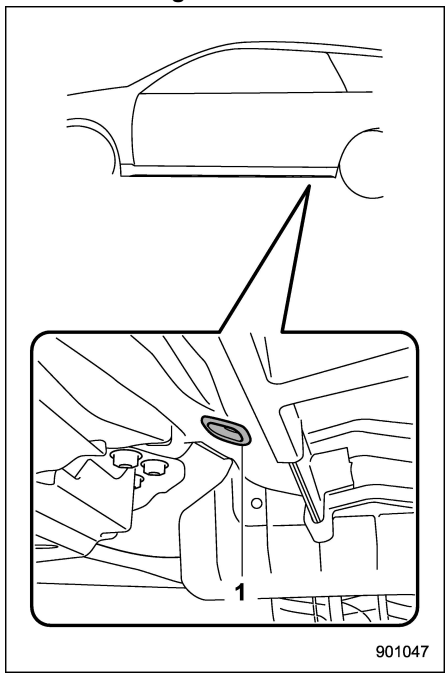


1) Trou d'arrimage arrière

Les trous d'arrimage arrière se trouvent de chaque côté près du point de prise au cric. Une fiche se trouve dans chaque trou d'arrimage arrière. Pour utiliser les trous d'arrimage arrière, retirez les fiches. Après avoir utilisé les trous d'arrimage arrière, replacez les fiches à leur emplacement d'origine.

**⚠ DANGER**

**Les trous d'arrimage arrière doivent servir uniquement à arrimer droit vers le bas. S'ils sont utilisés en plaçant les élingues dans toute autre direction, celles-ci risquent de s'échapper des trous, ce qui pourrait être dangereux.**

## ■ Sur un camion à plate-forme

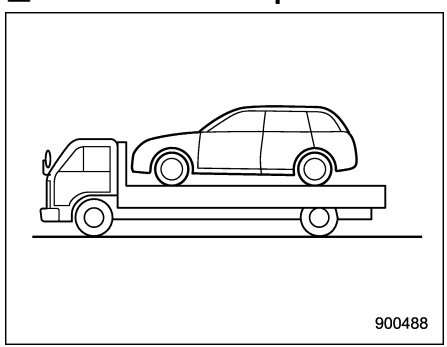


C'est la meilleure manière de transporter votre véhicule. Pour la sécurité du transport, procédez comme suit.

1. Mettez le levier sélecteur en position "P".
2. Serrez fermement le frein de stationnement.
3. Arrimez correctement le véhicule sur la plate-forme du camion au moyen de chaînes de sécurité. Les chaînes doivent être également tendues, et il faut veiller à ne pas trop les tendre pour que la suspension du véhicule ne soit pas en bout de course.

**⚠ ATTENTION**

**Le transport par camion à plateau peut décaler les phares. Dans un tel cas, faites vérifier l'alignement des phares par un concessionnaire SUBARU après le transport du véhicule par camion à plateau.**



– SUITE –

## ■ Remorquage avec les quatre roues au sol

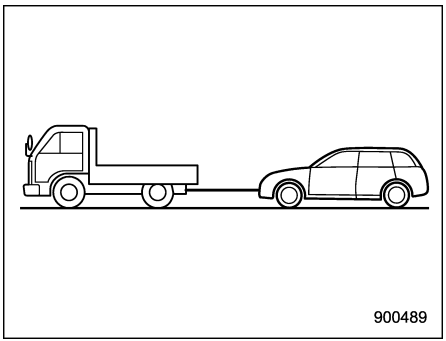


**⚠ DANGER**

- **Ne mettez jamais le contacteur d'allumage en position "LOCK"/ "OFF" pendant le remorquage car la direction se bloquerait et vous ne pourriez plus diriger le véhicule.**
- **N'oubliez pas que le servofrein et la direction assistée ne fonctionnent pas lorsque le moteur est à l'arrêt. Vous devez exercer plus de force que d'habitude sur le volant de direction et sur la pédale de frein.**

**⚠ ATTENTION**

- **Si la boîte de vitesses est en panne, le véhicule doit être transporté sur un camion à plate-forme.**
- **Il arrive que des véhicules endommagés ne puissent pas être remorqués en raison leurs dégâts. Dans ce cas, utilisez un camion à plate-forme pour le transport.**
- **La vitesse de déplacement doit être limitée à 32 km/h (20 mi/h) et la distance de remorquage ne doit pas dépasser 50 km (31 milles). Pour des vitesses et distances supérieures, le véhicule doit être transporté sur un camion à plate-forme.**
- **Utilisez un camion à plate-forme en cas de longues descentes ou de pentes raides. Ne serrez toutefois pas la pédale de frein pendant une longue période, car le freinage moteur ne fonctionne pas pendant le remorquage. Cela pourrait surchauffer les freins.**
- **Conduisez prudemment et ne démarrez pas soudainement, cela pourrait nuire au câble de remorquage.**
- **Utilisez un câble de remorquage spécifique pour le remorquage. Si vous devez utiliser des câbles ou des chaînes métalliques pour le remorquage, enroulez la partie en contact avec le pare-chocs avec du tissu pour le protéger de tout dégât.**

1. Desserrez le frein de stationnement et mettez la boîte de vitesses au point mort.
2. Pendant toute la durée du remorquage, le contacteur d'allumage doit rester en position "ON".
3. La corde de remorquage doit être tendue très lentement pour ne rien endommager.

## 9-8. Frein de stationnement électronique – si le frein de stationnement électronique ne peut pas être libéré

Contactez votre concessionnaire SUBARU et demandez-lui de desserrer le frein de stationnement électronique.

## 9-9. Porte-clés d'accès – si le porte-clés d'accès ne fonctionne pas correctement

**⚠ ATTENTION**

**Éloignez les objets métalliques, les sources magnétiques et les transmetteurs de signaux de la zone entre le porte-clés d'accès et le contacteur d'allumage à bouton-poussoir. Ils peuvent interférer avec la communication entre le porte-clés d'accès et le contacteur d'allumage à bouton-poussoir.**

Les fonctions suivantes peuvent être inutilisables en raison des forts signaux radio dans les environs ou du déchargement de la pile du porte-clés d'accès.

- Verrouillage/déverrouillage des portières, y compris le hayon
- Changement de l'état d'alimentation
- Démarrage du moteur

Dans de tels cas, effectuez la procédure suivante. Lorsque la pile du porte-clés d'accès est déchargée, remplacez-la par une neuve. Reportez-vous à "Remplacement de la pile du porte-clés d'accès" ☞P588.

### ■ Verrouillage et déverrouillage

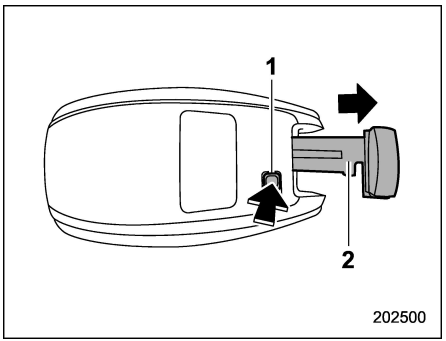


1) Bouton de déblocage
2) Clé d'urgence

Tout en appuyant sur le bouton de déblocage du porte-clés d'accès, sortez la clé d'urgence.

Verrouillez ou déverrouillez la portière conducteur avec la clé d'urgence selon la procédure décrite dans "Verrouillage et déverrouillage de l'extérieur" ☞P152.

### REMARQUE

**Après le verrouillage ou le déverrouillage, veillez à remettre la clé d'urgence sur le porte-clés d'accès.**



*– SUITE –*

## ■ Changement de l'état d'alimentation

1. Serrez le frein de stationnement.
2. Mettez le levier sélecteur en position "P".
3. Appuyez sur la pédale de frein.

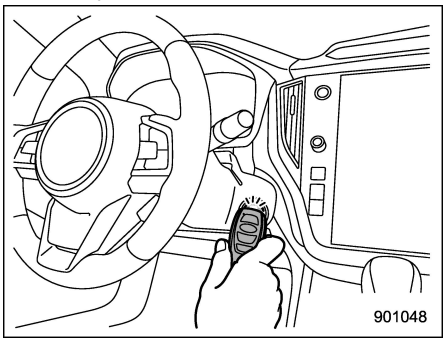


4. Maintenez le porte-clés d'accès avec les boutons face à vous, puis touchez le contacteur d'allumage à bouton-poussoir avec celui-ci.

Lorsque la communication entre le porte-clés d'accès et le véhicule est terminée, un carillon (ding) retentira. L'état d'activation du contacteur d'allumage à bouton-poussoir passe simultanément sur l'un des modes suivants.

- Lorsque l'accès sans clé avec système de démarrage à bouton-poussoir est désactivé: "ACC"
- Dans d'autres conditions: "ON"

5. Lorsque l'accès sans clé avec système de démarrage à bouton-poussoir est désactivé, appuyez sur le contacteur d'allumage à bouton-poussoir avec la pédale de frein relâchée. L'état d'activation du contacteur d'allumage à bouton-poussoir passe à "ON".

## REMARQUE

**Si le contact n'est pas établi même lorsque la procédure ci-dessus est scrupuleusement respectée, contactez votre concessionnaire SUBARU.**

## ■ Démarrage du moteur

1. Serrez le frein de stationnement.
2. Mettez le levier sélecteur en position "P".
3. Appuyez sur la pédale de frein.

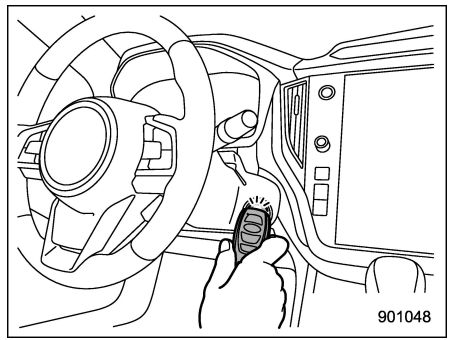


4. Maintenez le porte-clés d'accès avec les boutons face à vous, puis touchez le contacteur d'allumage à bouton-poussoir avec celui-ci.

Lorsque la communication entre le porte-clés d'accès et le véhicule est terminée, un carillon (ding) retentira. Le contacteur d'allumage à bouton-poussoir passe simultanément sur la position "ACC" ou "ON".

5. Après le passage du contacteur d'allumage à bouton-poussoir sur la position "ACC" ou "ON", tout en appuyant sur la pédale de frein, appuyez sur le contacteur d'allumage à bouton-poussoir.

## REMARQUE

**Si le moteur ne démarre pas même lorsque la procédure ci-dessus est scrupuleusement respectée, contactez votre concessionnaire SUBARU.**

# 9-10. Hayon (Outback) – s'il est impossible d'ouvrir le hayon

Si vous ne parvenez pas à ouvrir le hayon en appuyant sur le bouton d'ouverture du hayon (tous les modèles) ou en utilisant le hayon électrique (selon modèles), vous pouvez l'ouvrir depuis l'intérieur de l'espace de chargement.

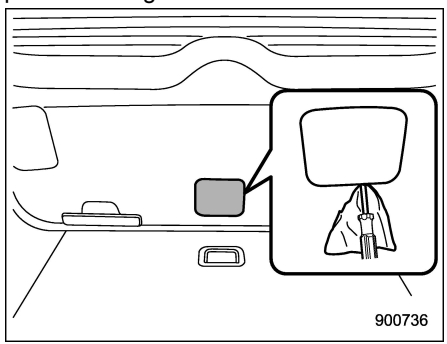


1. Enlevez le couvercle d'accès situé en bas au centre de la garniture de hayon au moyen d'un tournevis à lame plate.

**⚠ ATTENTION**

**Ne manipulez jamais le levier d'ouverture du hayon à la main: vous risqueriez de vous blesser. Utilisez toujours un tournevis à lame plate ou un outil similaire.**

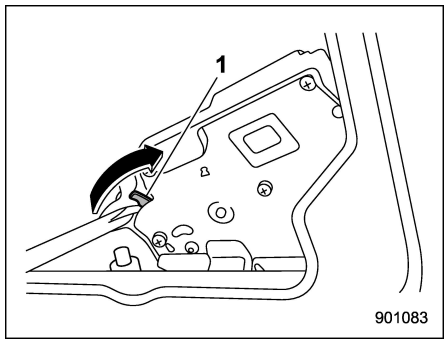


**Modèles sans hayon électrique**
1) Levier d'ouverture du hayon



*– SUITE –*

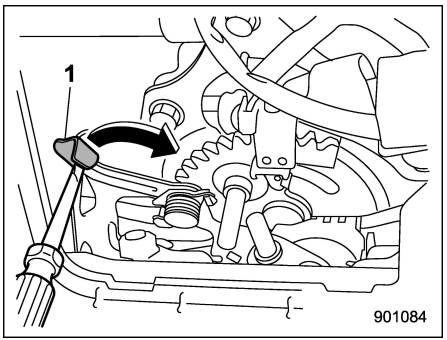


**Modèles avec hayon électrique**
1) Levier d'ouverture du hayon

2. Tournez le levier d'ouverture du hayon vers la droite à l'aide d'un tournevis à lame plate ou d'un outil similaire. Puis, le hayon s'ouvre.

## 9-11. Dysfonctionnements de l'affichage d'informations central

Si les écrans suivants sont affichés, des erreurs temporaires ou des dysfonctionnements peuvent avoir lieu sur l'affichage d'informations central.

S'il ne s'agit que d'erreurs temporaires, la procédure suivante peut vous aider à les éliminer.

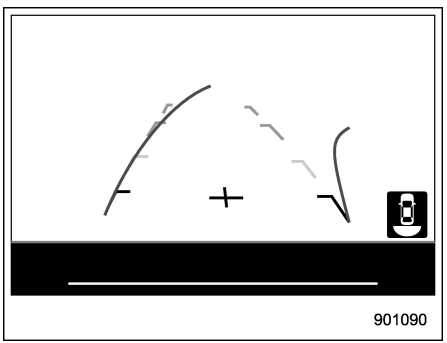


**Éteindre l'écran**




**Figer l'écran**




**Panne de l'écran**

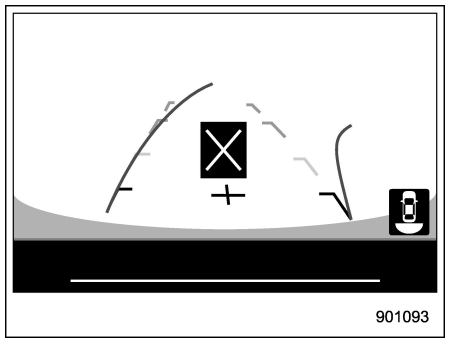


**Erreur A**

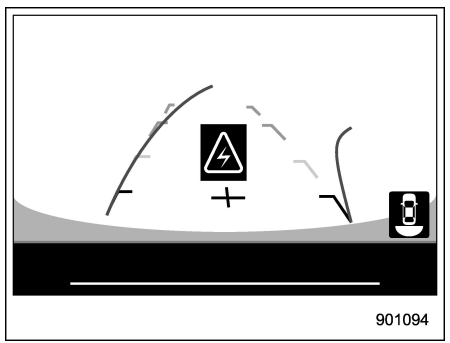


**Erreur B**

1. Stationnez le véhicule dans un lieu sûr.
2. Mettez le contacteur d'allumage une fois en position "LOCK/OFF" et démarrez le moteur.

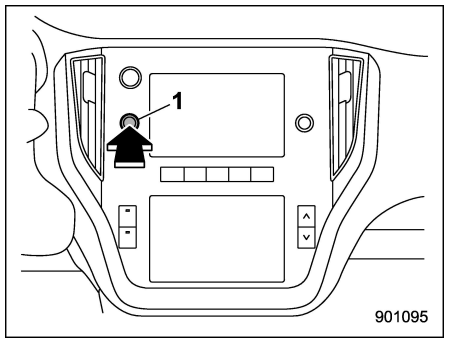


1) Bouton de volume (modèles à double affichage 7,0 pouces)

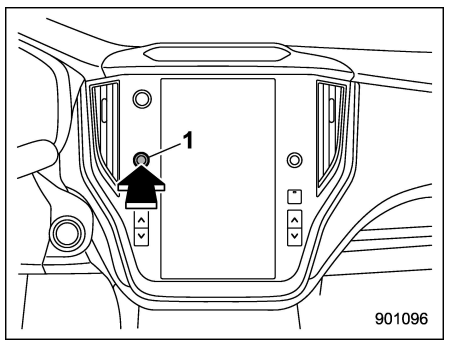


1) Bouton de volume (modèles à affichage 11,6 pouces)

3. S'il n'est pas possible de restaurer l'affichage d'informations central même après le redémarrage du moteur, appuyez sur le bouton de volume et maintenez-le enfoncé pendant plus de 10 secondes. L'affichage d'informations central va alors redémarrer.
4. Contactez votre concessionnaire SUBARU si le redémarrage de l'affichage d'informations central ne permet pas de le restaurer.

## 9-12. Si votre véhicule est impliqué dans un accident

### ■ Pour redémarrer le moteur lorsque vous êtes impliqué dans un accident

**⚠ ATTENTION**

**Si votre véhicule est impliqué dans un accident, assurez-vous d'inspecter le sol sous le véhicule avant de redémarrer le moteur. Si vous découvrez une fuite de carburant sur le sol, n'essayez pas de redémarrer le moteur. Le système de carburant a été endommagé et nécessite une réparation. Contactez immédiatement la station service la plus proche. Nous vous recommandons de consulter votre concessionnaire SUBARU.**

Votre véhicule est équipé d'un système d'extinction de pompe à carburant. Lorsque le véhicule subit un impact dans un accident, etc., le système d'extinction de pompe à carburant arrête d'alimenter du carburant afin de minimiser les fuites de carburant.

Effectuez les procédures suivantes pour redémarrer le moteur après l'activation du système.

**Modèles sans "accès sans clé avec système de démarrage à bouton-poussoir":**

1. Mettez le contacteur d'allumage en position "LOCK" ou "ACC".
2. Redémarrez le moteur.

**Modèles avec "accès sans clé avec système de démarrage à bouton-poussoir":**

1. Placez le contacteur d'allumage à bouton-poussoir sur la position "ACC" ou "OFF".
2. Redémarrez le moteur.

### ■ Opération de verrouillage/déverrouillage automatique des portières lorsque vous êtes impliqué dans un accident

Lorsque la fonction de verrouillage/déverrouillage automatique des portières est activée, toutes les portières sont verrouillées automatiquement lors de la conduite. Pour de plus amples informations, reportez-vous à "Verrouillage/déverrouillage automatique des portières" ☞P155.

Lorsque le véhicule subit un fort impact qui peut provoquer le déploiement des coussins de sécurité, les serrures de portières peuvent être déverrouillées automatiquement pour permettre une évacuation d'urgence. En général, un impact subi lors d'une collision par l'arrière ne provoque pas le déploiement des coussins de sécurité. Cependant, si l'impact est assez fort pour déployer les coussins de sécurité, il peut également déclencher la fonction de déverrouillage.

Dans de telles circonstances, la fonction de verrouillage/déverrouillage automatique des portières sera interrompue et les portières resteront déverrouillées.

Vérifiez la sécurité des alentours avant tout puis effectuez ce qui suit pour restaurer la fonction de verrouillage/déverrouillage automatique des portières.

**Modèles sans "accès sans clé avec système de démarrage à bouton-poussoir":**

1. Mettez le contacteur d'allumage en position "LOCK".
2. Mettez le contacteur d'allumage en position "ON".

**Modèles avec "accès sans clé avec système de démarrage à bouton-poussoir":**

1. Placez le contacteur d'allumage à bouton-poussoir sur la position "OFF".
2. Placez le contacteur d'allumage à bouton poussoir sur la position "ON".

## REMARQUE

**Selon la gravité de l'impact, le déverrouillage d'urgence risque de ne pas fonctionner.**

**⚠ ATTENTION**

**Si ce qui suit se produit, il peut y avoir un dysfonctionnement dans le système.**

**Faites inspecter le système par un concessionnaire SUBARU.**

- **Les portières se déverrouillent automatiquement lors de la conduite.**
- **Avec toutes les portières fermées, celles-ci se déverrouillent lorsque vous appuyez sur le côté de verrouillage du commutateur de verrouillage électrique des portières.**
- **La fonction de verrouillage/déverrouillage automatique des portières ne marche pas.**

10-1. Soins extérieurs ..... 532
Lavage ..... 532
Encaustiquage et polissage ..... 533
Nettoyage des jantes en alliage ..... 534
10-2. Protection contre la corrosion ..... 534
Causes les plus courantes de la corrosion ..... 534
Pour éviter la corrosion ..... 535
10-3. Nettoyage de l'habitacle ..... 535
Sièges en tissu ..... 535
Sièges en cuir ..... 536
Capitons en simili-cuir ..... 536
Tableau de bord, panneau de commande, commutateurs, instruments de bord et autres surfaces en plastique ..... 536
Affichage d'informations central ..... 537

## 10-1. Soins extérieurs

### ■ Lavage

**⚠ ATTENTION**

- **Il arrive que de l'eau pénètre dans les freins pendant le lavage du véhicule. Les distances de freinage sont alors plus grandes. Pour sécher les freins, conduisez lentement et appuyez légèrement sur la pédale de frein quelques instants pour réchauffer les freins.**
- **Ne lavez pas l'intérieur et les parties adjacentes du compartiment moteur. Si de l'eau entrait dans la prise d'air du moteur ou dans les composants électriques, ceci provoquerait une panne de moteur ou causerait un mauvais fonctionnement de la direction assistée.**
- **Lorsque vous lavez les ailes internes, le dessous de caisse, les pare-chocs et les objets qui dépassent tels que les tuyaux d'échappement et les finitions d'échappement, veillez à éviter tout contact avec des bouts pointus afin d'éviter des blessures.**
- **N'utilisez pas de solvants organiques lorsque vous lavez la surface du couvercle de l'ensemble de l'ampoule. Toutefois, si un détergent avec des solvants organiques est utilisé pour nettoyer la surface du couvercle, rincez complètement le détergent avec de l'eau. Autrement, la surface du pare-brise serait endommagé.**
- **Outback: Si le véhicule est équipé d'un essuie-glaces de lunette arrière, les brosses de lave-auto automatique risquent de s'entortiller autour et d'endommager le bras ou d'autres parties de l'essuie-glaces. Demandez à l'opérateur du lave-auto automatique de ne pas laisser les brosses toucher l'essuie-glaces, ou collez l'essuie-glaces contre la lunette arrière avec un morceau de ruban adhésif avant de mettre la machine en marche.**

**REMARQUE**

**Avant de laver votre véhicule dans un lave-auto automatique, vérifiez que ce lave-auto est de type approprié.**

La meilleure méthode pour conserver votre véhicule en bel état est de le laver fréquemment. Lavez votre véhicule au moins une fois par mois pour éviter l'incrustation de la crasse de la route.

Éliminez la saleté avec une éponge mouillée en arrosant abondamment à l'eau tiède ou froide. Ne lavez pas le véhicule à l'eau chaude ou en plein soleil.

Le sel, les produits chimiques, les insectes, le goudron, la suie, la sève d'arbre et les fientes d'oiseaux peuvent être éliminés en utilisant un détergent doux si nécessaire. Si vous utilisez un détergent, assurez-vous au préalable qu'il est chimiquement neutre. N'utilisez jamais un savon ou un produit chimique agressif. Ne laissez pas le produit de nettoyage sécher sur la carrosserie mais éliminez-le rapidement par rinçage. Rincez le véhicule complètement à grande eau. Éliminez les gouttes en essuyant avec une peau de chamois ou un chiffon doux. Portez des gants en caoutchouc et utilisez une brosse à main lorsque vous nettoyez sous le dessous de caisse, les ailes internes et la suspension pour enlever efficacement la boue et la poussière.

**▼ Nettoyage du dessous de caisse**

Les produits chimiques, le sel et les gravillons utilisés pour dégeler les routes

sont extrêmement corrosifs et attaquent le dessous de caisse, le système d'échappement, les canalisations de carburant et de frein, les câbles de frein, le plancher, les ailes et les éléments de la suspension.

Lavez fréquemment ces parties à l'eau tiède ou froide pour réduire les effets nocifs de ces produits, en particulier le dessous de la caisse et les logements de roue.

L'adhérence de boue et de sable sur les composants du dessous de caisse accélère la corrosion.

Après avoir utilisé le véhicule en tout terrain ou sur routes boueuses ou sablonneuses, lavez le dessous de caisse pour éliminer la boue et le sable.

Rincez soigneusement les organes de la suspension et les essieux, qui sont les plus exposés à la boue et au sable. N'utilisez pas d'objets pointus ou tranchants pour décoller les paquets de boue.

**⚠ ATTENTION**

- **Veillez à ne pas endommager les flexibles de frein, les fils électriques des capteurs, et les autres parties fragiles lorsque vous lavez la suspension.**
- **Faites attention à ne pas rincer pendant longtemps le bas du moteur. Ceci pourrait endommager certains organes électriques.**

**▼ Usage d'une laveuse à eau chaude**

- Tenez la lance à bonne distance (au moins 30 cm (12 po)) du véhicule.
- N'immobilisez pas le jet longtemps au même endroit.
- Éliminez les tâches persistantes en frottant à la main. En utilisant avec trop d'insistance certaines laveuses haute température et haute pression, vous risqueriez d'endommager les éléments en matière plastique comme les moulures ou joint d'étanchéité et d'inonder l'intérieur du véhicule.

## ■ Encaustiquage et polissage

Le véhicule doit toujours être lavé et séché avant d'être poli et encaustiqué.

Utilisez des produits de polissage et d'encaustiquage de bonne qualité et appliquez-les en suivant les instructions du fabricant. Pour le polissage et l'encaustiquage, la surface peinte ne doit pas être chaude.

Polissez et encaustiquez non seulement les chromes mais aussi les surfaces peintes. La disparition de l'encaustique sur les surfaces peintes se traduit par la perte de l'éclat original et accélère le vieillissement des peintures. Il est recommandé d'appliquer une couche d'encaustique au moins une fois par mois ou lorsque les surfaces peintes ne repoussent plus l'eau.

Si l'aspect de la peinture est dégradé au point que l'éclat initial ne puisse être restauré, polissez légèrement la surface avec un produit de polissage à grain fin. Le polissage ne doit pas se limiter à la partie dégradée mais doit être étendu aux alentours. Polissez d'un mouvement régulier toujours dans le même sens. Il est recommandé d'employer un produit de granulométrie N° 2000. N'utilisez jamais un produit à gros grain. Plus le numéro de granulométrie est petit, plus le grain est gros et un grain trop gros endommage la peinture. Après le polissage, encaustiquez pour redonner à la peinture son éclat d'origine. Un polissage trop fréquent ou une mauvaise méthode de polissage finirait par user la couche de peinture et ferait apparaître la couche d'apprêt. Dans le doute, il est préférable de consulter un concessionnaire SUBARU ou un spécialiste de la peinture sur automobiles.



– SUITE –

**⚠ ATTENTION**

**N'utilisez pas d'agents contenant des solvants organiques sur la surface du couvercle de l'ensemble de l'ampoule. Toutefois, si un produit de polissage ou d'encaustiquage est appliqué sur la surface du couvercle, essuyez-le complètement. Autrement, la surface du pare-brise serait endommagé.**

### REMARQUE

**Si vous encaustiquez le véhicule, veillez à ne pas obstruer les gicleurs du lave-glace de pare-brise avec de la cire.**

### ■ Nettoyage des jantes en alliage

- Éliminez rapidement les saletés ou autres corps étrangers des jantes en alliage. Si vous attendez trop longtemps, le nettoyage risque d'être difficile.
- N'utilisez pas de savon contenant des particules abrasives pour nettoyer les jantes. Employez un produit de nettoyage neutre et rincez bien à l'eau. Ne nettoyez pas les jantes avec une brosse dure ou un appareil de lavage rapide.
- Lorsque le véhicule a été éclaboussé d'eau de mer, exposé au vent marin ou utilisé sur des routes sur lesquelles du sel ou autres produits d'épandage ont été employés, lavez-le (y compris les jantes en alliage) à l'eau le plus tôt possible.

## 10-2. Protection contre la corrosion

Votre SUBARU a été conçue et construite pour résister à la corrosion. Des matériaux spéciaux à finition de protection ont été utilisés pour la plupart des éléments du véhicule à la fois pour assurer la robustesse et la fiabilité et pour maintenir un bel aspect extérieur.

### ■ Causes les plus courantes de la corrosion

Les causes les plus courantes de la corrosion sont:

- L'accumulation de l'humidité qui fixe la saleté et les corps étrangers aux tôles de la carrosserie, dans les recoins, etc.
- Les blessures infligées à la peinture et aux autres revêtements protecteurs par les gravillons, les éclats de pierre et les petits accrochages.

Facteurs favorisant la corrosion:

- Le véhicule est utilisé sur des routes salées ou traitées avec des produits chimiques anti-poussière, sur le littoral où l'air est salin, ou encore dans des zones industrielles très polluées.
- Le véhicule est utilisé dans des régions très humides, surtout lorsque la tempéra-

ture atmosphérique frise le gel.

- Certaines parties du véhicule restent fréquemment humides pendant longtemps même si le reste du véhicule est sec.
- Certaines parties du véhicule exposées à des températures élevées restent humides par manque de ventilation.

### ■ Pour éviter la corrosion

Lavez le véhicule régulièrement pour éviter la corrosion de la carrosserie et des éléments de la suspension. En outre, le véhicule doit être lavé rapidement après avoir roulé sur une des surfaces suivantes.

- Routes salées contre le verglas en hiver
- Boue, sable, ou gravillons
- Routes en bord de mer

En fin de saison froide, il est recommandé de laver soigneusement et complètement le dessous de caisse.

Avant l'hiver, contrôlez l'état des éléments qui se trouvent sous le véhicule, tels que le système d'échappement, les canalisations de carburant et de frein, les câbles de frein, la suspension, la direction, le plancher et l'intérieur des ailes. Les pièces rouillées doivent recevoir un traitement antirouille ou doivent être remplacées. Si vous avez besoin d'aide, vous pouvez également pour ce genre de travaux vous adresser à un concessionnaire SUBARU.

Réparez sans attendre les écailles ou les éraflures de la peinture.

Contrôlez l'intérieur du véhicule; toute accumulation d'humidité ou de saleté sous les tapis de sol favorise la corrosion. Assurez-vous de temps à autre que le dessous des tapis est sec.

Gardez votre garage sec. Évitez d'utiliser comme garage un local humide ou mal ventilé. L'humidité ambiante est aussi un facteur favorisant la corrosion. Laver le véhicule à l'intérieur du garage ou rentrer au garage un véhicule mouillé ou couvert de neige contribue à maintenir le garage humide.

Si le véhicule est utilisé par temps froid et/ou dans des régions où du sel ou d'autres produits corrosifs sont employés sur les routes, les charnières et les serrures des portières, la serrure du coffre à bagages et l'attache du capot doivent être vérifiées et lubrifiées périodiquement.

## 10-3. Nettoyage de l'habitacle

Pour nettoyer le tableau des commandes de climatisation, l'équipement audio, le tableau de bord, la console centrale, le tableau des instruments de bord et les commutateurs, utilisez un chiffon doux légèrement humide. (N'utilisez pas de solvants organiques.)

### ■ Sièges en tissu

Éliminez les saletés, la poussière et les détritus à l'aspirateur. Pour les saletés incrustées dans le tissu et résistant à l'aspirateur, utilisez une brosse douce avant de les aspirer.

Frottez le tissu avec un chiffon humide bien essoré et séchez ensuite le tissu complètement. Si la tache est encore visible, frottez avec un savon doux en solution dans l'eau tiède et séchez complètement.

Pour éliminer les taches persistantes, vous pouvez essayer un détachant pour tissus en vente dans le commerce. Commencez par appliquer le produit sur un endroit non apparent pour vérifier qu'il ne dégrade pas le tissu des sièges. Suivez le mode d'emploi fourni avec le produit.



– SUITE –

**⚠ ATTENTION**

**Pour le nettoyage des sièges, n'utilisez pas de la benzine, du diluant à peinture, ou autres produits similaires. Sinon vous risqueriez d'endommager la surface et d'entraîner une décoloration.**

## ■ Sièges en cuir

Le cuir adopté par SUBARU est un produit naturel de grande qualité qui conservera un très bel aspect pendant de longues années s'il est convenablement entretenu.

Ne laissez pas la boue ou la saleté sécher sur le cuir car cela le fragilise et le vieillit prématurément. Pour maintenir sa résistance, le cuir doit être nettoyé tous les mois ou à chaque fois qu'il devient sale.

Avant de nettoyer le capiton en cuir, passez l'aspirateur dessus pour éliminer la poussière. Utilisez un chiffon doux et non pelucheux imbibé d'eau tiède et de savon doux en prenant soin de ne pas tremper le cuir ni de laisser pénétrer de l'eau dans les coutures. Effectuez un léger mouvement circulaire pour nettoyer le cuir - ne frottez pas et n'exercez pas de pression extrême. Essuyez à nouveau le cuir avec un autre chiffon propre et légèrement humide pour éliminer les résidus de savon, et séchez avec un chiffon doux.

Si le cuir est terni ou qu'il présente des tâches coriaces, vous pouvez le traiter avec un spray pour cuir en vente dans le commerce. N'utilisez jamais d'alcool, de solvants de nettoyage, d'huiles pour cuir, de vernis ou de produits de polissage sur votre cuir, car cela dessécherait sa finition.

Si votre SUBARU doit être garé en plein soleil pendant longtemps, il est recommandé de couvrir les sièges et les appuis-tête ou bien de masquer les vitres pour éviter que le cuir ne perde son éclat et ne rétrécisse.

À l'usage, chaque section des sièges développe les plis et rides caractéristiques du cuir véritable.

## ■ Capitons en simili-cuir

Le simili-cuir adopté par SUBARU peut être nettoyé avec un savon doux ou une solution détergente après avoir éliminé la plus grande partie de la saleté à l'aspirateur ou à la brosse. Attendez quelques minutes que le savon ait détrempé la saleté incrustée, puis essuyez avec un chiffon propre mouillé. Si nécessaire, utilisez un produit de nettoyage moussant pour cuirs synthétiques en vente dans le commerce.

**⚠ ATTENTION**

**N'utilisez jamais un produit agressif (solvant chimique, diluant à peinture, produit de nettoyage des vitres ou essence) sur les garnitures en cuir véritable ou en matière synthétique. Sinon vous risqueriez d'endommager la surface et d'entraîner une décoloration.**

## ■ Tableau de bord, panneau de commande, commutateurs, instruments de bord et autres surfaces en plastique

Pour nettoyer le tableau de bord, la console centrale, le tableau des instruments de bord et les commutateurs, utilisez un chiffon doux et légèrement humide.

**⚠ ATTENTION**

- **N'utilisez ni solvants organiques comme du diluant à peinture ou de l'essence, ni produits détergents forts contenant de tels solvants. Sinon vous risqueriez d'endommager la surface et d'entraîner une décoloration.**

- **N'utilisez pas de solvants chimiques qui contiennent du silicone sur le système audio du véhicule, les composants électriques du climatiseur ou les interrupteurs. Si le silicone adhère à ces pièces, il risque d'endommager les composants électriques.**

## ■ Affichage d'informations central

Pour nettoyer l'affichage d'informations central, essuyez-le avec un chiffon au silicone ou avec un chiffon doux. Si le(s) moniteur(s) est (sont) très sale(s), nettoyez-le(s) avec un chiffon doux imbibé de détergent neutre, puis essuyez soigneusement pour éliminer le détergent restant.

**⚠ ATTENTION**

- **Ne pulvérisez pas le détergent neutre directement sur l' (les) affichage(s). Vous risqueriez d'endommager certains composants du moniteur.**
- **N'essuyez pas l' (les) affichage(s) avec un chiffon rêche. Cela pourrait rayer le moniteur.**
- **N'utilisez pas des produits de nettoyage contenant du diluant, de l'essence ou toute autre substance volatile. Ces produits de nettoyage pourraient effacer les indications inscrites sur les touches de l' (des) affichage(s).**

11-1. Programme d'entretien ..... 541
11-2. Précautions concernant l'entretien ..... 541
Avant toute intervention de contrôle ou de réparation dans le compartiment moteur ..... 542
Lors de toute intervention de contrôle ou de réparation dans le compartiment moteur ..... 543
Lors des contrôles ou travaux dans le compartiment moteur avec le moteur en marche ..... 543
11-3. Conseils d'entretien ..... 544
Retrait et réinstallation des agrafes ..... 544
11-4. Capot moteur ..... 546
11-5. Vue d'ensemble du compartiment moteur ..... 548
Modèles 2,5 L ..... 548
Modèles 2,4 L ..... 549
11-6. Huile moteur ..... 550
Consommation d'huile moteur ..... 550
Contrôle du niveau d'huile ..... 550
Vidange de l'huile et remplacement du filtre ..... 552
Qualité et viscosité d'huile recommandées ..... 553
Huile synthétique ..... 553
11-7. Système de refroidissement ..... 553
Ventilateur, tuyaux et raccords ..... 554
Liquide de refroidissement du moteur ..... 554
11-8. Élément du filtre à air ..... 556
Remplacement de l'élément du filtre à air ..... 556
11-9. Bougies d'allumage ..... 558
Bougies d'allumage recommandées ..... 558
11-10. Courroies d'entraînement ..... 559
11-11. Liquide de transmission à variation continue ..... 559
11-12. Huile du différentiel avant et huile du différentiel arrière ..... 559
Qualité et viscosité d'huile recommandées ..... 559
11-13. Liquide de frein ..... 560
Contrôle du niveau de liquide ..... 560
Liquide de frein recommandé ..... 561
11-14. Servofrein ..... 561
11-15. Pédale de frein ..... 561
11-16. Remplacement des plaquettes de frein ..... 562
11-17. Roues et pneus ..... 562
Types de pneus ..... 562
Système de surveillance de la pression des pneus (TPMS) (modèles spécification des États-Unis) ..... 563
Inspection des pneus ..... 565
Pression et usure des pneus ..... 565
Équilibrage des roues ..... 567
Indicateurs d'usure ..... 568
Sens de rotation des pneus ..... 569
Permutation des pneus ..... 569
Remplacement des pneus ..... 570
Remplacement des roues ..... 571
11-18. Jantes en alliage ..... 572
11-19. Liquide de lave-glace de pare-brise ..... 572
11-20. Remplacement des balais d'essuie-glaces ..... 573
Ensemble balais d'essuie-glaces de pare-brise ..... 574
Caoutchouc de balais d'essuie-vitre ..... 575

Ensemble de balai d'essuie-glace de lunette arrière (Outback)....576
Caoutchouc de balais d'essuie-glace de lunette arrière (Outback)....576
**11-21. Batterie .... 578**
**11-22. Fusibles .... 579**
**11-23. Installation d'accessoires.... 580**
**11-24. Remplacement des ampoules.... 580**
Phares....581
Clignotant de direction avant....581
Feux combinés arrière....581
Feu de recul....584
Plafonnier....585
Lampes de lecture....586
Lampe de marche-pied de portière....586
Éclairage de l'espace de chargement (Outback)....586
Éclairage de coffre à bagages (Legacy)....586
Autres ampoules....587
**11-25. Remplacement de la pile....587**
Remplacement de la pile du porte-clés d'accès....588
Remplacement de la pile du transmetteur....589

## 11-1. Programme d'entretien

**Modèles pour les États-Unis**

Les travaux d'entretien à effectuer à intervalles réguliers sont indiqués dans le "Livret de Garantie et d'Entretien". Pour de plus amples détails, veuillez vous reporter au "Livret de Garantie et d'Entretien" fourni séparément.

**Modèles pour le Canada**

Les travaux d'entretien à effectuer à intervalles réguliers sont indiqués dans le "Livret de Garantie et de Révision". Pour de plus amples détails, veuillez vous reporter au "Livret de Garantie et de Révision" fourni séparément.

**À l'exception des modèles pour les États-Unis et le Canada**

Certains éléments de votre véhicule doivent être entretenus à intervalles planifiés. Pour des détails sur votre programme d'entretien, veuillez vous reporter au "Livret de Garantie et d'Entretien".

## 11-2. Précautions concernant l'entretien

Il est recommandé de faire effectuer tous les travaux d'entretien et de réparation par un concessionnaire agréé SUBARU.

Si vous souhaitez effectuer vous-même certains travaux d'entretien et de réparation, vous devez au préalable vous familiariser avec les consignes générales d'entretien de votre SUBARU que présente ce chapitre.

Toute erreur ou omission dans les travaux d'entretien peut compromettre le bon fonctionnement du véhicule et sa sécurité. La garantie ne couvre pas les anomalies résultant d'erreurs ou d'omissions dans les travaux d'entretien que vous auriez effectués par vous-même.

**⚠ DANGER**

- **Les tests de véhicules à traction intégrale NE doivent JAMAIS être effectués sur un dynamomètre simple pour deux roues motrices ou un appareil similaire. Le non-respect de cette mise en garde risquerait d'endommager la transmission et de rendre les mouvements du véhicule incontrôlables, et il y a risque d'accident et de blessures pour les personnes aux alentours.**
- **Avant toute intervention d'entretien, commencez par garer votre véhicule dans un endroit sûr.**
- **Observez toujours la plus grande prudence lorsque vous travaillez sur votre véhicule pour ne pas risquer de vous blesser. N'oubliez pas que certaines des substances utilisées par le véhicule sont dangereuses si elles sont manipulées sans précautions, par exemple l'acide de batterie.**
- **Ne confiez l'entretien de votre véhicule qu'à du personnel compétent. Toute personne inexpérimentée pourrait se blesser gravement en travaillant sur votre véhicule.**
- **N'utilisez jamais d'outils de fortune ou en mauvais état.**
- **Ne vous placez jamais sous un véhicule soutenu seulement par un cric. Faites reposer le véhicule sur des chandelles.**
- **Ne laissez jamais tourner le moteur dans un endroit mal aéré, tel qu'un garage ou autre local fermé.**

– SUITE –

- **Ne fumez jamais à proximité du carburant ou de la batterie, et maintenez toute source de flammes à l'écart de ces éléments. Cela pourrait causer un incendie.**
- **L'alimentation en carburant étant un circuit sous pression, le remplacement du filtre à carburant ne doit être exécuté que par un concessionnaire SUBARU.**
- **Protégez-vous les yeux avec une protection appropriée pour éviter toute pénétration ou projection d'huile ou de fluide dans les yeux. En cas de contact avec les yeux, rincez-vous abondamment avec de l'eau propre.**
- **Ne touchez pas au câblage électrique du système de coussin de sécurité SRS et du système des prétensionneurs de ceinture de sécurité; ne tentez pas de débrancher les connecteurs de ces systèmes, car cela pourrait provoquer leur déclenchement ou, au contraire, les rendre inopérants. NE faites JAMAIS des contrôles sur ces câblages en utilisant un testeur de circuits. Pour toute intervention sur le système de coussin de sécurité SRS ou sur le prétensionneur de ceinture de sécurité, consultez le concessionnaire SUBARU le plus proche.**
- **Vérifiez si il ne reste pas de tissus et d'outils à l'intérieur du compartiment moteur . S'il en reste à l'intérieur, cela peut être à l'origine d'un dysfonctionnement ou d'un incendie.**

## REMARQUE

**SUBARU ne recommande pas l'utilisation de systèmes de rinçage non approuvés par SUBARU et déconseille vivement d'effectuer soi-même ces opérations d'entretien sur les véhicules SUBARU. Les systèmes de rinçage non approuvés par SUBARU utilisent des produits chimiques et/ou des solvants qui n'ont pas été testés ou approuvés par SUBARU. Les garanties SUBARU ne couvrent pas les pièces du véhicule ayant été endommagées par l'ajout ou l'utilisation de produits chimiques et/ou de solvants autres que ceux approuvés ou recommandés par SUBARU.**

## ■ Avant toute intervention de contrôle ou de réparation dans le compartiment moteur

**⚠ DANGER**

- **Arrêtez toujours le moteur et serrez le frein de stationnement pour éviter tout mouvement du véhicule.**
- **Attendez que le moteur ait refroidi. Le moteur est très chaud pendant la marche et il reste brûlant un certain temps après l'arrêt.**
- **Veillez à ne pas répandre d'huile moteur, de liquide de refroidissement, de liquide de frein ou autre fluide sur le moteur encore chaud. Cela pourrait causer un incendie.**
- **Tant que le contacteur d'allumage est en position "ON", le ventilateur du radiateur peut se mettre soudainement en marche même après l'arrêt du moteur. Si votre corps ou vos vêtements entrent en contact avec un ventilateur en rotation, cela peut provoquer de graves blessures. Pour éviter tout risque de bles-**

sure, suivez les précautions suivantes.

– Modèles avec système de démarrage à bouton-poussoir: Mettez toujours le contacteur d'allumage à bouton-poussoir sur la position "OFF" et confirmez que le témoin de fonctionnement sur le contacteur est éteint. Sortez ensuite le porte-clés d'accès du véhicule.
– Modèles sans système de démarrage à bouton-poussoir: Retirez toujours la clé du contacteur d'allumage.

- Avant toute intervention d'entretien sur un véhicule équipé d'un système de démarrage à distance du moteur, mettez provisoirement ce système en mode de maintenance afin de l'empêcher de démarrer le moteur de manière intempestive.

## ■ Lors de toute intervention de contrôle ou de réparation dans le compartiment moteur

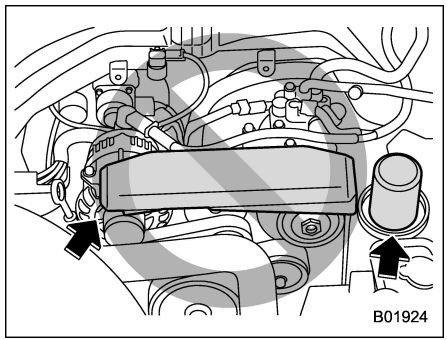


**⚠ ATTENTION**

- Ne touchez pas la protection de la courroie lors d'une intervention de contrôle dans le compartiment moteur. Autrement, votre main risque de glisser de la protection et cela pourrait provoquer un accident imprévu.
- Ne touchez pas le filtre à huile jusqu'à ce que le moteur soit complètement froid. Ceci peut entraîner des brûlures ou autres blessures. Notez que le filtre à huile devient très chaud lorsque le moteur tourne et reste chaud un certain temps après l'arrêt du moteur.

## ■ Lors des contrôles ou travaux dans le compartiment moteur avec le moteur en marche

**⚠ DANGER**

Un moteur en marche est dangereux. N'approchez jamais les mains du ventilateur de radiateur, des courroies et des autres organes en mouvement du moteur et faites très attention à ne pas y faire prendre vos vêtements, vos cheveux ou un outil. Il est recommandé de retirer vos bagues, votre montre et votre cravate.

## 11-3. Conseils d'entretien

Certaines agrafes et garnitures de l'aile doivent être enlevées avant le remplacement des éléments du filtre à air ou de certaines ampoules.

### ■ Retrait et réinstallation des agrafes

#### ▼ Retrait des agrafes

Des agrafes de différents types sont utilisés à votre véhicule.

▽ **Agrafes de type A et D**

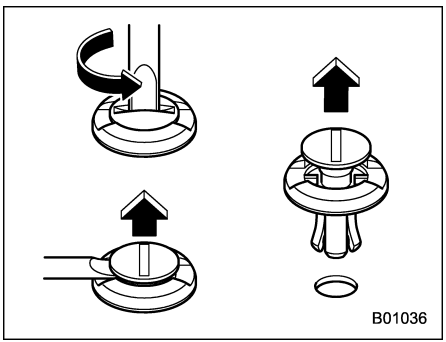


**Agrafes de type A**

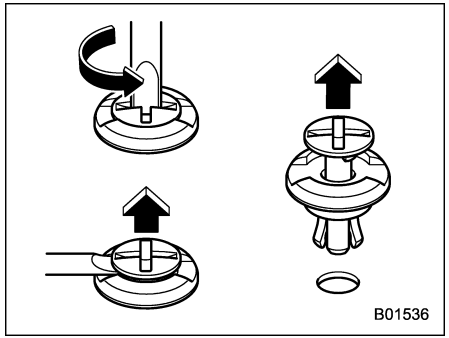


**Agrafes de type D**

1. Tournez les agrafes dans le sens inverse des aiguilles d'une montre à l'aide d'un tournevis à lame plate jusqu'à ce que la partie centrale de l'agrafe se soulève.
2. Retirez les agrafes en faisant levier avec un tournevis à lame plate.

▽ **Agrafes de type B**

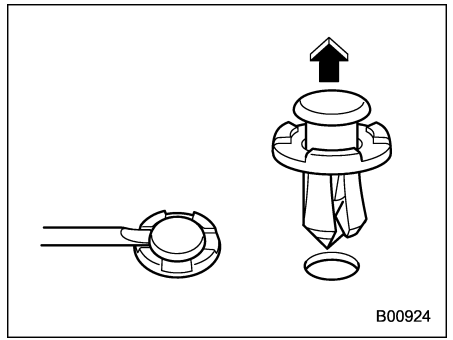


1. Sortez la partie centrale de l'agrafe à l'aide d'un tournevis à lame plate tel qu'illustré.
2. Tirez sur la partie saillante centrale pour enlever la pièce entière de l'agrafe.

▽ **Agrafes de type C**

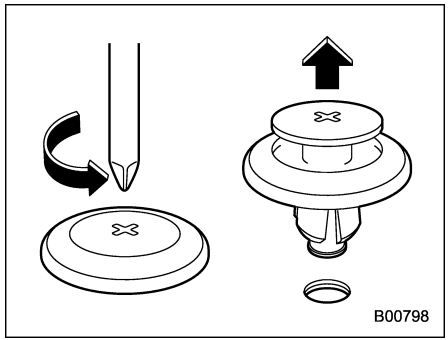


1. Tournez l'agrafe dans le sens inverse des aiguilles d'une montre à l'aide d'un tournevis cruciforme jusqu'à ce que la partie centrale de l'agrafe se soulève.
2. Enlevez l'ensemble de l'agrafe en le tirant en haut.

▼ **Réinstallation des agrafes**

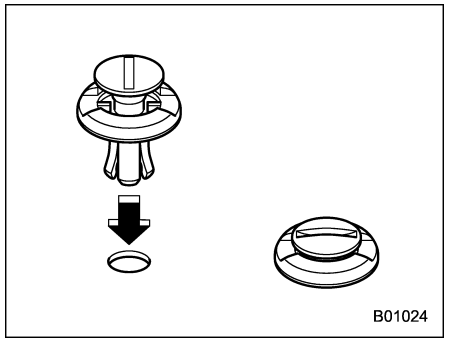


**Agrafes de type A**

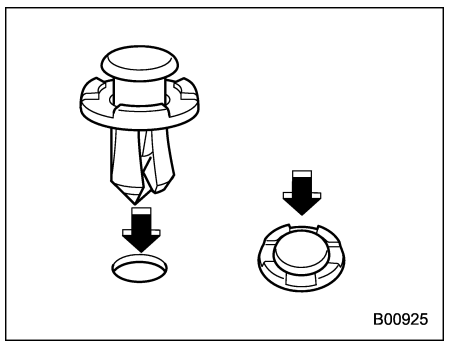


**Agrafes de type B**

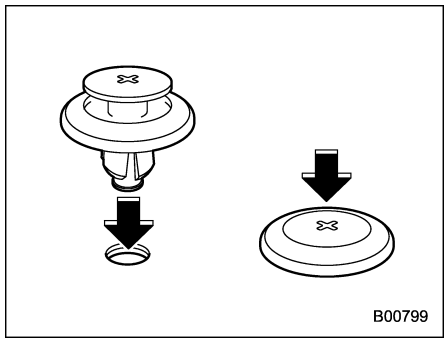


**Agrafes de type C**

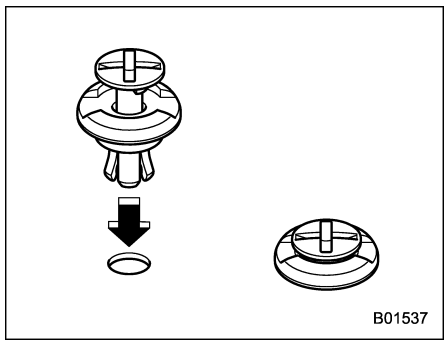


**Agrafes de type D**

Insérez d'abord l'agrafe sans la partie centrale puis poussez dans le trou la partie centrale de l'agrafe.

## 11-4. Capot moteur

**⚠ ATTENTION**

- **Soyez extrêmement prudent afin de ne pas vous pincer les doigts ou coincer d'autres objets lors de la fermeture du capot moteur.**
- **N'appuyez pas fortement sur le capot pour le fermer. Cela pourrait déformer le métal.**
- **Soyez extrêmement prudent lors de l'ouverture du capot moteur lorsque le vent est fort. Le capot moteur pourrait se refermer brusquement, et provoquer des blessures s'il claque.**
- **N'installez aucun accessoire autre que des pièces SUBARU d'origine sur le capot moteur. Si le capot moteur est trop lourd, la béquille risque de ne pas pouvoir le soutenir lorsqu'il est ouvert.**
- **Vérifiez que l'extrémité de la béquille de hayon est insérée dans la fente. Si elle n'est pas insérée correctement, le hayon peut se refermer et provoquer des blessures.**

**Ouverture du capot:**

1. Si les balais d'essuie-glaces ont été écartés du pare-brise, remettez-les en position normale contre la vitre.

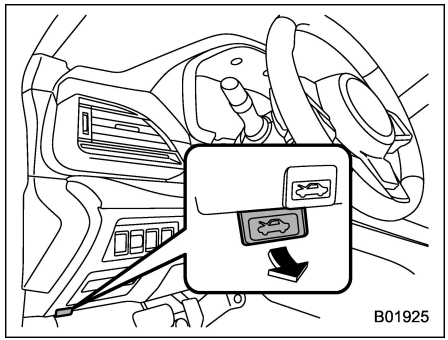


2. Tirez le bouton d'ouverture du capot sous le tableau de bord.

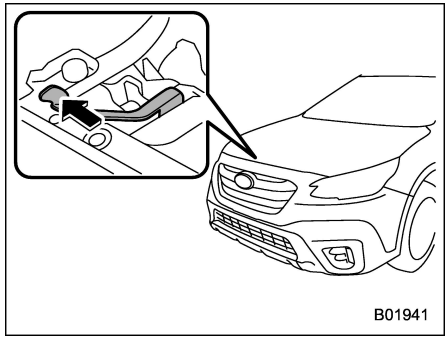


3. Libérez le crochet secondaire du capot en poussant vers la gauche le levier par l'entrebâillement entre la calandre avant et le capot.

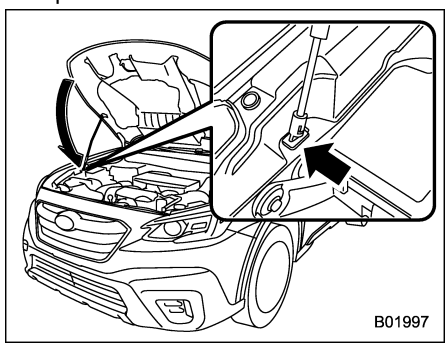


4. Soulevez le capot, sortez le soutien de capot de son récipient et insérez le bout du

soutien dans la fente du compartiment moteur.

**Fermeture du capot:**

1. Levez légèrement le capot et retirez le soutien de capot de la fente du compartiment moteur et remettez le soutien dans son récipient.
2. Abaissez le capot jusqu'à une hauteur de 15 cm (5,9 po) environ de la position de fermeture complète, puis lâchez-le.
3. Après fermeture, vérifiez toujours que le capot est convenablement verrouillé.

Si le capot ne se verrouille pas, recommencez en le lâchant d'un peu plus haut.

**⚠ DANGER**

**Avant de prendre la route, vérifiez toujours que le capot est bien verrouillé. Imparfaitement verrouillé, il risque de s'ouvrir pendant la conduite, ce qui peut causer un grave accident car le conducteur ne peut plus voir la route.**

## 11-5. Vue d'ensemble du compartiment moteur

### ■ Modèles 2,5 L

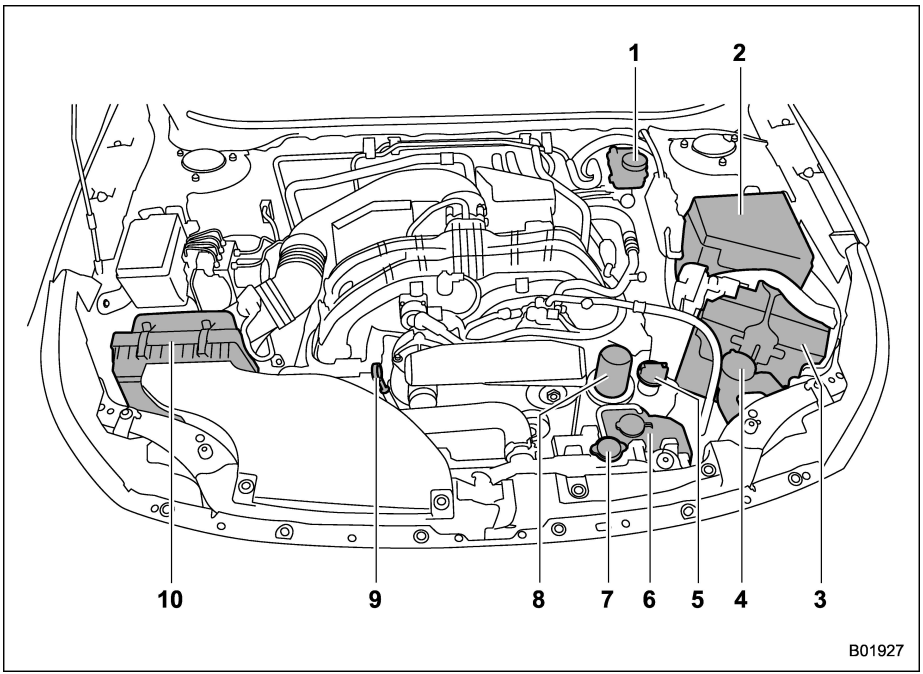


1) Réservoir de liquide de frein (page 560)
2) Boîte à fusibles principale (page 579)
3) Batterie (page 578)
4) Réservoir de liquide de lave-glace de pare-brise (page 572)
5) Bouchon de remplissage d'huile moteur (page 550)
6) Réservoir du liquide de refroidissement du moteur (page 554)
7) Bouchon du radiateur (page 554)
8) Filtre à huile moteur (page 552)
9) Jauge de niveau d'huile moteur (page 550)
10) Boîtier de filtre à air (page 556)

## ■ Modèles 2,4 L

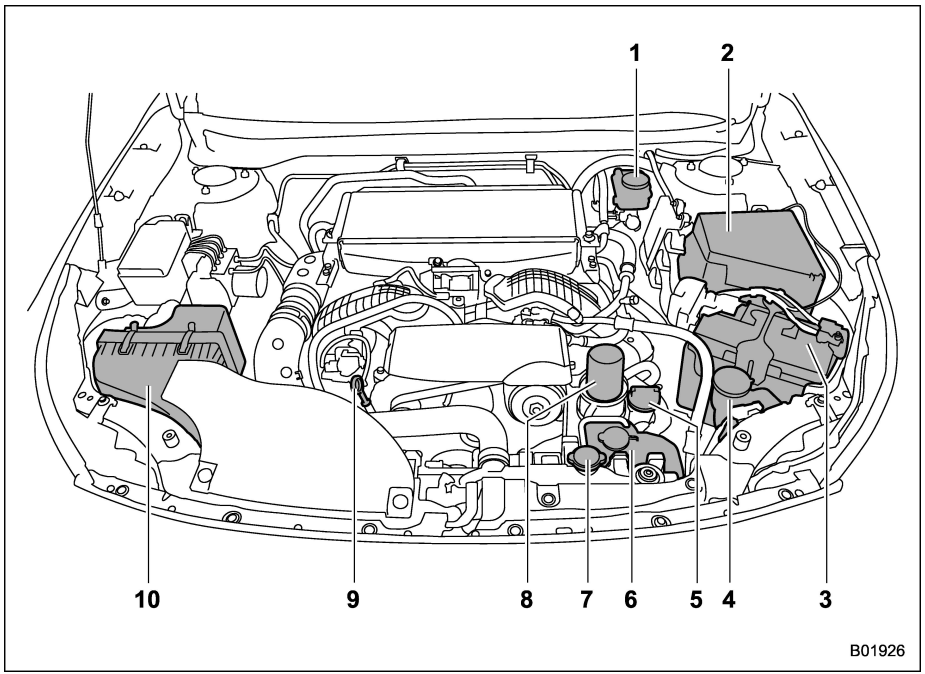


1) Réservoir de liquide de frein (page 560)
2) Boîte à fusibles principale (page 579)
3) Batterie (page 578)
4) Réservoir de liquide de lave-glace de pare-brise (page 572)
5) Bouchon de remplissage d'huile moteur (page 550)
6) Réservoir du liquide de refroidissement du moteur (page 554)
7) Bouchon du radiateur (page 554)
8) Filtre à huile moteur (page 552)
9) Jauge de niveau d'huile moteur (page 550)
10) Boîtier de filtre à air (page 556)

## 11-6. Huile moteur

**⚠ ATTENTION**

- **Si la jauge de niveau ne s'enlève pas facilement, tournez-la à droite et à gauche, puis tirez-la. Sinon, vous pourriez vous blesser accidentellement en forçant.**
- **N'utilisez que l'huile moteur de la qualité et de la viscosité recommandées.**
- **Veillez à ne pas répandre de l'huile moteur pendant le remplissage. L'huile répandue sur le tuyau d'échappement risque de produire une mauvaise odeur et de la fumée et peut même s'enflammer. Si l'huile moteur a coulé sur le tuyau d'échappement, n'oubliez pas d'essuyer pour éliminer l'huile répandue.**

### ■ Consommation d'huile moteur

De l'huile moteur est consommée pendant la conduite. Le taux de consommation peut être affecté par des facteurs tels que le type de boîte de vitesses, le style de conduite, le terrain et la température. Dans les conditions suivantes, la consommation d'huile peut augmenter, il est donc nécessaire de refaire l'appoint entre les intervalles d'entretien:

- Lorsque le moteur est neuf et en période de rodage
- Lorsque la qualité de l'huile moteur est basse
- Lorsqu'une huile de viscosité incorrecte est utilisée
- Lorsque le freinage moteur est utilisé (à plusieurs reprises)
- Lorsque le moteur fonctionne à un régime élevé (pendant de longues périodes)
- Lorsque le moteur a une charge ou une demande excessive (pendant de longues périodes)
- Lors de la traction d'une remorque (Outback)
- Lorsque le moteur tourne au ralenti pendant de longues périodes
- Lorsque la circulation est discontinue et/ou en cas de circulation dense
- Lorsque le véhicule est utilisé par des températures extrêmes
- Lorsque les accélérations et décélérations du véhicule sont fréquentes

Dans ces conditions ou dans des conditions similaires, vérifiez l'huile au moins une fois sur deux lorsque vous faites le plein et changez l'huile moteur plus fréquemment. Différents conducteurs du même véhicule peuvent expérimenter des résultats différents. Si votre taux de consommation d'huile est plus important que prévu, veuillez contacter votre détaillant SUBARU agréé qui peut effectuer un test dans des conditions contrôlées.

### ■ Contrôle du niveau d'huile

1. Garez le véhicule sur une surface plane et arrêtez le moteur. Ne contrôlez pas le niveau d'huile juste après l'arrêt du moteur mais attendez au moins 5 minutes pour laisser à l'huile le temps de redescendre au carter inférieur.

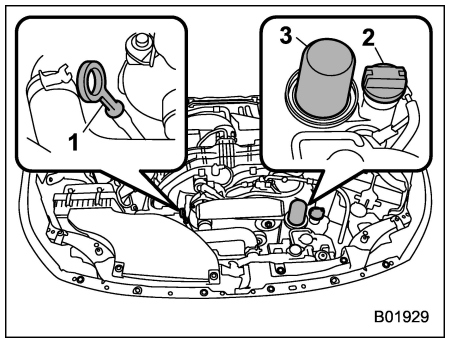


**Modèles 2,5 L**
1) Jauge de niveau d'huile
2) Bouchon de remplissage en huile moteur
3) Filtre à huile

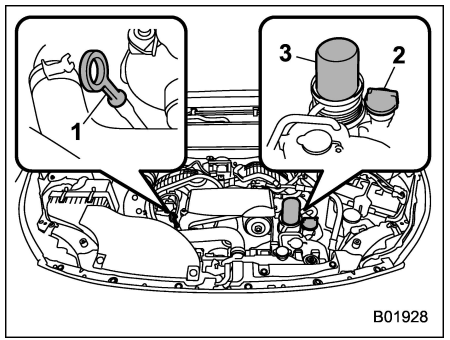


**Modèles 2,4 L**
1) Jauge de niveau d'huile
2) Bouchon de remplissage en huile moteur
3) Filtre à huile

**⚠ ATTENTION**

**Si la jauge de niveau ne s'enlève pas facilement, tournez-la à droite et à gauche, puis tirez-la. Sinon, vous pourriez vous blesser accidentellement en forçant.**

2. Tirez la jauge de niveau, essuyez-la et remettez-la en place.
3. Assurez-vous que la jauge de niveau soit correctement insérée jusqu'à son arrêt.

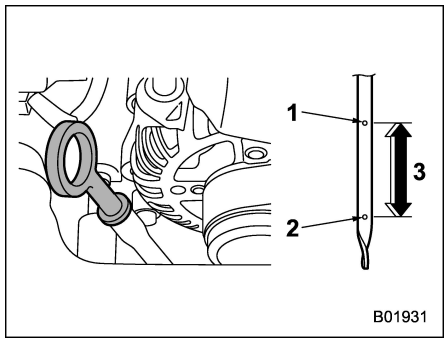


**Modèles 2,5 L**
1) Niveau maximal
2) Niveau minimal
3) Environ 1,0 litre (1,1 US qt, 0,9 Imp qt) du niveau bas au niveau maximal



– SUITE –

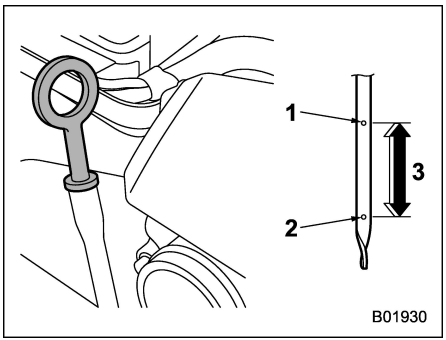


**Modèles 2,4 L**
1) Niveau maximal
2) Niveau minimal
3) Environ 1,0 litre (1,1 US qt, 0,9 Imp qt) du niveau bas au niveau maximal

4. Retirez à nouveau la jauge de niveau d'huile.

5. Contrôlez le niveau d'huile sur la jauge. Si le niveau d'huile est en dessous du repère de niveau bas, ajoutez de l'huile de manière à atteindre le niveau maximal.

**ATTENTION**

- **Veillez à ne pas toucher le filtre à huile moteur lorsque vous enlevez le bouchon de remplissage d'huile. Vous risquez de vous brûler, de vous pincer les doigts, ou de subir d'autres blessures.**
- **N'utilisez que l'huile moteur de la qualité et de la viscosité recommandées.**
- **Veillez à ne pas répandre de l'huile moteur pendant le remplissage. L'huile répandue sur le tuyau d'échappement risque de produire une mauvaise odeur et de la fumée et peut même s'enflammer. Si l'huile moteur a coulé sur le tuyau d'échappement, n'oubliez pas d'essuyer pour éliminer l'huile répandue.**

Pour ajouter de l'huile moteur, retirez le bouchon de remplissage d'huile moteur, puis versez lentement l'huile moteur par la goulotte de remplissage. Une fois l'huile versée dans le moteur, vérifiez que le niveau est correct à l'aide de la jauge de niveau.

## REMARQUE

- **Pour éviter tout excès de remplissage, ne remplissez pas plus haut que le repère maximal lorsque le moteur est froid.**
- **Après avoir ajouté ou vidangé l'huile moteur, chauffez le moteur et arrêtez-le lorsque vous êtes sur une surface plane, puis démarrez le moteur après qu'une minute ou plus se soit écoulée. Assurez-vous que le témoin avertisseur s'éteigne une fois le moteur démarré. Reportez-vous à "Indicateur d'avertissement de niveau d'huile moteur bas" ☞P203.**

## ■ Vidange de l'huile et remplacement du filtre

Effectuez les vidanges d'huile et remplacements du filtre à huile en suivant le programme d'entretien inclus dans le "Livret de Garantie et d'Entretien".

## REMARQUE

- **Le remplacement de l'huile moteur et du filtre à huile doit être effectué par un professionnel qualifié. Contactez votre concessionnaire SUBARU pour plus de détails sur le remplacement de l'huile moteur et du filtre à huile. Des techniciens parfaitement qualifiés sont présents chez les concessionnaires SUBARU et sont formés à l'utilisation des outils spécifiques, des pièces de rechange et de l'huile recommandée pour cette intervention. Les huiles usagées sont également mises au rebut de manière appropriée.**
- **Si vous changez l'huile vous-même, respectez les réglementations locales et mettez l'huile usagée au rebut de**

**manière appropriée.**

### ■ Qualité et viscosité d'huile recommandées

**⚠ ATTENTION**

**N'utilisez que l'huile moteur de la qualité et de la viscosité recommandées.**

Reportez-vous à "Huile moteur" ☞P594.

### REMARQUE

**La viscosité, c'est-à-dire l'épaisseur de l'huile moteur, influe sur la consommation de carburant. Les huiles de faible viscosité permettent d'économiser le carburant. Cependant, par temps chaud, il faut une huile plus visqueuse pour assurer la lubrification correcte du moteur.**

### ■ Huile synthétique

Il est recommandé d'utiliser une huile moteur synthétique satisfaisant aux exigences de l'huile moteur classique. Lorsque vous utilisez de l'huile synthétique, vous devez utiliser une huile de la même classe, viscosité et catégorie que celle indiquée dans ce Manuel du conducteur. Reportez-vous à "Huile moteur" ☞P594. Respectez aussi les fréquences de remplacement de l'huile et du filtre à huile prévues dans le Livret de Garantie et d'Entretien.

### REMARQUE

**L'huile synthétique de grade et viscosité noté dans le chapitre 12 est recommandée pour des performances optimales du moteur. De l'huile conventionnelle peut être utilisée si de l'huile synthétique n'est pas disponible.**

## 11-7. Système de refroidissement

**⚠ DANGER**

**N'ouvrez jamais le bouchon du radiateur avant d'arrêter le moteur et attendez que le moteur ait suffisamment refroidi. Lorsque le moteur est chaud, le liquide de refroidissement est sous pression. À l'ouverture du bouchon alors que le moteur est encore chaud, le liquide bouillant risque de jaillir avec force et d'infliger de très graves brûlures.**

**⚠ ATTENTION**

- **Les véhicules sont chargés en usine avec du liquide de refroidissement SUBARU SUPER COOLANT qui n'a pas besoin d'être remplacé pendant 11 ans/ 220 000 km (137 500 milles). Ne mélangez pas ce liquide de refroidissement avec du liquide d'une autre marque ou d'un autre type pendant cette période. Ceci réduirait la durée de vie du liquide de refroidissement. Si, pour quelque raison que ce soit,**

– SUITE –

**il s'avérait nécessaire de rétablir le niveau de liquide de refroidissement, utilisez uniquement du liquide de refroidissement SUBARU SUPER COOLANT.**

**En cas de mélange du liquide de refroidissement SUBARU SUPER COOLANT avec un liquide d'une autre marque ou d'un autre type, c'est l'intervalle d'entretien du liquide utilisé pour le mélange qui s'applique.**

- **Veillez à ne pas répandre du liquide de refroidissement du moteur sur les peintures. Le liquide de refroidissement contient de l'alcool, qui pourrait endommager les peintures.**

## ■ Ventilateur, tuyaux et raccords

Le système de refroidissement de votre véhicule est muni d'un ventilateur électrique à commande thermostatique qui se met en marche lorsque le liquide de refroidissement du moteur atteint une certaine température.

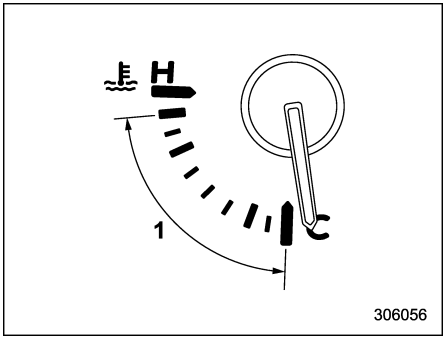


1) Portée de fonctionnement normale

Si le ventilateur de radiateur ne fonctionne pas même lorsque la jauge de température du liquide de refroidissement moteur dépasse la plage de fonctionnement normale, le circuit du ventilateur peut être défectueux. Reportez-vous à "Jauge de température du liquide de refroidissement du moteur" ☞P194.

Contrôlez le fusible et remplacez-le si nécessaire. Reportez-vous à "Fusibles" ☞P579 et "Fusibles et circuits" ☞P600. Si le fusible n'est pas grillé, faites examiner le système de refroidissement par un concessionnaire SUBARU.

S'il est nécessaire de rajouter fréquemment du liquide de refroidissement, il y a vraisemblablement une fuite à partir du système de refroidissement. Contrôlez l'étanchéité du système et vérifiez que les tuyaux sont en bon état et les raccords bien serrés.

## ■ Liquide de refroidissement du moteur

### ▼ Contrôle du niveau de liquide de refroidissement

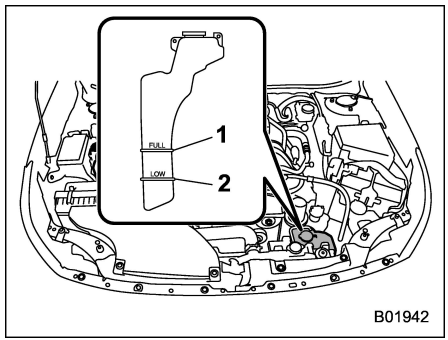


1) Repère de niveau "FULL"
2) Repère de niveau "LOW"

Contrôlez le niveau de liquide de refroidissement à chaque ravitaillement en carburant.

1. Contrôlez le niveau du liquide de refroidissement dans le réservoir, à l'extérieur, lorsque le moteur est froid.
2. Si le niveau est proche ou plus bas que

le repère de limite inférieur “LOW”, ajoutez du liquide de refroidissement jusqu’au repère de limite supérieur “FULL”. Si le réservoir est vide, retirez le bouchon du radiateur de refroidissement et remplissez jusqu’à juste en dessous du goulot de remplissage, comme indiqué dans l’illustration suivante.

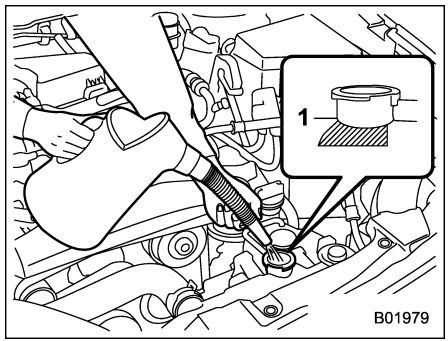


1) Remplissez jusqu’ici.

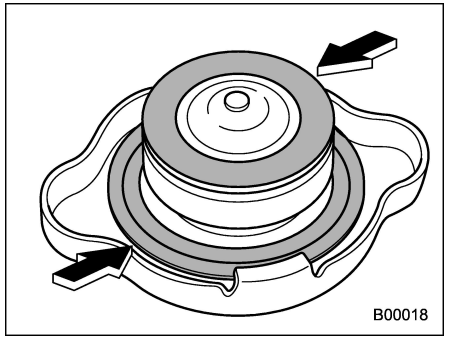


3. Après le remplissage du vase d’expansion et du radiateur, refermez le bouchon en vérifiant que les joints de caoutchouc du bouchon de radiateur sont bien en place.

**⚠ ATTENTION**

- **Veillez à ne pas répandre du liquide de refroidissement du moteur pendant le remplissage. Le liquide de refroidissement répandu sur le tuyau d’échappement risque de produire une mauvaise odeur et de la fumée et peut même s’enflammer. Si le liquide de refroidissement du moteur a coulé sur le tuyau d’échappement, n’oubliez pas d’essuyer pour éliminer ce liquide.**
- **Veillez à ne pas répandre du liquide de refroidissement du moteur sur les peintures. Le liquide de refroidissement contient de l’alcool, qui pourrait endommager les peintures.**

### ▼ Vidange du liquide de refroidissement

Il peut être difficile de vidanger le liquide de refroidissement. Faites vidanger le liquide de refroidissement par votre concessionnaire SUBARU si nécessaire.

Le liquide de refroidissement doit être vidangé conformément au programme d’entretien inclus dans le “Livret de Garantie et d’Entretien”.

## 11-8. Élément du filtre à air

**⚠ DANGER**

**Ne faites pas tourner le moteur si l'élément du filtre à air n'est pas en place. En plus de sa fonction de filtrage, l'élément du filtre à air arrête les flammes en cas de retour de flammes à partir du moteur. Sans l'élément du filtre à air, vous risquez d'être brûlé par un retour de flammes du moteur.**

**⚠ ATTENTION**

**Remplacez toujours l'élément du filtre à air par une pièce d'origine SUBARU. Dans le cas contraire, vous risqueriez d'endommager le moteur.**

L'élément du filtre à air fonctionne comme un écran de filtrage. Si cet élément a été enlevé ou s'il est déchiré, ceci compromet la longévité du moteur car l'usure est plus rapide.

L'élément du filtre à air est de type sec. Il n'est donc pas nécessaire de le nettoyer ou de le laver.

### ■ Remplacement de l'élément du filtre à air

Effectuez les remplacements de l'élément du filtre à air en suivant le programme d'entretien inclus dans le "Livret de Garantie et d'Entretien". Si le véhicule est utilisé dans un environnement extrêmement poussiéreux, remplacez-le plus fréquemment. Il est recommandé de toujours utiliser des pièces SUBARU d'origine.

**▼ Modèles 2,5 L**

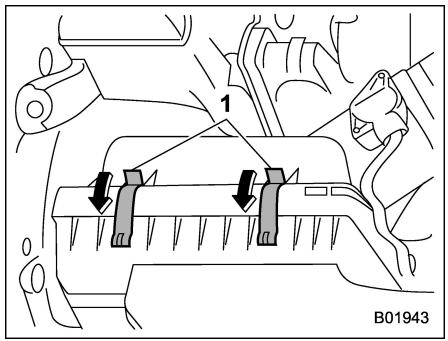


1) Agrafes

1. Décrochez les deux agrafes de maintien du boîtier de filtre à air (arrière).

2. Ouvrez le boîtier de filtre à air et tirez le couvercle vers l'arrière tout en le levant.

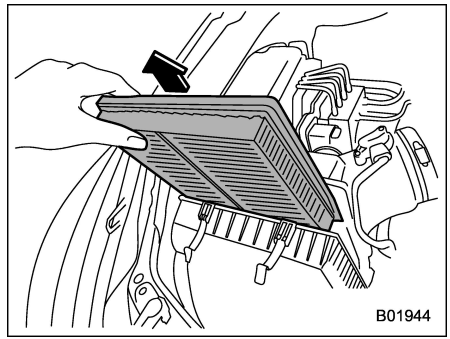


3. Retirez l'élément du filtre à air.

**⚠ ATTENTION**

**Si l'intérieur du boîtier de filtre à air est extrêmement sale (par exemple, présence de sable), contactez un concessionnaire SUBARU et faites nettoyer le boîtier de filtre à air.**

4. Si des corps étrangers plus grands, tels que des feuilles, se trouvent à l'intérieur du boîtier de filtre à air, retirez-les.

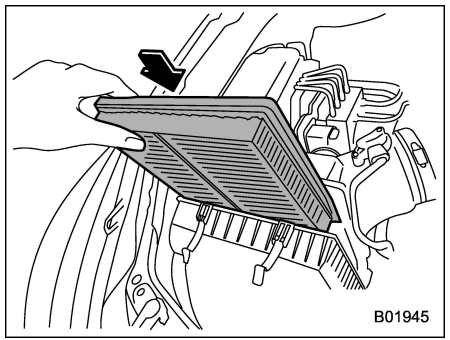


5. Installez un élément du filtre à air neuf en orientant le côté longitudinal et le côté transversal de la même manière que sur l'illustration.

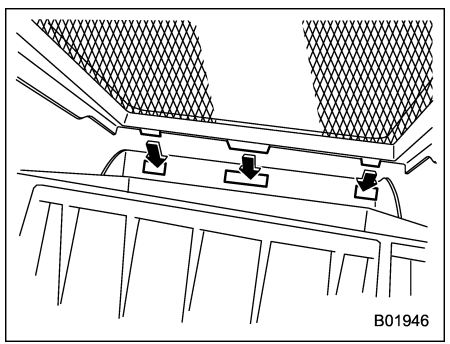


6. Pour installer le boîtier de filtre à air (arrière), introduisez les trois taquets du boîtier de filtre à air (arrière) dans les encoches du boîtier de filtre à air (avant).
7. Installez dans l'ordre inverse du retrait.

▼ **Modèles 2,4 L**

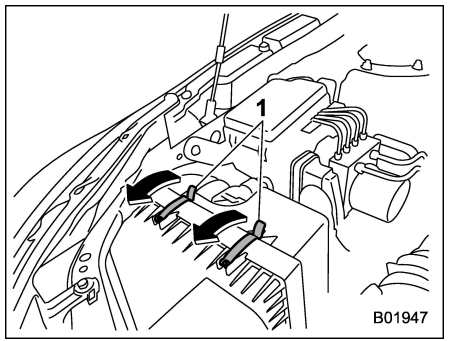


1) Agrafes

1. Décrochez les deux agrafes de maintien du boîtier de filtre à air (arrière).
2. Ouvrez le boîtier de filtre à air et tirez le couvercle vers l'arrière tout en le levant.

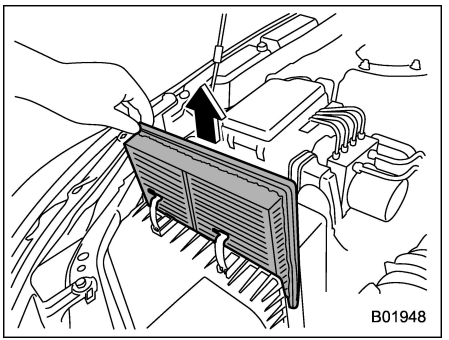


3. Retirez l'élément du filtre à air.

**⚠ ATTENTION**

**Si l'intérieur du boîtier de filtre à air est extrêmement sale (par exemple, présence de sable), contactez un concessionnaire SUBARU et faites nettoyer le boîtier de filtre à air.**

4. Si des corps étrangers plus grands, tels que des feuilles, se trouvent à l'intérieur du boîtier de filtre à air, retirez-les.



*– SUITE –*

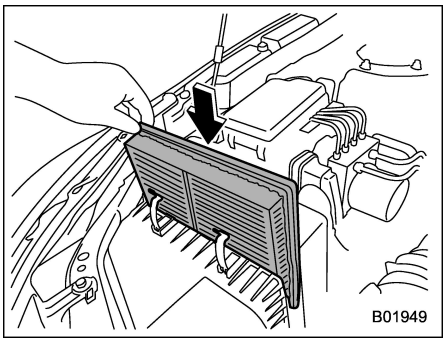


5. Installez un élément du filtre à air neuf en orientant le côté longitudinal et le côté transversal de la même manière que sur l'illustration.

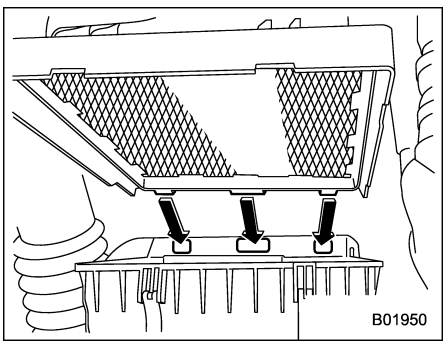


6. Pour installer le boîtier de filtre à air (arrière), introduisez les trois taquets du boîtier de filtre à air (arrière) dans les encoches du boîtier de filtre à air (avant).
7. Installez les pièces retirées dans l'ordre inverse du retrait.

## 11-9. Bougies d'allumage

Le remplacement des bougies d'allumage du véhicule peut présenter des difficultés. Nous vous recommandons de faire remplacer les bougies d'allumage par votre concessionnaire SUBARU.

Les bougies d'allumage doivent être remplacées conformément au programme d'entretien inclus dans le "Livret de Garantie et d'Entretien".

### ■ Bougies d'allumage recommandées

Reportez-vous à "Circuit électrique" ☞P598.

## 11-10. Courroies d'entraînement

Il n'est pas nécessaire de contrôler périodiquement le fléchissement de la courroie d'entraînement, ce moteur étant équipé d'un tendeur automatique de courroie. Toutefois, le remplacement de la courroie doit être effectué conformément au programme d'entretien inclus dans le "Livret de Garantie et d'Entretien". Pour leur remplacement, adressez-vous à votre concessionnaire SUBARU.

Lorsque la courroie est détendue, fendillée ou usée, contactez un concessionnaire SUBARU.

## 11-11. Liquide de transmission à variation continue

Il n'y a pas de jauge de niveau de liquide. Il n'est en principe pas nécessaire de contrôler le niveau de liquide de transmission à variation continue. Cependant, si nécessaire, nous vous recommandons de consulter un concessionnaire SUBARU pour une inspection.

## 11-12. Huile du différentiel avant et huile du différentiel arrière

Il n'est pas nécessaire de vérifier le niveau d'huile de différentiel. Vérifiez l'absence de fissures, de dommages ou de fuites. Toutefois, l'inspection de l'huile doit être effectuée conformément au programme d'entretien inclus dans le "Livret de Garantie et d'Entretien". Adressez-vous à votre concessionnaire SUBARU pour plus de détails.

### ■ Qualité et viscosité d'huile recommandées

Chaque fabricant a sa propre formule pour l'huile de base et utilise ses propres additifs. Ne mélangez jamais des huiles de marques différentes. Pour plus de détails, reportez-vous à "Huile du différentiel avant et arrière" ☞P596.

**⚠ ATTENTION**

**Utiliser une huile de différentiel différente de celle spécifiée peut provoquer une baisse des performances du véhicule.**

## 11-13. Liquide de frein

### ■ Contrôle du niveau de liquide

**⚠ DANGER**

- **Évitez soigneusement tout contact du liquide de frein avec les yeux car ce liquide est agressif pour les yeux. En cas de pénétration dans les yeux, rincez-vous les yeux immédiatement et abondamment avec de l'eau propre. Pour la sécurité, il est recommandé de porter des lunettes de protection en effectuant ce travail.**
- **Exposé à l'air, le liquide de frein absorbe l'humidité de l'air. La présence d'humidité dans le liquide de frein cause une dangereuse perte d'efficacité au freinage.**
- **S'il est nécessaire d'ajouter fréquemment du liquide, il y a vraisemblablement une fuite. Le cas échéant, faites contrôler le véhicule chez un concessionnaire SUBARU.**

**⚠ ATTENTION**

- **En ajoutant du liquide de frein, prenez grand soin de ne pas introduire d'impuretés dans le réservoir.**
- **Veillez à ne pas répandre du liquide de frein sur les peintures ou les pièces en caoutchouc. L'alcool contenu dans le liquide de frein peut les endommager.**
- **Veillez à ne pas répandre du liquide de frein pendant le remplissage. Le liquide de frein répandu sur le tuyau d'échappement risque de produire une mauvaise odeur et de la fumée et peut même s'enflammer. Si le liquide de frein a coulé sur le tuyau d'échappement, n'oubliez pas d'essuyer pour éliminer le liquide répandu.**

Vérifiez visuellement le niveau de liquide de frein du réservoir tous les mois sur une surface plane.

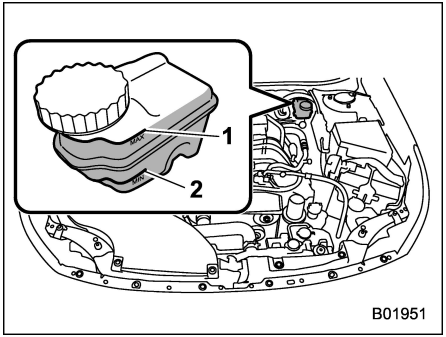


1) Ligne de niveau "MAX"
2) Ligne de niveau "MIN"

Assurez-vous de contrôler le niveau de liquide de frein de l'extérieur du réservoir. Si le niveau de liquide se situe en dessous du repère "MIN", ajoutez du liquide de frein jusqu'au repère "MAX". N'utilisez que du liquide de frein provenant d'un récipient hermétiquement bouché.

### ■ Liquide de frein recommandé

Reportez-vous à “Liquides” ☞P597.

**⚠ ATTENTION**

**Ne mélangez jamais des liquides de frein de marques différentes. Évitez également de mélanger des liquides DOT 3 et DOT 4, même s’ils sont de la même marque.**

## 11-14. Servofrein

Le servofrein utilise la dépression du collecteur d’admission du moteur pour réduire la force nécessaire pour appuyer sur la pédale de frein.

La dépression dans le servofrein peut être insuffisante si la pédale de frein est enfoncée lorsque le moteur est arrêté ou après un stationnement prolongé du véhicule. Dans de tels cas, il est nécessaire d’enfoncer la pédale de frein avec plus de force que d’habitude.

## 11-15. Pédale de frein

Contrôlez la course libre et la garde de la pédale de frein lorsque cela est indiqué dans le programme d’entretien inclus dans le “Livret de Garantie et d’Entretien”.

## 11-16. Remplacement des plaquettes de frein

**⚠ ATTENTION**

- **Continuer à utiliser le véhicule avec des indicateurs d'usure des plaquettes de frein qui couinent entraînera ensuite une intervention coûteuse pour la réparation ou le remplacement des rotors de frein.**
- **Il est recommandé de débrancher la batterie du véhicule avant de remplacer les plaquettes de frein. Toutefois, il est dangereux de débrancher la batterie du véhicule. Nous vous recommandons de faire remplacer les plaquettes de frein par votre concessionnaire SUBARU.**

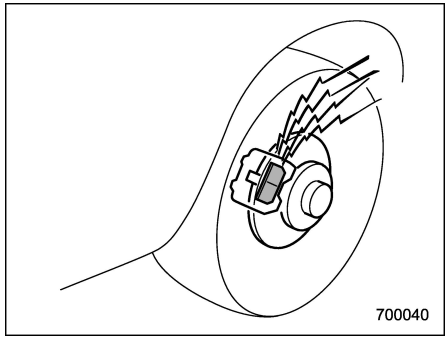


Les freins à disque sont équipés d'indicateurs sonores d'usure sur les plaquettes de frein. Si l'usure des plaquettes de frein est proche de la limite de service, ces indicateurs émettent un couinement caractéristique et bien audible lorsque vous appuyez sur la pédale de frein.

Si vous entendez ce couinement chaque fois que vous appuyez sur la pédale de frein, faites contrôler les plaquettes de frein par un concessionnaire SUBARU le plus tôt possible.

## 11-17. Roues et pneus

### ■ Types de pneus

Vous devez bien connaître le type de pneus dont votre véhicule est équipé.

#### ▼ Pneus toutes saisons

Les pneus montés en usine sur les véhicules neufs sont des pneus toutes saisons.

Les pneus toutes saisons sont conçus pour assurer de bonnes performances de traction, de tenue de route et de freinage tout au long de l'année, et ils peuvent être utilisés sur routes enneigées ou verglacées. Toutefois, sur la neige fraîche ou dense et sur le verglas, les pneus toutes saisons n'ont pas des performances de traction aussi bonnes que les pneus hiver (pneus neige).

Les pneus toutes saisons se reconnaissent à l'inscription "ALL SEASON" et/ou "M+S" (Boue & Neige) qu'ils portent sur le flanc.

#### ▼ Pneus été

Les pneus été sont des pneus conçus pour les vitesses élevées et conviennent particulièrement bien à la conduite sur autoroute par temps sec.

Les pneus été sont inadaptés à la conduite sur chaussée glissante, sur routes ennei-

gées ou verglacées par exemple.

Si vous devez conduire sur routes enneigées ou verglacées, nous vous recommandons vivement d'utiliser des pneus d'hiver (pneus neige).

Lorsque vous montez des pneus d'hiver, vous devez en monter sur les quatre roues.

▼ **Pneus hiver (pneus neige)**

Les pneus hiver sont les mieux adaptés à la conduite sur routes enneigées ou verglacées. Toutefois, sur les routes qui ne sont ni enneigées ni verglacées, les pneus hiver n'ont pas des performances aussi bonnes que les pneus été ou les pneus toutes saisons.

## ■ Système de surveillance de la pression des pneus (TPMS) (modèles spécification des États-Unis)

Le système de surveillance de la pression des pneus avertit le conducteur en cas de baisse sensible de la pression d'un pneu, chaque roue étant équipée d'un capteur qui émet un signal de pression. Le système de surveillance de la pression des pneus ne fonctionne que pendant que le véhicule roule. En outre, le système ne peut pas toujours réagir immédiatement en cas de baisse soudaine de la pression (par exemple l'éclatement du pneu causé par un objet pointu ou tranchant).

Si vous réglez la pression des pneus dans un garage chauffé et roulez ensuite par temps très froid, il peut en résulter une baisse de la pression des pneus suffisante pour causer l'allumage du témoin avertisseur de pression de gonflage basse des pneus. Pour éviter ce problème, lorsque vous réglez la pression des pneus dans un garage chauffé, gonflez les pneus à une pression plus élevée que la valeur prescrite sur l'étiquette des pneus. À savoir, la pression de gonflage doit être augmentée de 6,9 kPa (0,07 kgf/cm², 1 psi) pour chaque écart de 5,6 °C (10 °F) entre la température du garage et la température extérieure. À titre d'illustration, la table ci-après indique les pressions de gonflage requises pour certaines températures extérieures en supposant que la température du garage est de 15,6 °C (60 °F).

**Exemple:**

Taille des pneus: 225/55R17 97V, 225/50R18 95V

Pressions de gonflage standard:

Avant: 230 kPa (2,3 kgf/cm², 33 psi)

Arrière: 220 kPa (2,2 kgf/cm², 32 psi)

Température du garage: 15,6 °C (60 °F)

| Température extérieure | Pression corrigée (kPa [kgf/cm², psi]) | |
|---|---|---|
| | Avant | Arrière |
| −1 °C (30 °F) | 250 (2,5, 36) | 240 (2,4, 35) |
| −12 °C (10 °F) | 265 (2,65, 38) | 255 (2,55, 37) |
| −23 °C (−10 °F) | 280 (2,8, 41) | 270 (2,7, 39) |

**Exemple:**

Taille des pneus: 225/65R17 102H, 225/60R18 100H

Pressions de gonflage standard:

Avant: 240 kPa (2,4 kgf/cm², 35 psi)

Arrière: 230 kPa (2,3 kgf/cm², 33 psi)

Température du garage: 15,6 °C (60 °F)

| Température extérieure | Pression corrigée (kPa [kgf/cm², psi]) | |
|---|---|---|
| | Avant | Arrière |
| −1 °C (30 °F) | 260 (2,65, 38) | 250 (2,5, 36) |
| −12 °C (10 °F) | 275 (2,8, 40) | 265 (2,65, 38) |
| −23 °C (−10 °F) | 290 (2,95, 42) | 280 (2,8, 41) |

Lorsque vous avez réglé la pression des pneus dans un garage chauffé, si le témoin avertisseur de pression de gonflage basse des pneus s'allume lorsque vous roulez par temps froid, regonflez vos pneus à la valeur corrigée selon la méthode décrite ci-dessus. Ensuite, rou-

– SUITE –

lez à une vitesse supérieure à 32 km/h (20 mi/h) pour vérifier que le témoin avertisseur de pression de gonflage basse des pneus s'éteint quelques minutes plus tard. Si le témoin avertisseur de pression de gonflage basse des pneus ne s'éteint pas, il est possible que le système de surveillance de la pression des pneus ne fonctionne pas normalement. Le cas échéant, faites contrôler le système par un concessionnaire SUBARU le plus tôt possible.

Lorsque le véhicule roule, le frottement entre les pneus et la chaussée produit un certain échauffement des pneus. Lorsque vous roulez avec le témoin avertisseur de pression de gonflage basse des pneus allumé, une remontée de la température atmosphérique ou l'échauffement normal des pneus dû au roulage peuvent entraîner une élévation de pression des pneus suffisante pour causer l'extinction du témoin avertisseur.

Il est nécessaire de procéder à une réinitialisation du système lorsqu'on change les roues (par exemple, pour chausser des pneus neige), et il faut installer sur les nouveaux pneus de nouvelles valves TPMS. Suite à un remplacement des roues, faites exécuter cette opération par un concessionnaire SUBARU.

Certaines jantes du commerce peuvent être incompatibles avec les valves TPMS. Lorsque vous changez vos roues (par exemple, pour chausser des pneus neige), utilisez des jantes portant le même numéro de pièces que les jantes d'origine. En l'absence de valves/capteurs TPMS appropriés sur l'ensemble des quatre roues, le système TPMS du véhicule ne peut pas fonctionner et le témoin avertisseur du tableau de bord reste allumé après avoir clignoté pendant environ une minute.

Lorsque vous remplacez un pneu, des réglages sont nécessaires pour que le système de surveillance de la pression des pneus continue à fonctionner normalement. Lors d'un changement de roue, vous devez donc faites exécuter cette opération par un concessionnaire SUBARU.

**⚠ DANGER**

**Si le témoin avertisseur de pression de gonflage basse des pneus ne s'allume pas du tout lors de la mise sur ON du contacteur d'allumage, ou s'il reste allumé après avoir clignoté pendant environ une minute, faites contrôler le système de surveillance de la pression des pneus par un concessionnaire SUBARU le plus tôt possible.**

**Si le témoin s'allume pendant la conduite, ne freinez jamais brusquement. Au lieu de cela, effectuez la procédure suivante. Faute de quoi, vous courez le risque d'un accident avec d'importants dégâts matériels au véhicule et des blessures graves.**

1) **Continuez à avancer en ligne droite tout en réduisant progressivement la vitesse.**
2) **Quittez lentement la route et garez le véhicule dans un endroit sûr.**

**Si ce témoin reste allumé pendant la conduite une fois la pression des pneus réglée, l'un des pneus est probablement en mauvais état et perd rapidement son air. Dès que vous avez des raisons de croire qu'un pneu ne tient pas l'air, remplacez cette roue par la roue de secours.**

**Lorsqu'une roue de secours est installée ou si une jante a été remplacée sans faire transférer le capteur manométrique/transmetteur d'origine, le témoin avertisseur de pression de gonflage basse des**

**pneus s'illumine après avoir clignoté pendant environ une minute. C'est le signe que le système de surveillance de la pression des pneus (TPMS) ne peut pas surveiller l'ensemble des quatre roues. Contactez votre concessionnaire SUBARU dès que possible pour faire remplacer la roue et le capteur et/ou réinitialiser le système. Si le témoin reste allumé après avoir clignoté pendant environ une minute, contactez rapidement un concessionnaire SUBARU pour faire contrôler le véhicule.**

### ■ Inspection des pneus

Vérifiez quotidiennement que les pneus ne présentent ni dommages graves visibles, ni incrustations de clous ou de pierre. Vérifiez en même temps que les pneus ne présentent pas une usure anormale.

En cas de problème, consultez immédiatement un concessionnaire SUBARU.

**REMARQUE**

- **Si les jantes et les pneus heurtent des bordures de trottoir ou sont mis à rude épreuve comme lors de la conduite sur route déformée, les blessures qui leur sont ainsi infligées ne sont pas toujours visibles à l'œil nu. De telles dégradations ne se manifestent parfois qu'après un certain temps. Évitez de franchir des bordures de trottoir ou de passer sur des nids-de-poule ou autres irrégularités de terrain. Si vous ne pouvez l'éviter, faites-le à une vitesse aussi réduite que celle d'un piéton ou inférieure, et abordez la bordure de trottoir perpendiculairement. En outre, lorsque vous garez le véhicule, veillez à ce que les pneus ne soient pas écrasés contre la bordure de trottoir.**
- **En roulant, si vous ressentez des vibrations inhabituelles ou s'il est difficile de maintenir le véhicule en ligne droite, cela peut provenir de l'endommagement de l'un des pneus et/ou de l'une des jantes. Roulez lentement jusque chez un concessionnaire agréé SUBARU le plus proche, et faites contrôler le véhicule.**

### ■ Pression et usure des pneus

Maintenir les pneus à la pression de gonflage correcte en prolonge la durée de service et est indispensable à une bonne tenue de route du véhicule. Contrôlez et, si nécessaire, réglez la pression de chaque pneu ainsi que celle de la roue de secours (selon modèles) au moins une fois par mois et avant chaque long trajet.



– SUITE –

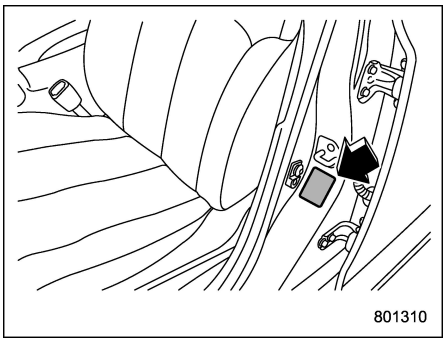


**Étiquette des pneus**

Contrôlez la pression de gonflage lorsque les pneus sont froids. Utilisez un gonfleur à manomètre pour ajuster la pression à la valeur indiquée sur l'étiquette des pneus. Cette étiquette des pneus est apposée contre le montant de la portière du côté du conducteur.

Même si le véhicule a peu roulé, les pneus sont chauds, et leur pression est plus élevée qu'à froid. La pression des pneus dépend aussi de la température extérieure. Le mieux est de contrôler la pression des pneus à l'extérieur, avant que le véhicule n'ait roulé.

Lorsqu'un pneu se réchauffe, l'air qu'il renferme se dilate et cela augmente la pression du pneu. Il ne faut donc pas dégonfler un pneu chaud pour en réduire la pression.

**REMARQUE**

- **La pression de l'air dans un pneu augmente d'environ 30 kPa (0,3 kgf/cm², 4,3 psi) lorsque le pneu se réchauffe.**
- **On peut considérer que les pneus sont froids lorsque le véhicule n'a pas roulé depuis plus de 3 heures, ou s'il a roulé moins de 1,6 km (1 mille).**

**⚠ DANGER**

**Ne dégonflez pas des pneus chauds pour régler la pression. Il en résulterait une pression de gonflage trop basse.**

Une pression de gonflage incorrecte nuit à une bonne tenue de route du véhicule et au confort, et elle entraîne une usure anormale des pneus.

- Pneus gonflés correctement (bande usée uniformément)

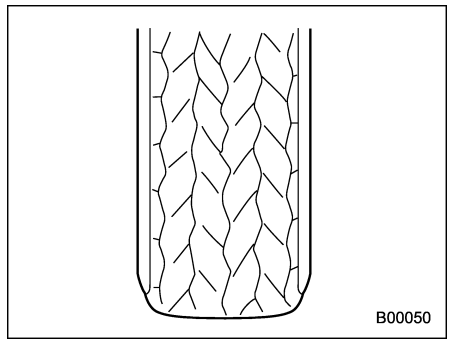


La tenue de route et le contrôle de la direction sont bons. La résistance au roulement est faible, ce qui réduit la consommation de carburant.

• Pneus sous-gonflés (bande usée sur les bords)

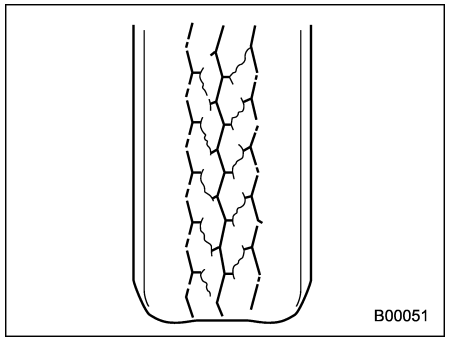


La résistance au roulement est forte et la consommation de carburant est donc plus élevée.

• Pneus trop gonflés (bande usée au centre)

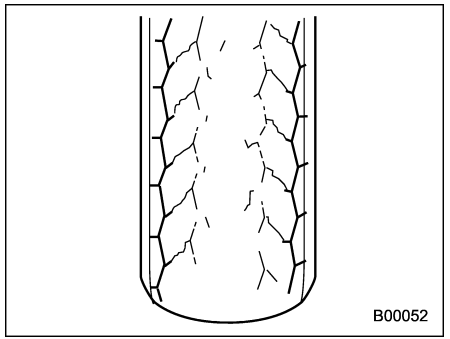


Le confort routier est médiocre. L'effet des irrégularités de la chaussée est amplifié par les pneus, ce qui peut endommager le véhicule.

**⚠ DANGER**

**Rouler à grande vitesse avec des pneus trop peu gonflés entraîne une déformation importante et un échauffement rapide des pneus. Une brusque élévation de la température d'un pneu peut entraîner le décollement de la bande de roulement et la destruction du pneu. Il en résulterait une perte de contrôle du véhicule avec risque d'accident.**

## ■ Équilibrage des roues

Chacune des roues était correctement équilibrée lorsque votre véhicule était neuf mais, à l'usage, les pneus s'usent et cela entraîne un défaut d'équilibrage des roues. Un défaut d'équilibrage des roues se traduit par des vibrations du volant de direction à certaines vitesses de déplacement, et réduit la stabilité du véhicule en ligne droite. Cela peut aussi provoquer des problèmes de direction et de suspension du véhicule, et une usure anormale des pneus. Si vous pensez que les roues de votre véhicule ne sont pas correctement équilibrées, faites-les contrôler et régler par un concessionnaire SUBARU. Faites aussi rééquilibrer vos roues après per-



– SUITE –

mutation et après réparation d'une crevaison.

**ATTENTION**

**Un défaut de géométrie du train de roulement entraîne une usure irrégulière des pneus sur un côté et une moins bonne tenue de route du véhicule. Si vous constatez une usure anormale des pneus de votre véhicule, contactez un concessionnaire SUBARU.**

**REMARQUE**

**La suspension est conçue de manière à maintenir une certaine géométrie du train de roulement (c'est-à-dire une position déterminée de chacune des roues par rapport aux autres roues et à la route) pour une bonne stabilité en ligne droite et des performances en virage optimales.**

## ■ Indicateurs d'usure

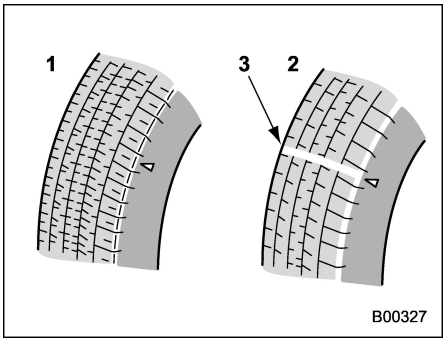


1) Bande de roulement neuve
2) Bande de roulement usée
3) Indicateur d'usure de bande de roulement

Chaque pneu incorpore un indicateur d'usure qui devient apparent lorsque la profondeur des dessins de la bande de roulement est réduite à moins de 1,6 mm (0,063 po). Un pneu dont l'indicateur d'usure est visible tout autour de la bande de roulement doit être remplacé.

**DANGER**

**Lorsque l'indicateur d'usure de la bande de roulement d'un pneu est apparent, le pneu est usé au-delà de la limite acceptable, et il doit être immédiatement remplacé. Avec un pneu dans cet état, rouler à grande vitesse par temps de pluie peut faire partir le véhicule en aquaplanage. Il peut en résulter un accident par perte de contrôle du véhicule**.

**REMARQUE**

**Pour la sécurité, inspectez régulièrement la bande de roulement des pneus de votre véhicule, et remplacez les pneus avant que les indicateurs d'usure ne soient apparents.**

## ■ Sens de rotation des pneus

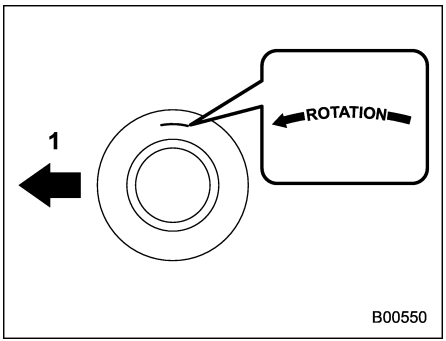


**Exemple de sens de rotation marqué sur le flanc**

1) Avant

Si les pneus ont un sens de rotation spécifique, reportez-vous à la flèche marquée sur le flanc.

La flèche doit pointer vers l'avant lorsque les pneus sont montés.

## ■ Permutation des pneus

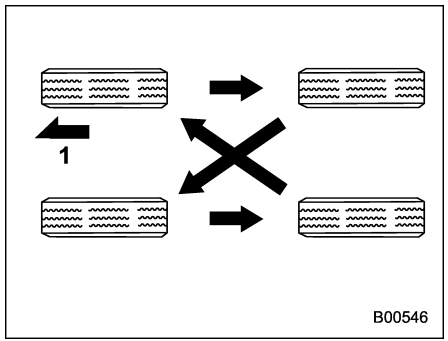


**Véhicules équipés de 4 pneus non unidirectionnels**

1) Avant

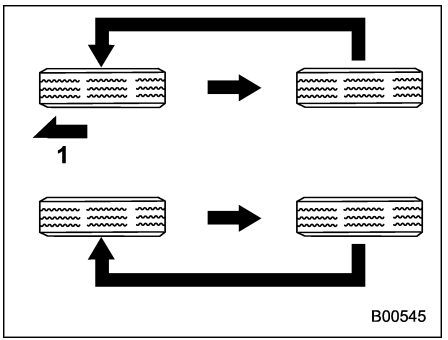


**Véhicules équipés de pneus unidirectionnels**

1) Avant



– SUITE –

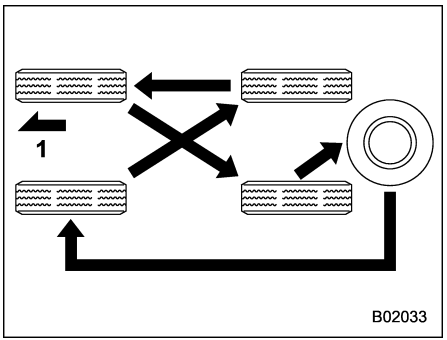


**Modèles avec une roue de secours dont la jante est de même type que les pneus installés**

1) Avant

**REMARQUE**

**Avant d'effectuer une permutation des pneus, vérifiez le flanc des pneus et confirmez ce qui suit.**

- **Les 5 pneus sont tous de même marque et motif de bande de roulement.**
- **Les sens de rotation et les tailles correspondent.**

L'usure des pneus est variable d'une roue à l'autre. À chaque permutation, déplacez les roues dans les positions indiquées sur l'illustration. Pour la fréquence de permutation des pneus, reportez-vous au "Livret de Garantie et d'Entretien".

Au moment de la permutation des roues, remplacez tout pneu endommagé ou présentant une usure inégale. Après permutation, réglez la pression de gonflage des pneus et vérifiez que les écrous de roue sont correctement serrés.

Après avoir roulé 1 000 km (600 milles) environ, contrôlez à nouveau le serrage des écrous de roue, et resserrez si nécessaire.

## ■ Remplacement des pneus

Les roues et les pneus constituent des éléments importants faisant partie intégrante de votre véhicule et ne doivent pas être remplacés arbitrairement. Les pneus montés en équipement standard sont les mieux adaptés aux caractéristiques de votre véhicule, et ils ont été choisis pour concilier de manière optimale les exigences de performance, de confort et de longévité. Il est essentiel que chacun des pneus utilisés soit de la taille et de la structure indiquées sur l'étiquette des pneus, et qu'il porte un symbole de vitesse et un indice de charge identiques à ceux indiqués sur cette étiquette.

L'utilisation de pneus d'une taille autre que la taille prescrite nuit à la maniabilité, au confort de conduite, aux performances de freinage et à la précision de l'indicateur de vitesse et du compteur totalisateur. Elle entraîne également un débattement incorrect entre les pneus et la carrosserie et un changement dans la garde au sol.

Les quatre pneus doivent être identiques en termes de fabricant, de marque (motif de bande de roulement), de structure et de taille. Il est conseillé de remplacer les pneus par des pneus neufs identiques à ceux montés sur le véhicule en équipement standard.

Pour utiliser ce véhicule en toute sécurité, SUBARU recommande de remplacer les quatre pneus en même temps.

**⚠ DANGER**

- **Lors du remplacement ou de l'installation de pneu(s), les quatre pneus doivent être les mêmes**

**pour les éléments suivants.**

**(a) Taille**

**(b) Symbole de vitesse**

**(c) Indice de charge**

**(d) Circonférence**

**(e) Structure**

**(f) Fabricant**

**(g) Marque (motif de bande de roulement)**

**(h) Degré d'usure**

**Pour les éléments (a) à (c), vous devez respecter les spécifications imprimées sur l'étiquette des pneus. L'étiquette des pneus est située sur le montant de portière côté conducteur.**

**Si les quatre pneus ne sont pas les mêmes pour les éléments (a) à (h), cela peut endommager gravement le train de roulement du véhicule, et affecter les éléments suivants.**

- **Confort de conduite**
- **Tenue de route**
- **Freinage**
- **Exactitude de l'indicateur de vitesse/du compteur totalisateur**
- **Dégagement entre les roues et la carrosserie**

**Cela peut également être dangereux et entraîner une perte de contrôle du véhicule, et provoquer un accident.**

- **Utilisez des pneus radiaux uniquement. N'utilisez pas des pneus radiaux en même temps que des pneus à structure ceinturée croisée ou des pneus à structure diagonale. Cela peut réduire dangereusement la maniabilité du véhicule et être à l'origine d'un accident.**

## ■ Remplacement des roues

Si vous devez remplacer des roues, parce qu'elles sont endommagées par exemple, vérifiez que les roues de rechange ont les mêmes caractéristiques que celles montées en équipement standard. Des roues de rechange sont disponibles chez les concessionnaires SUBARU.

**⚠ DANGER**

**N'utilisez pas des roues autres que celles prescrites pour votre véhicule. Des roues non conformes aux spécifications risquent d'empêcher le bon fonctionnement des étriers de frein, et les pneus de frotter contre les logements de roue dans les virages. Il en résulterait une perte de contrôle du véhicule avec risque d'accident.**

## 11-18. Jantes en alliage

Les jantes en alliage peuvent se rayer et s'endommager facilement. Prenez-en soin pour qu'elles conservent leur aspect, leurs performances et leur résistance.

- Lorsque vous avez changé une roue pour une permutation des roues ou après une crevaison, contrôlez toujours le serrage des écrous de roue au bout d'environ 1 000 km (600 milles). Tout écrou mal serré doit être resserré au couple spécifié.
- N'huilez jamais les parties filetées, les écrous de roue ou les portées coniques des roues.
- Ne laissez jamais les roues frotter contre des bosses ou bordures de trottoir.
- Lorsque vous remplacez les écrous de roue, les masselottes d'équilibrage ou l'enjoliveur central, utilisez des pièces SUBARU d'origine spéciales pour jantes en alliage.

## 11-19. Liquide de lave-glace de pare-brise

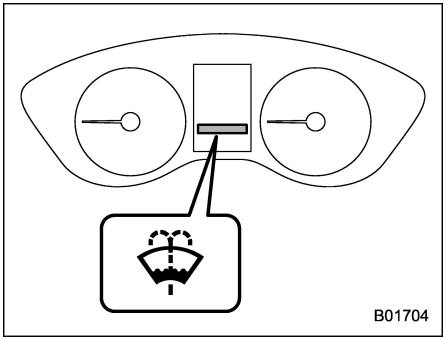


**Témoin avertisseur de liquide de lave-glace de pare-brise**

Lorsqu'il ne reste qu'une une petite quantité de liquide de lave-glace, le témoin avertisseur de liquide de lave-glace de pare-brise apparaît. Lorsque ceci se produit, faites l'appoint en liquide de lave-glace, comme suit.

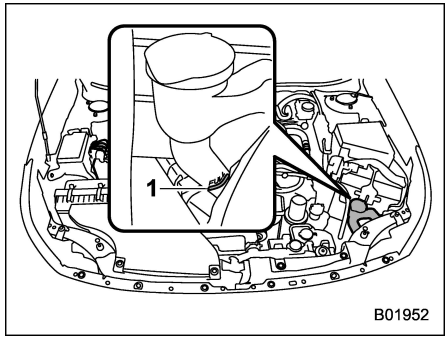


1) Repère "FULL"

Ouvrez le bouchon de remplissage du réservoir de lave-glace et ajoutez le liquide jusqu'à ce qu'il atteigne la marque "FULL" du réservoir.

N'utilisez que du liquide spécial pour lave-glace de pare-brise. Utilisez de l'eau douce lorsque le liquide pour lave-glace de pare-brise n'est pas disponible.

Dans les régions froides, utilisez en hiver un liquide de lave-glace de pare-brise de type antigel.

**⚠ ATTENTION**

**N'employez jamais du liquide de refroidissement pour moteur comme liquide de lave-glace, car cela pourrait endommager la pein-**

**ture du véhicule.**

Lorsque vous remplissez le réservoir de liquide de lave-glace de pare-brise avec un liquide de lavage plus concentré que celui que vous utilisiez précédemment, purgez l'ancien liquide qui subsiste dans la canalisation entre le réservoir et les gicleurs en faisant fonctionner le lave-glace un certain temps. Faute de quoi, si le liquide qui se trouve dans la canalisation n'est pas assez concentré pour la température extérieure, il risque de geler et de boucher les gicleurs.

**⚠ ATTENTION**

- **Ajustez la concentration du liquide de lavage en fonction de la température extérieure. Si le niveau de concentration n'est pas adéquat, il risque d'obstruer la vision en gelant contre le pare-brise, et aussi de geler dans le réservoir.**
- **Les réglementations des États ou locales sur les composants organiques volatiles peut restreindre l'utilisation du méthanol, un additif antigel courant de lave-glace de pare-brise. Des liquides de lave-glaces contenant un antigel non méthylique ne doivent être utilisés que s'ils procurent une protection par temps froid sans endommager la peinture, les balais d'essuie-glace et le système de lave-glace de votre véhicule.**

## 11-20. Remplacement des balais d'essuie-glaces

La graisse, la cire, les insectes et toute autre substance adhérant au pare-brise et aux balais d'essuie-glace rendent le fonctionnement des essuie-glaces irrégulier et forment des marques sur la vitre. Si vous ne parvenez pas à éliminer ces impuretés simplement en actionnant le lave-glace, ou si le mouvement des essuie-glaces est irrégulier, nettoyez les balais d'essuie-glaces et la face externe du pare-brise (ou de la lunette arrière) en frottant avec une éponge ou un chiffon doux imbibé de détergent neutre ou faiblement abrasif. Après nettoyage, rincez la vitre et les balais d'essuie-glaces à l'eau propre. La vitre est propre s'il ne s'y forme pas d'auréoles pendant le rinçage à l'eau.

**⚠ ATTENTION**

- **Ne nettoyez pas les balais d'essuie-glace avec de l'essence ou du solvant (diluant à peinture, benzine, etc.). Ces produits endommagent les balais d'essuie-glaces.**
- **Avant de lever le bras d'essuie-glace du côté passager, levez d'abord le bras d'essuie-glace**

*– SUITE –*

**du côté conducteur. Dans le cas contraire, les ensembles balais d'essuie-glace frotteraient l'un contre l'autre, ce qui pourraient les rayer.**

- **Pour abaisser les bras d'essuie-glace contre le pare-brise, abaissez d'abord le bras du côté passager, puis le bras du côté conducteur. Dans le cas contraire, les ensembles balais d'essuie-glace frotteraient l'un contre l'autre, ce qui pourraient les rayer.**
- **Lors de la remise des essuie-glaces levés à la position d'origine, remettez les essuie-glaces sur le pare-brise à la main. Remettre les essuie-glaces des positions détachées par l'action des ressorts peut déformer les bras d'essuie-glace ou rayer le pare-brise.**
- **Lors du retrait des balais d'essuie-glace des bras d'essuie-glace, ne remettez pas les bras d'essuie-glace en position d'origine. Autrement, la surface du pare-brise serait rayée.**

Si vous ne parvenez pas à éliminer les marques par lavage selon la méthode ci-dessus, remplacez les balais d'essuie-glaces, en procédant comme indiqué ci-après.

## ■ Ensemble balais d'essuie-glaces de pare-brise

### REMARQUE

**Ne baissez pas le bras d'essuie-glaces lorsque l'ensemble de balai d'essuie-glaces a été retiré.**

1. Écartez le bras d'essuie-glaces du pare-brise. Levez d'abord le bras d'essuie-glaces du côté conducteur puis levez le bras d'essuie-glaces du côté passager avant.

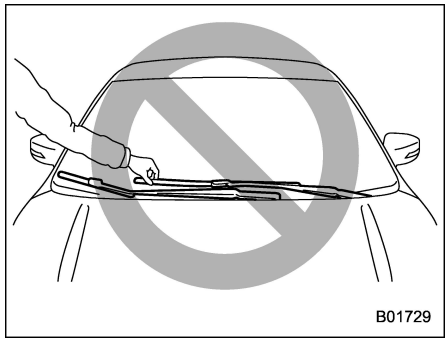


**⚠ ATTENTION**

**Tenez le bras d'essuie-glace lors du remplacement du balai d'essuie-glace. Tenir le balai d'essuie-glace peut entraîner la déformation de celui-ci.**

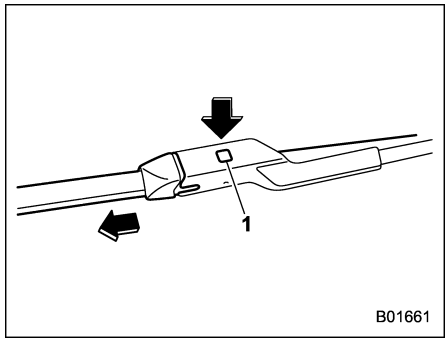


1) Bouton de verrouillage

2. Tenez le raccord de balai d'essuie-glace à la main, appuyez sur le bouton de verrouillage pour libérer le verrou, puis sortez l'ensemble balais d'essuie-glace.

### REMARQUE

**N'utilisez pas un objet dur pour appuyer sur le bouton de verrouillage. Cela pourrait rayer ce dernier.**

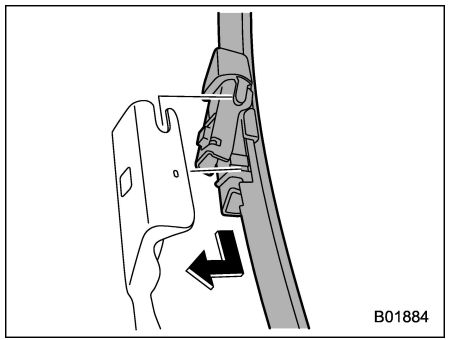


3. Lors de l'installation de l'ensemble balais d'essuie-glace, alignez-le avec le raccord de bras d'essuie-glace et faites-le glisser dans le sens inverse de la dépose pour l'installer. Après l'installation de l'ensemble balais d'essuie-glace, vérifiez que la partie de raccord est complètement verrouillée.

4. Tenez le bras d'essuie-glaces à la main et abaissez-le doucement en position.

## ■ Caoutchouc de balais d'essuie-vitre

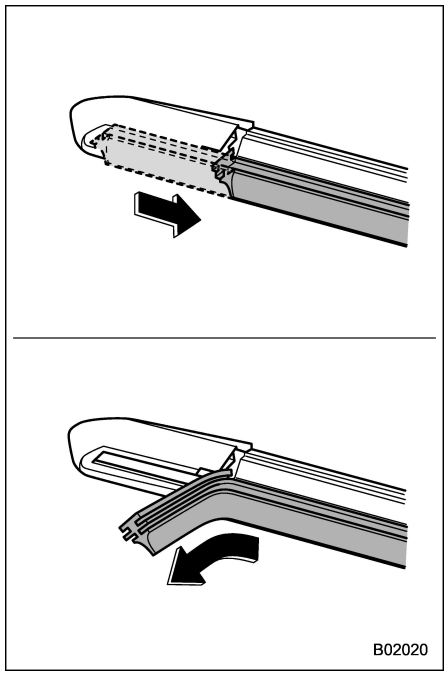


Remplacez le caoutchouc de balais d'essuie-vitre en suivant la procédure ci-dessous.

1. Tirez le caoutchouc de balais d'essuie-vitre jusqu'à ce que la fente sur le dessous du balai d'essuie-vitre soit en position de dépose, tel qu'indiqué dans l'illustration, afin qu'il puisse être retiré.
2. Tirez sur l'extrémité du caoutchouc de balais d'essuie-vitre par la fente pour le retirer.
3. Pour installer un nouveau caoutchouc de balais d'essuie-vitre, effectuez la procédure de dépose dans l'ordre inverse. Après l'installation, vérifiez que le bout du caoutchouc d'essuie-vitre ait atteint l'extrémité du bouchon.

### REMARQUE

**Il peut être difficile d'effectuer le remplacement du caoutchouc de balais d'essuie-glace. Nous vous recommandons de contacter votre concessionnaire SUBARU pour le remplacement du caoutchouc de balais d'essuie-vitre si cela s'avère être nécessaire.**



*– SUITE –*

## ■ Ensemble de balai d'essuie-glace de lunette arrière (Outback)

1. Relevez la raclette d'essuie-glaces pour l'écarter de la lunette arrière.

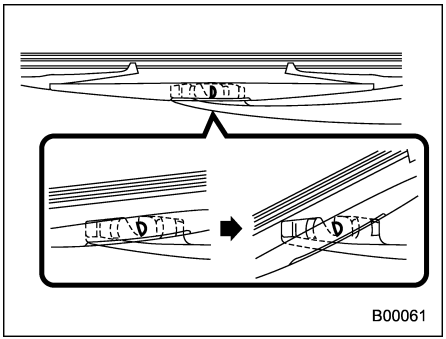


2. Inclinez l'ensemble balais d'essuie-glaces en tournant dans le sens inverse des aiguilles d'une montre.

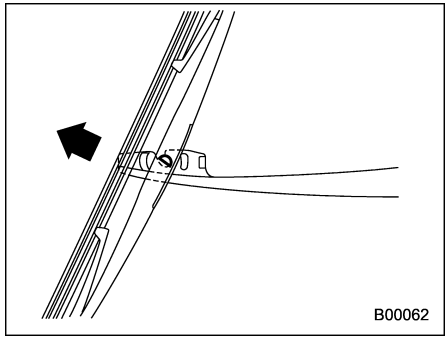


3. Tirez l'ensemble balais d'essuie-glaces vers vous pour le séparer du bras d'essuie-glaces.

## ■ Caoutchouc de balais d'essuie-glace de lunette arrière (Outback)

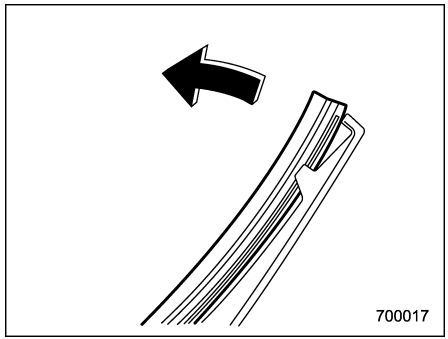


1. Tirez sur la partie en caoutchouc du balai pour la décoller du support en plastique.

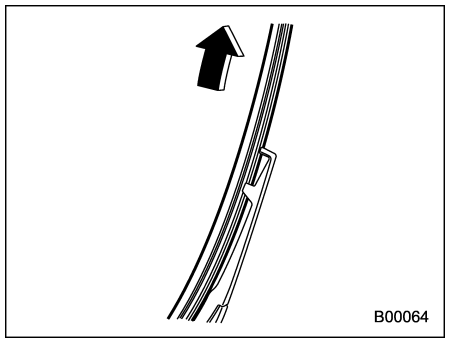


2. Tirez la partie en caoutchouc hors du support en plastique jusqu'à séparation complète.

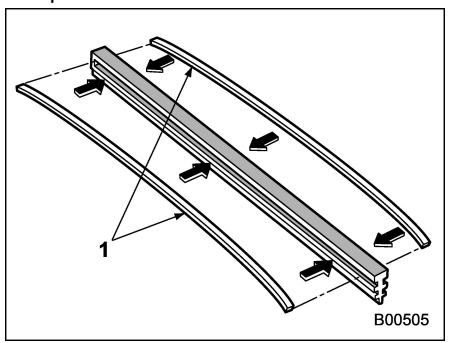


1) Joncs métalliques

3. Si le nouveau caoutchouc de balai est livré sans les deux joncs métalliques, récupérez les joncs métalliques sur l'ancien caoutchouc de balai pour les installer sur le nouveau.

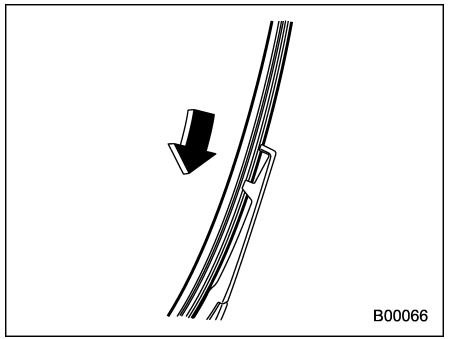


4. Engagez les ergots du support en plastique dans les rainures du caoutchouc du balai, puis glissez le caoutchouc en place jusqu'au bout.

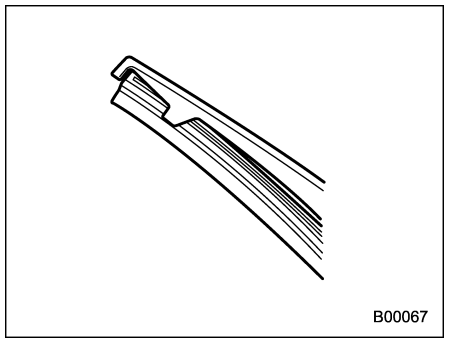


Immobilisez soigneusement les extrémités du caoutchouc dans les butées sur le support en plastique. Si le caoutchouc n'est pas maintenu correctement, le métal du balai risque de rayer la vitre de la lunette arrière.

5. Installez l'ensemble balais d'essuie-glaces sur le bras d'essuie-glaces. Vérifiez qu'il s'est correctement verrouillé en position.

6. Tenez le bras d'essuie-glaces à la main et abaissez-le doucement en position.

## 11-21. Batterie

**⚠ DANGER**

- **Chaque fois que vous travaillez sur ou près d'une batterie, éteignez tout cigarette, allumette ou briquet. N'exposez jamais une batterie à une flamme vive ou à des étincelles. Les batteries dégagent des gaz inflammables et explosifs.**
- **Pour la sécurité, en prévision d'une explosion, portez toujours des lunettes de protection ou protégez-vous les yeux lorsque vous vous approchez d'une batterie. Ne vous penchez jamais au-dessus d'une batterie.**
- **Évitez absolument tout contact entre le liquide de batterie et les yeux, la peau, les vêtements ou la peinture du véhicule, car le liquide de batterie est un acide très corrosif. En cas de contact avec la peau ou les yeux, lavez-vous immédiatement à grande eau. Si le liquide de batterie a pénétré dans les yeux, consultez un médecin de toute urgence.**

  **Au cas où le liquide de batterie aurait été avalé accidentellement, il faut immédiatement boire une grande quantité de lait ou d'eau et se faire immédiatement soigner par un médecin.**
- **Pour limiter le risque de production d'étincelles, enlevez vos bagues, votre montre à bracelet métallique et tout autre bijou métallique. Ne laissez jamais un outil métallique toucher SIMULTANÉMENT la borne positive de la batterie ou tout autre objet en contact avec cette borne tant que vous êtes vous-même en contact avec une autre partie métallique quelconque du véhicule, car cette situation produirait un court-circuit.**
- **Ne laissez personne, et surtout pas les enfants, s'approcher de la batterie.**
- **Mettez la batterie à la charge dans un endroit bien aéré.**
- **Les plots et cosses de batteries et les accessoires associés contiennent du plomb et des composés de plomb, substances reconnues par l'État de Californie comme cancérigènes et susceptibles de causer des malformations reproductives. Les batteries renferment aussi d'autres produits chimiques reconnus comme cancérigènes par l'État de Californie. Lavez-vous les mains après y avoir touché.**

**⚠ ATTENTION**

**Ne rechargez jamais la batterie avec un courant de charge de plus de 10 ampères car cela nuit à la longévité de la batterie.**

Il n'est en principe pas nécessaire de contrôler périodiquement le niveau du liquide dans la batterie ou de rajouter de l'eau distillée.

## 11-22. Fusibles

**⚠ ATTENTION**

**Ne remplacez jamais un fusible par un autre de plus forte intensité ou par un corps conducteur quelconque car cela pourrait causer de sérieux dégâts ou un incendie.**

Les fusibles sont prévus pour fondre en cas de surcharge des circuits électriques pour protéger les fils et équipements électriques. Les fusibles sont répartis entre deux boîtes à fusibles.

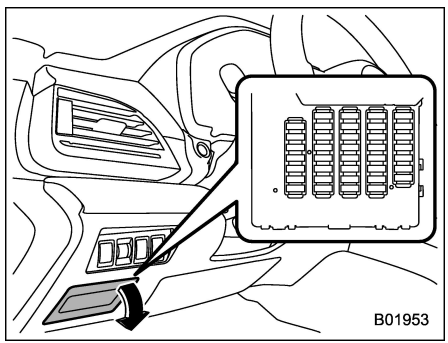


L'une se trouve sous le tableau de bord au dos du couvercle de la boîte à fusibles du côté du siège du conducteur. Pour retirer le couvercle, sortez-le en tirant.

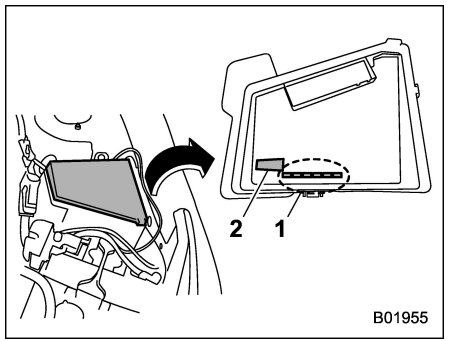


1) Fusibles de rechange
2) Extracteur de fusibles

L'autre (boîte à fusibles principale) se trouve dans le compartiment moteur. De plus, les fusibles de rechange et l'extracteur de fusibles sont stockés dans le couvercle de la boîte à fusibles.

Pincez la partie supérieure de l'extracteur de fusibles lors du retrait de la boîte à fusibles principale.

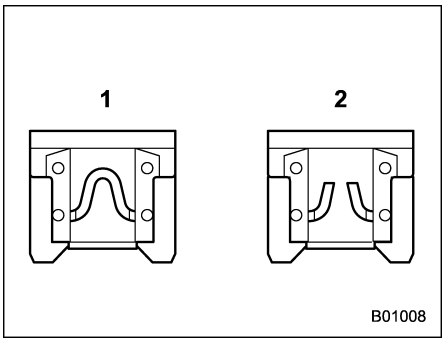


1) Bon état
2) Grillé

Lorsqu'une lumière, un accessoire ou une commande électrique ne fonctionne pas, commencez par examiner le fusible correspondant. Remplacez-le s'il est grillé.

1. Mettez le contacteur d'allumage en position "LOCK"/"OFF" et éteignez tous les équipements électriques.
2. Déposez le couvercle de la boîte à fusibles.
3. Localisez le fusible qui pourrait être grillé. Regardez l'arrière de chaque couvercle de boîte à fusible et reportez-vous à "Fusibles et circuits" ☞P600.



– SUITE –

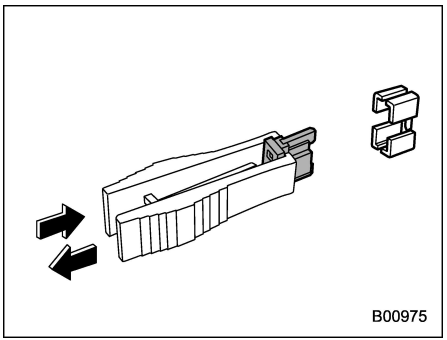


4. Enlevez le fusible au moyen de l'extracteur de fusible.
5. Examinez le fusible. S'il est grillé, remplacez-le par un fusible de rechange de même intensité.
6. Si le même fusible saute à nouveau, c'est le signe qu'il y a une anomalie dans le circuit. Faites réparer par un concessionnaire SUBARU.

## 11-23. Installation d'accessoires

Avant d'installer des phares antibrouillard ou tout autre accessoire électrique sur votre véhicule, il est indispensable que vous consultiez un concessionnaire SUBARU. De tels accessoires risquent de perturber le fonctionnement des systèmes électroniques du véhicule s'ils n'ont pas été installés correctement ou s'ils sont d'un type incompatible avec le véhicule. Nous vous recommandons de n'installer que des accessoires SUBARU d'origine à votre véhicule.

## 11-24. Remplacement des ampoules

**⚠ DANGER**

**Les ampoules peuvent être extrêmement chaudes lorsqu'elles sont allumées. Avant de remplacer les ampoules, éteignez les éclairages et attendez que les ampoules refroidissent, car autrement, vous risqueriez de vous brûler.**

**⚠ ATTENTION**

**Pour remplacer une ampoule, il faut toujours utiliser une nouvelle ampoule de même puissance que l'ancienne. L'utilisation d'une ampoule de puissance différente peut être à l'origine d'un feu. Pour la puissance spécifique de chaque ampoule, reportez-vous à "Ampoules électriques" ☞P604. Pour plus de détails sur le remplacement, veuillez contacter votre concessionnaire SUBARU.**

## ■ Phares

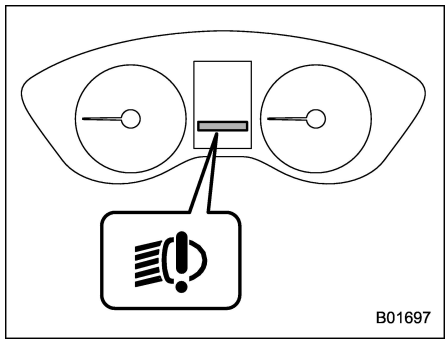


Le témoin avertisseur de phare LED s'allume en cas de dysfonctionnement des phares LED.

Le cas échéant, faites inspecter votre véhicule par un concessionnaire SUBARU dès que possible.

## ■ Clignotant de direction avant

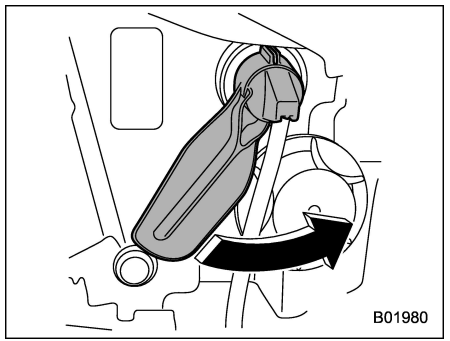


**Côté droit**

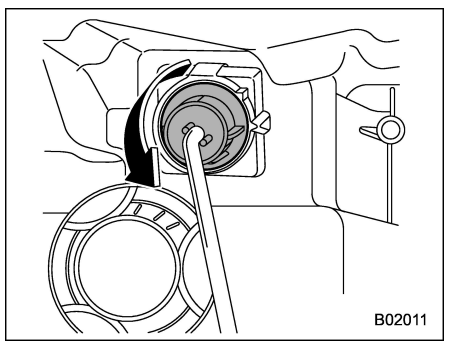


**Côté gauche**

1. Tournez la douille dans le sens inverse des aiguilles d'une montre et retirez-le.
2. Sortez l'ampoule de sa douille et remplacez l'ampoule par une neuve.

## ■ Feux combinés arrière

### ▼ Legacy

### REMARQUE

**Ces ampoules peuvent être difficiles à remplacer. Nous vous recommandons de faire remplacer les ampoules par votre concessionnaire SUBARU si nécessaire.**

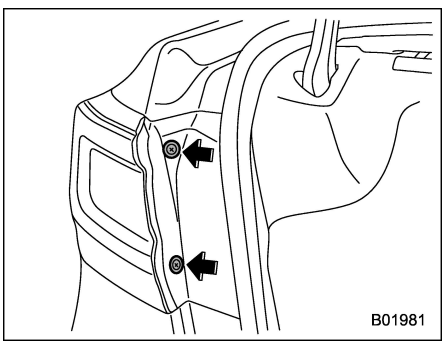


1. Enlevez les agrafes. Pour la façon d'enlever les agrafes, reportez-vous à "Agrafes de type C" ☞P545.



*– SUITE –*

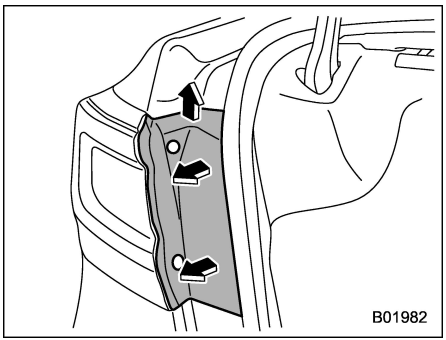


2. Enlevez le couvercle latéral.

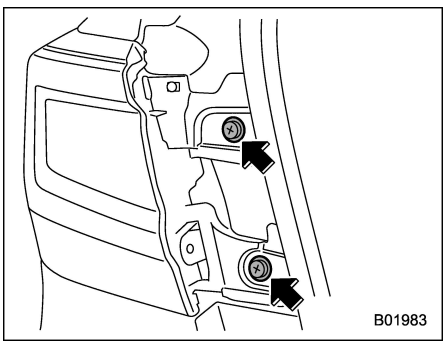


3. Enlevez les vis de fixation en haut et en bas.

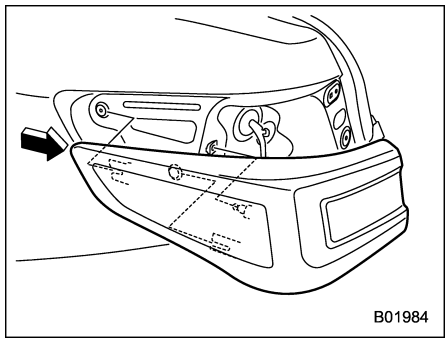


4. Faites coulisser l'ensemble feu combiné arrière droit vers l'arrière et retirez-le du véhicule.

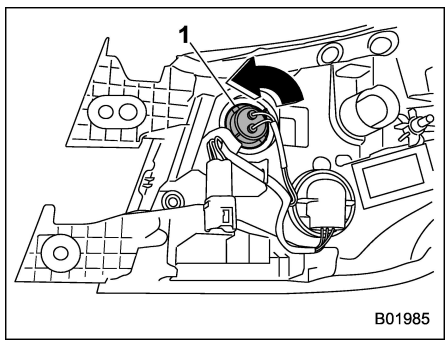


1) Clignotant de direction arrière

5. Sortez le porte-ampoule de l'ensemble feux combinés arrière en tournant dans le sens inverse des aiguilles d'une montre.

6. Sortez l'ampoule du porte-ampoule et remplacez-la par une neuve.

7. Remettez le porte-ampoule dans l'ensemble feux combinés arrière et tournez au maximum dans le sens des aiguilles d'une montre jusqu'à enclenchement.

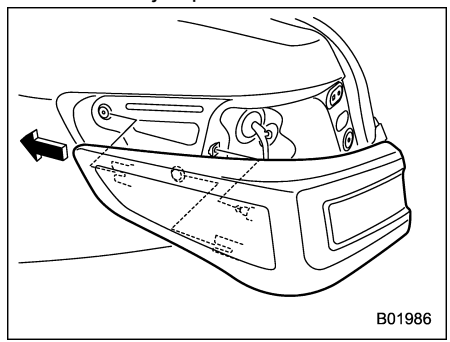


8. Remontez l'ensemble feu combiné arrière en faisant glisser les deux saillies de l'ensemble feu combiné dans chaque support latéral du véhicule.

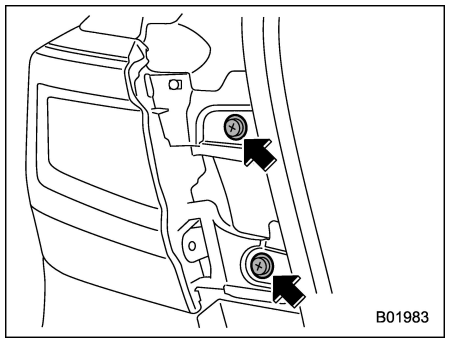


9. Serrez les vis de fixation en haut et en bas.
10. Remettez le couvercle latéral.

▼ **Outback**

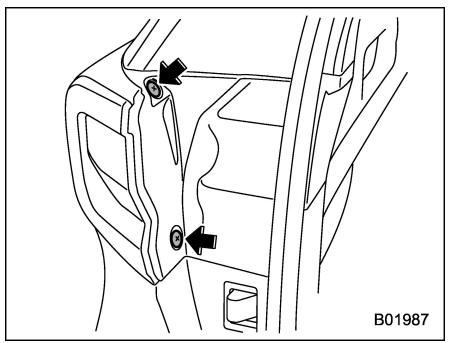


1. Enlevez les agrafes. Pour la façon d'enlever les agrafes, reportez-vous à "Agrafes de type C" ☞P545.

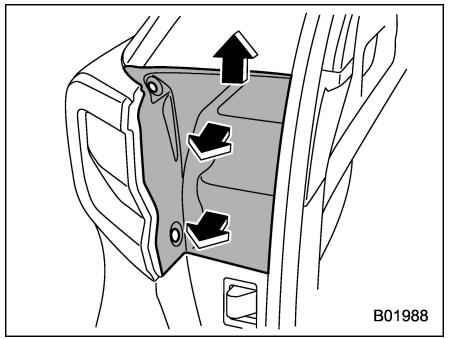


2. Enlevez le couvercle latéral.

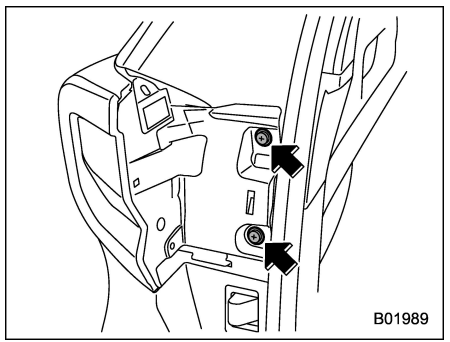


3. Enlevez les vis de fixation en haut et en bas.

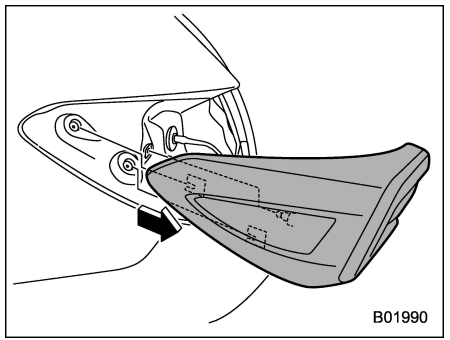


4. Faites coulisser l'ensemble feu combiné arrière droit vers l'arrière et retirez-le du véhicule.

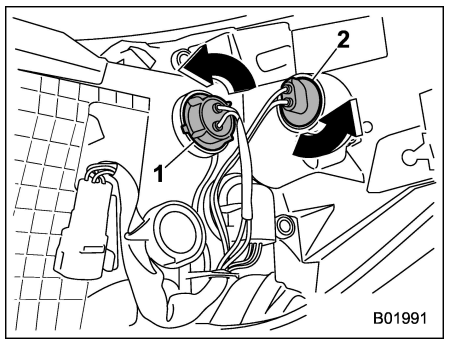


1) Clignotant de direction arrière
2) Feu de gabarit arrière

5. Sortez le porte-ampoule de l'ensemble

– SUITE –

feux combinés arrière en tournant dans le sens inverse des aiguilles d'une montre.

6. Sortez l'ampoule du porte-ampoule et remplacez-la par une neuve.

7. Remettez le porte-ampoule dans l'ensemble feux combinés arrière et tournez au maximum dans le sens des aiguilles d'une montre jusqu'à enclenchement.

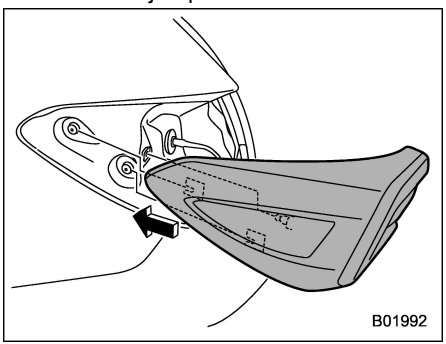


8. Remontez l'ensemble feu combiné arrière en faisant glisser les deux saillies de l'ensemble feu combiné dans chaque support latéral du véhicule.

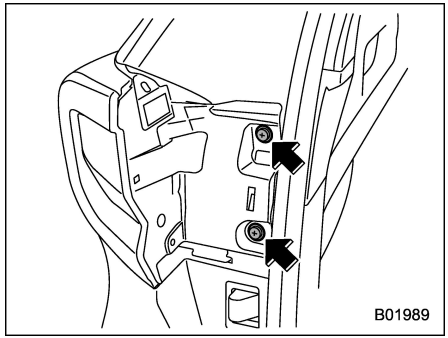


9. Serrez les vis de fixation en haut et en bas.

10. Remettez le couvercle latéral.

## ■ Feu de recul

### ▼ Legacy

### REMARQUE

**Ces ampoules peuvent être difficiles à remplacer. Nous vous recommandons de faire remplacer les ampoules par votre concessionnaire SUBARU si nécessaire.**

1. Ouvrez le coffre à bagages.

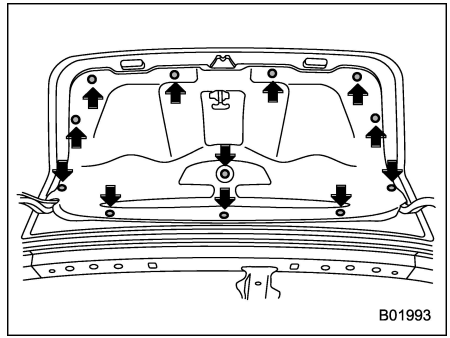


2. Enlevez la garniture de l'enjoliveur du coffre à bagages en enlevant les agrafes indiquées sur l'illustration.

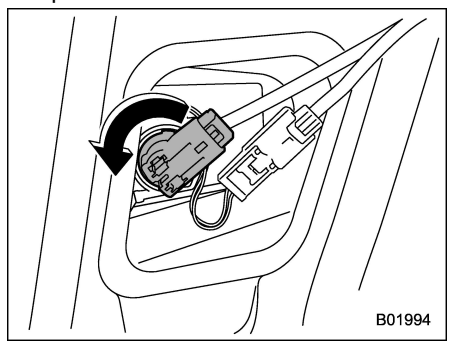


3. Retirez la douille d'ampoule en la tournant dans le sens inverse des aiguilles d'une montre.

4. Sortez l'ampoule de sa douille et remplacez-la par une neuve.
5. Remettez la douille en place en tournant dans le sens des aiguilles d'une montre.
6. Rebranchez le connecteur électrique.
7. Réinstallez la garniture de l'enjolivement du coffre à bagages.

### ▼ Outback

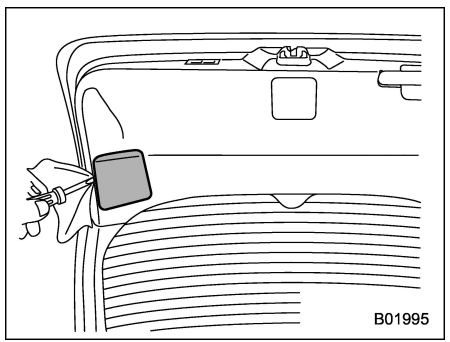


1. Plaquez un tournevis à tête plate contre le cache du feu comme indiqué dans l'illustration, et retirez-le en faisant levier contre la garniture de hayon.

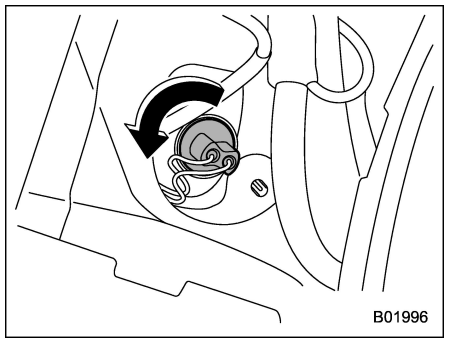


2. Retirez la douille d'ampoule en la tournant dans le sens inverse des aiguilles d'une montre.

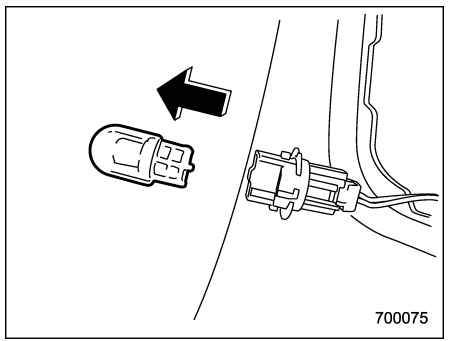


3. Sortez l'ampoule de sa douille et remplacez-la par une neuve.
4. Remettez la douille en place en tournant dans le sens des aiguilles d'une montre.
5. Remettez le couvercle du phare de recul en place contre le hayon.

## ■ Plafonnier

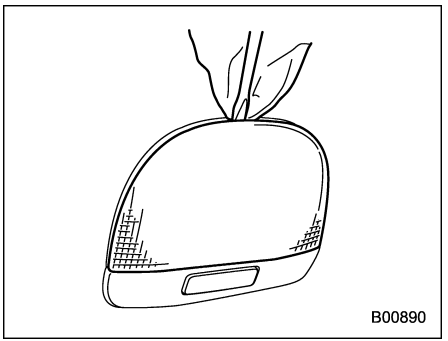


1. Enlevez le verre diffuseur en faisant levier avec un tournevis à lame plate glissé sous le bord du verre.



– SUITE –

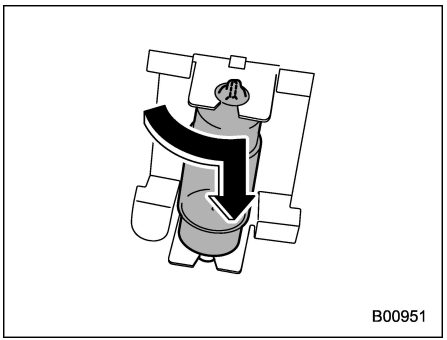


2. Tournez l'ampoule pour amener les parties plates du bout de l'ampoule en position verticale.
3. Retirez ensuite l'ampoule en la tirant droit vers le bas.
4. Installez une ampoule neuve à la place.
5. Remettez le verre diffuseur en place.

## ■ Lampes de lecture

**⚠ ATTENTION**

**Le remplacement de l'ampoule pourrait entraîner des brûlures car l'ampoule risque d'être très chaude. Faites remplacer l'ampoule par votre concessionnaire SUBARU.**

## ■ Lampe de marche-pied de portière

**⚠ ATTENTION**

**Le remplacement de l'ampoule pourrait provoquer un court-circuit. Faites remplacer l'ampoule par votre concessionnaire SUBARU.**

## ■ Éclairage de l'espace de chargement (Outback)

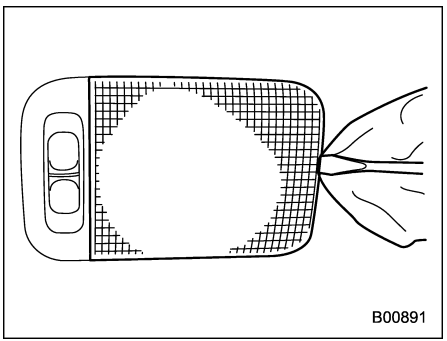


1. Enlevez le verre diffuseur en faisant levier avec un tournevis à lame plate glissé sous le bord du verre.

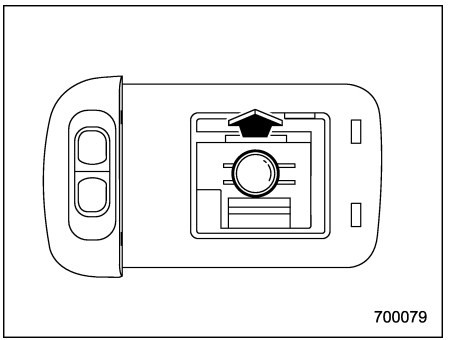


2. Sortez l'ampoule de la douille en tirant.
3. Installez une ampoule neuve à la place.
4. Remettez le verre diffuseur en place.

## ■ Éclairage de coffre à bagages (Legacy)

**⚠ ATTENTION**

**Le remplacement de l'ampoule pourrait entraîner des brûlures car l'ampoule risque d'être très chaude. Faites remplacer l'ampoule par votre concessionnaire SUBARU.**

## ■ Autres ampoules

**Ces ampoules peuvent être difficiles à remplacer. Nous vous recommandons de faire remplacer les ampoules par votre concessionnaire SUBARU si nécessaire.**

# 11-25. Remplacement de la pile

La pile du porte-clés d'accès/du transmetteur peut être déchargée dans les conditions suivantes.

- La fonction d'accès sans clé est instable.
- La distance de fonctionnement du système d'entrée sans clé par télécommande est instable.
- Le transmetteur ne fonctionne pas correctement lorsqu'il est utilisé dans les limites de la distance standard.

Remplacez la pile par une neuve.

**⚠ ATTENTION**

- **Veillez à ce que de la poussière, de l'huile ou de l'eau ne pénètre pas dans le porte-clés d'accès/le transmetteur pendant le remplacement de la pile.**
- **En remplaçant la pile, veillez à ne pas endommager le circuit imprimé se trouvant à l'intérieur du porte-clés d'accès/du transmetteur.**
- **Veillez à ne pas laisser la pile et les autres pièces démontées à portée de jeunes enfants, car ils risqueraient de les avaler.**
- **Le remplacement incorrect de la pile vous exposerait à des risques d'explosion. Ne remplacez qu'avec une pile de même modèle ou équivalent.**
- **Les piles ne doivent pas être exposées à des chaleurs excessives telles que la lumière du soleil, le feu ou équivalent.**

## REMARQUE

- **Remplacez la pile par le même type ou un type équivalent recommandé par le fabricant.**
- **Jetez les piles usagées conformément à la législation locale.**
- **Montez la pile dans le bon sens pour éviter toute fuite de liquide. Veillez à ne pas plier les bornes. Cela pourrait provoquer un dysfonctionnement.**
- **Il est recommandé de faire remplacer la pile par un concessionnaire SUBARU.**
- **Utilisez une pile neuve.**
- **Après avoir remplacé la pile, vérifiez que le porte-clés d'accès/le transmetteur fonctionne correctement.**



– SUITE –

## ■ Remplacement de la pile du porte-clés d'accès

**⚠ ATTENTION**

- **Lors de la dépose ou de l'installation du couvercle du porte-clés d'accès, assurez-vous que la partie en plastique ne se détache pas ou ne finisse pas mal alignée.**
- **Débarrassez-vous de toute électricité statique avant de remplacer la pile.**

**Pile: Pile bouton CR2032 ou équivalent**

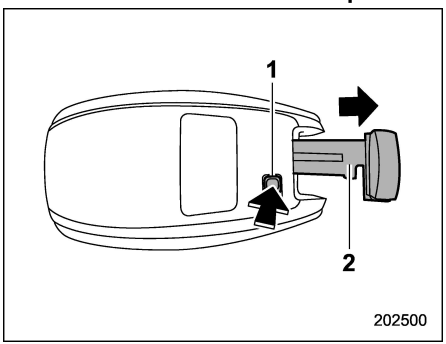


1) Bouton de déblocage
2) Clé d'urgence

1. Sortez la clé d'urgence.

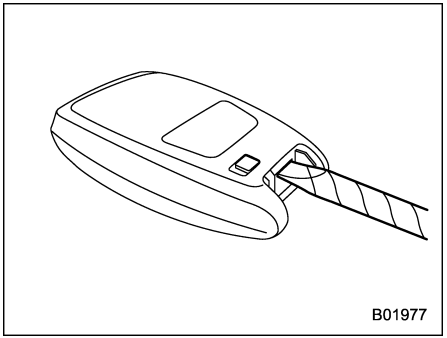


2. Couvrez un tournevis à lame plate d'un morceau de ruban adhésif ou d'un chiffon et insérez-le dans la fente pour retirer le couvercle.

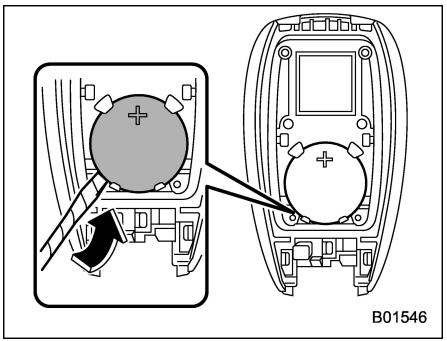


3. Sortez la pile à l'aide d'un tournevis à lame plate recouvert de ruban adhésif ou d'un chiffon.

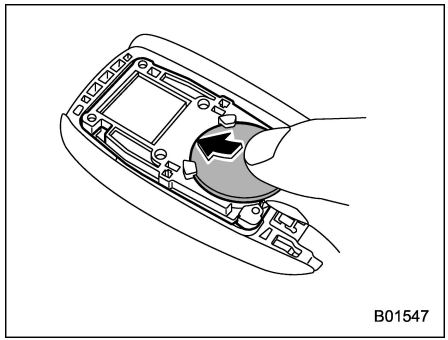


4. Insérez une pile neuve avec son côté positif (+) vers le haut comme illustré.

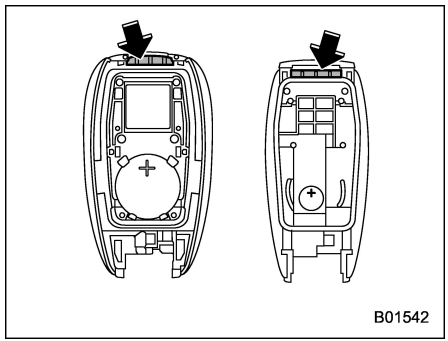


5. Fixez le couvercle sur le porte-clés d'accès en imbriquant les parties projetées et les renfoncements.

## ■ Remplacement de la pile du transmetteur

**⚠ ATTENTION**

**Débarrassez-vous de toute électricité statique avant de remplacer la pile.**

**Pile: Pile bouton CR1620 ou équivalent**

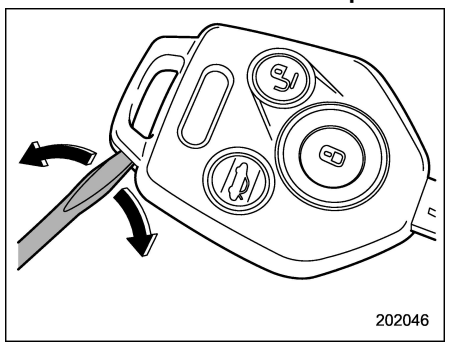


1. Ouvrez la tête de la clé au moyen d'un tournevis à lame plate.

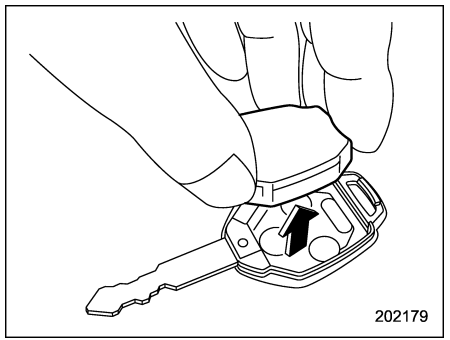


2. Retirez le boîtier du transmetteur de la tête de la clé.

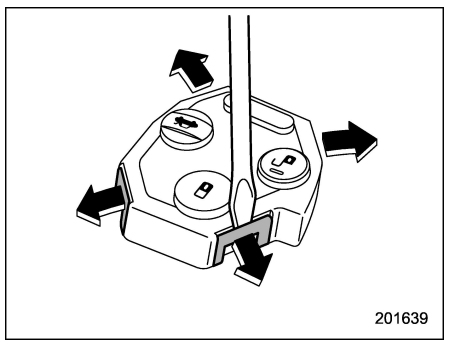


3. Ouvrez le boîtier du transmetteur en déverrouillant les crochets.

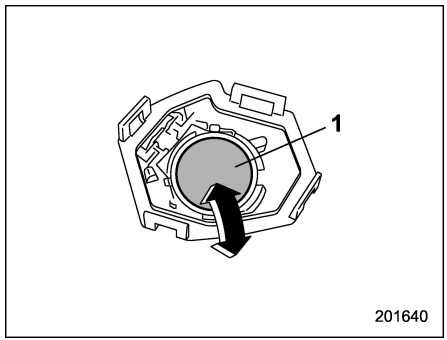


1) Côté borne négative (−) tourné vers le haut

4. Remplacez la pile usée par une neuve (type **CR1620** ou équivalent) en veillant à placer le pôle négatif (−) vers le haut.
5. Refermez le boîtier du transmetteur en ajustant les attaches sur le boîtier.
6. Réinstallez le boîtier du transmetteur dans la tête de la clé.
7. Remontez la moitié de la tête de la clé ayant été retirée.

**Après remplacement de la pile, il faut synchroniser le transmetteur avec le bloc de commande du système d'entrée sans clé par télécommande. Pour procéder à cette synchronisation, appuyez six fois sur le bouton "🔓" ou "🔒".**

12-1. Caractéristiques techniques ..... 592
Dimensions ..... 592
Moteur ..... 593
Carburant ..... 593
Huile moteur ..... 594
Huile du différentiel avant et arrière ..... 596
Liquides ..... 597
Liquide de refroidissement du moteur ..... 597
Circuit électrique ..... 598
Pneus ..... 598
Pédale de frein ..... 599
Disque de frein ..... 599
Plaquettes de frein ..... 599
12-2. Fusibles et circuits ..... 600
Boîte à fusibles située dans l'habitacle ..... 600
Boîte à fusibles principale située dans le compartiment moteur ..... 602
12-3. Ampoules électriques ..... 604
Précautions de sécurité ..... 604
Ampoules électriques ..... 605
12-4. Identification du véhicule ..... 607
12-5. Réglage des fonctions ..... 608
Réglages et ajustements des fonctions sur l'affichage d'informations central ..... 608
Réglages et ajustements individuels à l'exception de l'affichage d'informations central ..... 608
Réglages et ajustements des fonctions effectués par un concessionnaire ..... 608

# 12-1. Caractéristiques techniques

Ces caractéristiques sont sujettes à modifications sans préavis.

## ■ Dimensions

mm (po)

| Élément | | Legacy | | Outback | |
|---|---|---|---|---|---|
| | | 2,5 L | 2,4 L | 2,5 L | 2,4 L |
| Système de traction | | AWD | | | |
| Type de transmission | | CVT | | | |
| Longueur hors-tout | | 4 840 (190,6) | | 4 860 (191,3) | |
| Largeur hors-tout | | 1 840 (72,4) | | 1 855 (73,0) | |
| Hauteur hors-tout | | 1 500 (59,1) | | 1 680 (66,1) | |
| Empattement | | 2 750 (108,3) | | 2 745 (108,1) | |
| Voie de roulement | Avant | 1 580 (62,2) | | 1 570 (61,8) | |
| | Arrière | 1 610 (63,4) | | 1 595 (62,8) | |
| Garde au sol*1 | | 150 (5,9) | | 220 (8,7) | |

*1: Mesuré avec le véhicule vide
CVT: Transmission à variation continue
AWD: Traction intégrale

## ■ Moteur

| Modèle du moteur | FB25 (2,5 L, DOHC, sans turbo) | FA24 (2,4 L, DOHC, avec turbo) |
|---|---|---|
| Type du moteur | Moteur à essence à injection directe à 4 temps, 4 cylindres opposés horizontaux, refroidi par liquide | Moteur à essence à injection directe à 4 temps, 4 cylindres opposés horizontaux, refroidi par liquide |
| Cylindrée $cm^3$ ($po^3$) | 2 498 (152) | 2 387 (146) |
| Alésage × Course mm (po) | 94,0 × 90,0 (3,70 × 3,54) | 94,0 × 86,0 (3,70 × 3,39) |
| Taux de compression | 12,0 : 1 | 10,6 : 1 |
| Ordre d'allumage | 1 – 3 – 2 – 4 | 1 – 3 – 2 – 4 |

## ■ Carburant

| Prescriptions concernant le carburant | Contenance du réservoir de carburant |
|---|---|
| **Essence sans plomb** avec un **AKI de 87 (90 RON) ou plus** | 70 litres (18,5 gal US, 15,4 gal Imp) |



*– SUITE –*

## ■ Huile moteur

Pour les procédures de vérification, d'ajout et de remplacement ou pour d'autres informations, reportez-vous à "Huile moteur" ☞P550.

### REMARQUE

**La procédure de vidange de l'huile moteur et le remplacement du filtre à huile doivent être effectués par un professionnel. Nous vous recommandons de vous adresser à votre concessionnaire SUBARU pour faire effectuer cet entretien.**

#### ▼ Huile moteur approuvée

Utilisez toujours l'huile moteur SUBARU approuvée. Pour en savoir plus, veuillez contacter votre concessionnaire SUBARU. Si l'huile moteur approuvée est indisponible, utilisez l'huile moteur alternative décrite à la page suivante.

#### ▼ Huile moteur alternative

Si l'huile SUBARU approuvée n'est pas disponible, l'huile alternative ci-après peut être utilisée.

### REMARQUE

- **Chaque quantité n'est indiquée qu'à titre de référence. La quantité nécessaire pour le remplacement peut légèrement varier selon la température et d'autres facteurs.**
- **Lors du choix d'une huile, préférez une huile ayant une qualité et viscosité adaptée, et qui améliore les économies de carburant. Les huiles de faible viscosité permettent d'économiser le carburant. Cependant, par temps chaud, il faut une huile plus visqueuse pour assurer la lubrification correcte du moteur. Le tableau suivant répertorie les viscosités recommandées et les températures applicables.**
- **Lorsque vous ajoutez de l'huile, des marques différentes peuvent être utilisées en même temps tant qu'elles ont la même classification API et la même viscosité SAE que celles recommandées par SUBARU.**

| Qualité d'huile | Nº de viscosité SAE et température applicable | Contenance en huile moteur |
|---|---|---|
|  <br>ZOM0754<br>Classe **SN** comportant la mention "RESOURCE CONSERVING" ou **SN PLUS** comportant la mention "RESOURCE CONSERVING" selon API (American Petroleum Institute)<br>**ou**<br>  <br>ZOM0293<br>ILSAC (International Lubricant Specification Advisory Committee) **GF-5**, reconnaissable à la marque d'estampille ILSAC (emblème étoilé) | L'huile **synthétique 0W-20** est l'huile requise pour des performances et la protection optimales du moteur. De l'huile conventionnelle peut être utilisée si de l'huile synthétique n'est pas disponible.<br>*: Si l'huile synthétique 0W-20 n'est pas disponible, de l'huile classique 5W-30 peut être utilisée si vous avez besoin d'ajouter de l'huile. Toutefois, vous devriez passer à de l'huile synthétique 0W-20 à la prochaine vidange.<br> 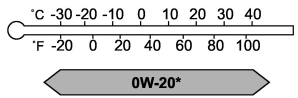 <br>ZOM0294 | **Modèles 2,5 L**<br>– Ajouter de l'huile du niveau bas au niveau plein: 1,0 litre (1,1 US qt, 0,9 Imp qt)<br>– Vidange d'huile et remplacement du filtre à huile: 4,2 litres (4,4 US qt, 3,7 Imp qt)<br>**Modèles 2,4 L**<br>– Ajouter de l'huile du niveau L au niveau F: 1,0 litre (1,1 US qt, 0,9 Imp qt)<br>– Changer l'huile et le filtre à huile: 4,5 litres (4,8 US qt, 4,0 Imp qt) |



*– SUITE –*

## ■ Huile du différentiel avant et arrière

| Huile | Huile du différentiel avant | Huile du différentiel arrière |
|---|---|---|
| Qualité d'huile | ● SUBARU Extra MT*3<br>● GL-5 de classe API (75W-90)*4 | Modèles 2,5 L et 2,4 L pour Legacy: SUBARU Extra MT*3 ou GL-5 de classe API (75W-90*4)<br>2,4 L pour Outback: GL-5 de classe API (75W-90*3 ou 90*4) |
| Nº de viscosité SAE et température applicable | 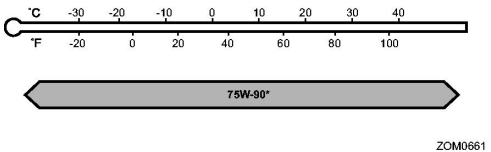 | ● 75W-90*<br>● 90<br> 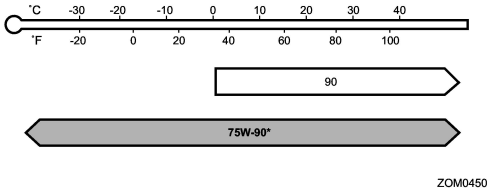 <br>*: Recommandé |
| Contenance en huile*1 | 1,2 litre (1,3 US qt, 1,1 Imp qt) | 0,8 litre (0,8 US qt, 0,7 Imp qt) |
| Remarques*2 | "Huile du différentiel avant et huile du différentiel arrière" ☞P559 | "Huile du différentiel avant et huile du différentiel arrière" ☞P559 |

*1: La quantité d'huile recommandée n'est donnée qu'à titre indicatif. La quantité nécessaire pour le remplacement peut légèrement varier selon la température et d'autres facteurs. Après avoir rempli la boîte de vitesses d'huile, il est recommandé de vérifier le niveau d'huile.
*2: Pour plus de détails concernant les entretiens et les réparations, reportez-vous au chapitre indiqué.
*3: Le véhicule est rempli en usine avec ce type d'huile de différentiel.
*4: Vous pouvez utiliser ce type d'huile de différentiel. Toutefois, utiliser ce type d'huile nuira à l'économie de carburant.

## ■ Liquides

| Liquide | Type de liquide*1 | Contenance en liquide*2 | Remarques*3 |
|---|---|---|---|
| Liquide de transmission à variation continue | Consultez votre concessionnaire SUBARU. | Modèles 2,5 L:<br>· Legacy: 11,3 litres (11,9 US qt, 9,9 Imp qt)<br>· Outback: 11,7 litres (12,4 US qt, 10,3 Imp qt)<br>Modèles 2,4 L:<br>· Legacy: 11,6 litres (12,3 US qt, 10,2 Imp qt)<br>· Outback: 11,9 litres (12,6 US qt, 10,5 Imp qt) | “Liquide de transmission à variation continue” ☞P559 |
| Liquide de frein | Liquide de frein DOT 3 ou DOT 4, selon FMVSS Nº 116 | — | “Liquide de frein” ☞P560 |

*1: Utilisez un des types de liquide indiqué.
*2: La quantité de liquide recommandée n’est donnée qu’à titre indicatif. La quantité nécessaire pour le remplacement peut légèrement varier selon la température et d’autres facteurs.
*3: Pour plus de détails concernant les entretiens et les réparations, reportez-vous au chapitre indiqué.

## ■ Liquide de refroidissement du moteur

| Modèle du véhicule | Contenance du liquide de refroidissement | Type de liquide de refroidissement |
|---|---|---|
| Modèles 2,5 L | 9,0 litres (9,5 US qt, 7,9 Imp qt) | SUBARU SUPER COOLANT |
| Modèles 2,4 L | 8,7 litres (9,2 US qt, 7,7 Imp qt) | |

La quantité de liquide de refroidissement n’est donnée qu’à titre indicatif. La quantité nécessaire pour le remplacement peut légèrement varier selon la température et d’autres facteurs. Pour plus de détails concernant les entretiens et les réparations, reportez-vous à “Système de refroidissement” ☞P553.



– SUITE –

## ■ Circuit électrique

| Type de batterie | | LN2 |
|---|---|---|
| Alternateur | | Modèles 2,5 L: 12 V-150 A<br>Modèles 2,4 L: 12 V-190 A |
| Bougies d'allumage | Modèles 2,5 L | DILKAR7Q8 (NGK) |
| | Modèles 2,4 L | SILKFR8A6 (NGK) |

## ■ Pneus

| Élément | | Legacy | | Outback | |
|---|---|---|---|---|---|
| Taille des pneus | | 225/55R17<br>97V | 225/50R18<br>95V | 225/65R17<br>102H | 225/60R18<br>100H |
| Taille des jantes | | 17 × 7J<br>17 × 7 1/2J | 18 × 7 1/2J | 17 × 7J | 18 × 7J |
| Pression | Avant | 230 kPa (2,3 kgf/cm², 33 psi) | | 240 kPa (2,4 kgf/cm², 35 psi) | |
| | Arrière | 220 kPa (2,2 kgf/cm², 32 psi) | | 230 kPa (2,3 kgf/cm², 33 psi) | |
| Roue de secours de type provisoire/Roue ordinaire | Taille | T155/70 D17 110M | | T155/80 D17 101M*2<br>225/60 R18 100H*3 | |
| | Pression | 420 kPa (4,2 kgf/cm², 60 psi) | | 420 kPa (4,2 kgf/cm², 60 psi)*2<br>Avant: 240 kPa (2,4 kgf/cm², 35 psi)*3<br>Arrière: 230 kPa (2,3 kgf/cm², 33 psi)*3 | |
| Couple de serrage des écrous de roue | | 120 N·m (12,2 kgf·m, 88,5 lbf·pi)*1 | | | |

*1: Ce couple équivaut à exercer une force de 40 à 50 kgf (88 à 110 lbf) à l'extrémité de la clé à écrous de roue. Si vous avez serré les écrous de roue vous-même, faites contrôler le couple de serrage à la station service la plus proche. Pour la procédure de serrage des écrous de roue, reportez-vous à "Remplacement d'un pneu crevé" ☞P508.
*2: Modèles avec une roue de secours de type provisoire
*3: Modèles avec une roue ordinaire

## ■ Pédale de frein

mm (po)

| | |
|---|---|
| Dégagement de pédale | 68 (2,68)* |
| Jeu libre de pédale | 0,5 - 2,7 (0,02 - 0,11) |

*: Valeur minimale lorsque la pédale est actionnée avec une force de 490 N (50 kgf, 110 lbf)

## ■ Disque de frein

S'il vous faut des informations sur la valeur limitée d'usage des disques de frein et sur la méthode pour leur mesure, nous vous recommandons de consulter votre concessionnaire SUBARU.

## ■ Plaquettes de frein

mm (po)

| | |
|---|---|
| Limite d'usure des plaquettes de frein | 1,5 (0,06) |

## 12-2. Fusibles et circuits

### ■ Boîte à fusibles située dans l'habitacle

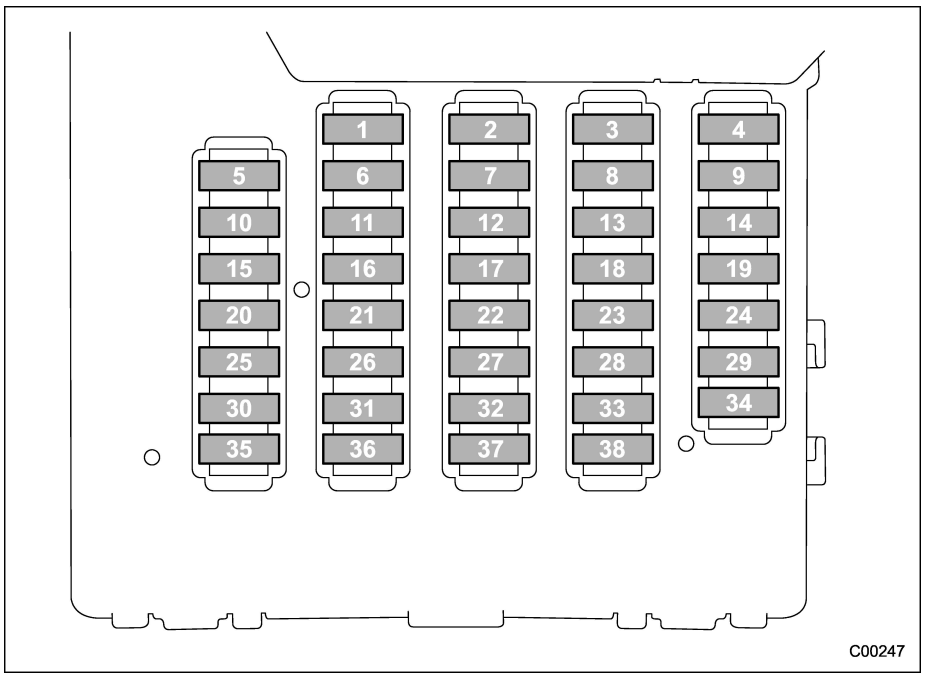


| Emplacement du fusible | Intensité | Circuit |
|---|---|---|
| 1 | Vide | |
| 2 | 20 A | CIGAR |
| 3 | 7,5 A | IG A-1 |
| 4 | 15 A | AUDIO NAVI |
| 5 | 10 A | IG B-2 |
| 6 | 7,5 A | METER IG (DCDC) |
| 7 | 20 A | 12 V SOCKET |
| 8 | 10 A | A/C IG |
| 9 | 7,5 A | ACC |
| 10 | 7,5 A | IG B-1 |
| 11 | 7,5 A | EYE SIGHT (DCDC) |
| 12 | Vide | |
| 13 | 7,5 A | IG A-3 |
| 14 | Vide | |
| 15 | Vide | |
| 16 | 7,5 A | UNIT IG (DCDC) |
| 17 | 7,5 A | MIRROR ACC |
| 18 | Vide | |

| Emplacement du fusible | Intensité | Circuit |
|---|---|---|
| 19 | 10 A | IG A-2 |
| 20 | 10 A | SRS AIR BAG |
| 21 | 7,5 A | A/C IG (DCDC) |
| 22 | 10 A | EYE SIGHT |
| 23 | 7,5 A | IG A-4 |
| 24 | 7,5 A | A/C ACC (DCDC) |
| 25 | 7,5 A | UNIT +B (DCDC) |
| 26 | 10 A | BACK UP |
| 27 | 15 A | SEAT HTR R |
| 28 | 20 A | TRAIL R.FOG |
| 29 | Vide | |
| 30 | 7,5 A | BACK UP (DCDC) |
| 31 | 7,5 A | SMT (DCDC) |
| 32 | 15 A | MIRROR +B |
| 33 | 7,5 A | KEY SW A |
| 34 | Vide | |
| 35 | 7,5 A | ILLUMI (DCDC) |
| 36 | 7,5 A | KEY SW B |
| 37 | 15 A | UNIT +B1 |
| 38 | 7,5 A | UNIT +B2 |



*– SUITE –*

## ■ Boîte à fusibles principale située dans le compartiment moteur

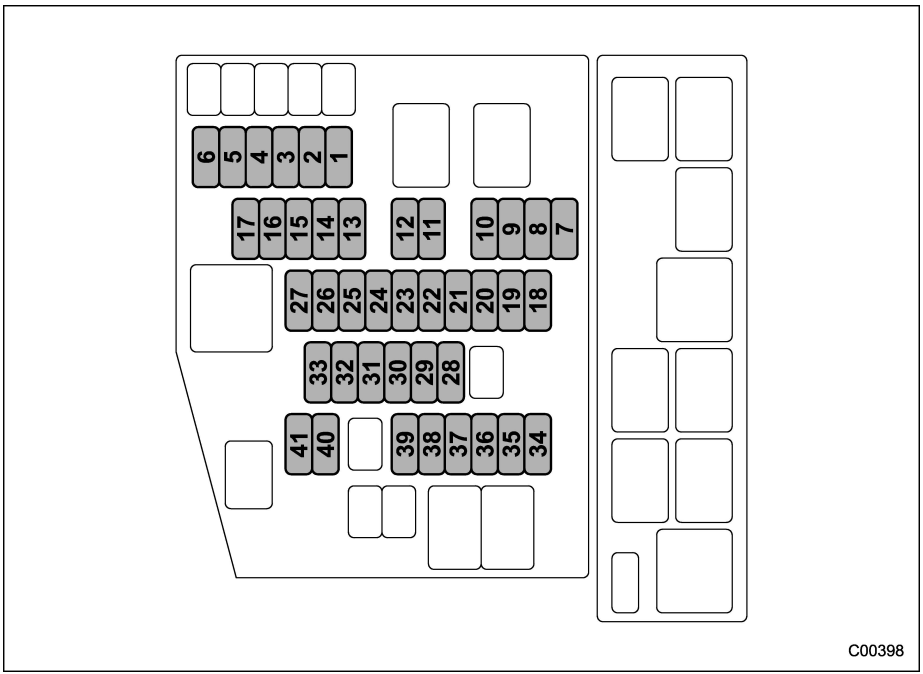


| Emplacement du fusible | Intensité | Circuit |
|---|---|---|
| 1 | Vide | |
| 2 | 7,5 A | OBD |
| 3 | 7,5 A | STOP |
| 4 | 10 A | MB-B |
| 5 | 7,5 A | PU B/UP |
| 6 | 30 A | JB-B2 |
| 7 | 7,5 A | M/B-IG1 |
| 8 | 7,5 A | M/B-IG2 |
| 9 | 10 A | M/B-IG3 |
| 10 | 7,5 A | M/B-IG4 |
| 11 | 7,5 A | HORN1 |
| 12 | 7,5 A | HORN2 |
| 13 | 10 A | TAIL |
| 14 | 15 A | HAZARD |
| 15 | 20 A | D/L |
| 16 | 20 A | F/P |
| 17 | Vide | |
| 18 | Vide | |
| 19 | 10 A | AVCS |

| Emplacement du fusible | Intensité | Circuit |
|---|---|---|
| 20 | 15 A | ETC |
| 21 | 15 A | TCU |
| 22 | 7,5 A | CVT SSR |
| 23 | 10 A | E/G2 |
| 24 | 15 A | IG COIL |
| 25 | 20 A | O2 HTR |
| 26 | 20 A | DI |
| 27 | 15 A | E/G1 |
| 28 | 25 A | MAIN FAN |
| 29 | 15 A | DEICER |
| 30 | 30 A | VDC SOL |
| 31 | 15 A | F-END |
| 32 | 30 A | F.WIP |
| 33 | 25 A | R.DEF |
| 34 | 30 A | BACKUP |
| 35 | 20 A | HTR |
| 36 | 25 A | SUB FAN |
| 37 | 15 A | R.WIP |
| 38 | 20 A | BLOWER |
| 39 | 20 A | BLOWER |
| 40 | 10 A | MB-A |
| 41 | Vide | |

## 12-3. Ampoules électriques

### ■ Précautions de sécurité

**⚠ DANGER**

**Les ampoules peuvent être extrêmement chaudes lorsqu'elles sont allumées. Avant de remplacer les ampoules, éteignez les éclairages et attendez que les ampoules refroidissent. À défaut, vous risqueriez de vous brûler.**

**⚠ ATTENTION**

**Pour remplacer une ampoule, il faut toujours utiliser une nouvelle ampoule de même puissance que l'ancienne. L'utilisation d'une ampoule de puissance différente peut être à l'origine d'un feu.**

## ■ Ampoules électriques

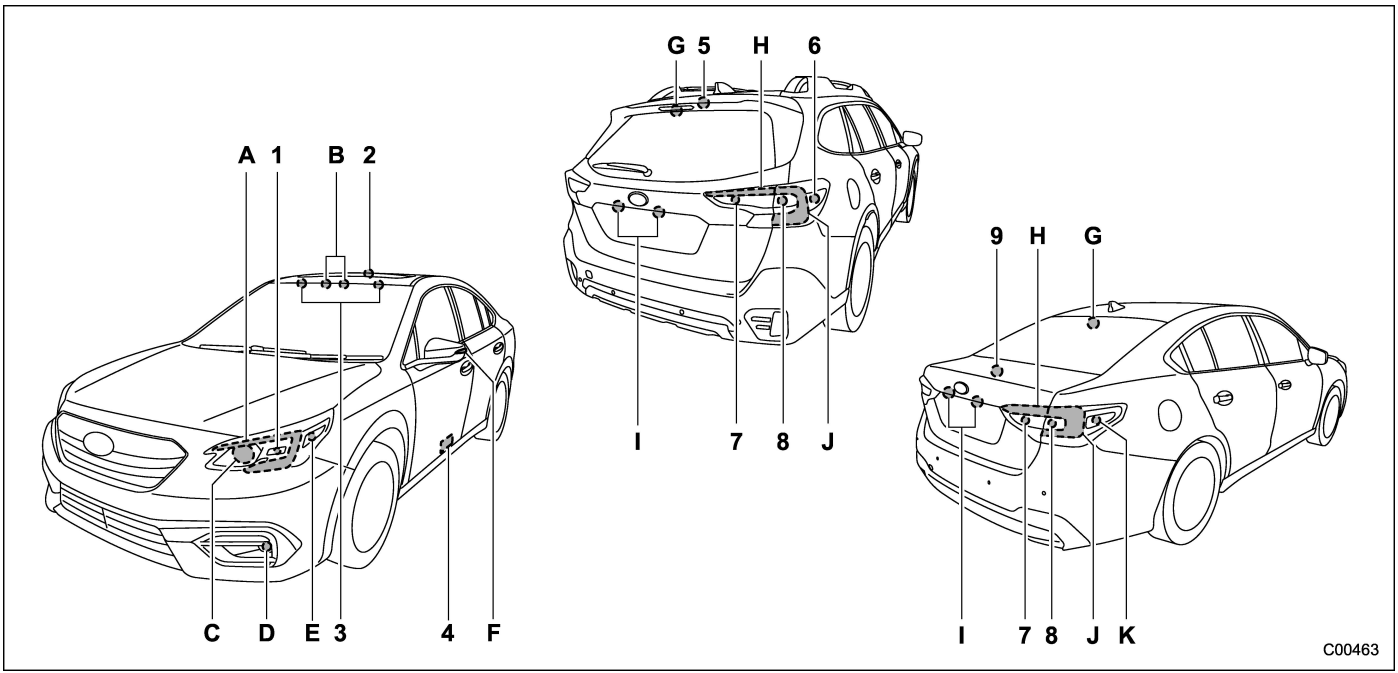


**REMARQUE**

**Les éclairages A, B, C, D, E, F, G, H, I, J et K sont de type LED (diode électroluminescente). Pour leur remplacement, adressez-vous à votre concessionnaire SUBARU.**



*– SUITE –*

| | | Puissance | Nº d'ampoule |
|---|---|---|---|
| 1) | Clignotants de direction avant | 12 V-28 W | 7444NA |
| 2) | Plafonnier | 12 V-8 W | — |
| 3) | Éclairages du miroir de courtoisie | 14 V-1,4 W | HTU |
| 4) | Lampes de marche-pied de portière (selon modèles) | 12 V-5 W | W5W |
| 5) | Éclairage de l'espace de chargement (Outback) | 12 V-13 W | SAE #912 |
| 6) | Feux de gabarit arrière (Outback) | 12 V-5 W | W5W |
| 7) | Feux de recul | 12 V-16 W | W16W |
| 8) | Clignotants de direction arrière | 12 V-21 W | WY21W |
| 9) | Éclairage de coffre à bagages (Legacy) | 12 V-3,8 W | SAE #194 |
| A) | Feux de position avant | — | — |
| | Éclairages de jour | — | — |
| B) | Lampes de lecture | — | — |
| C) | Feux de route et de croisement | — | — |
| D) | Phares antibrouillard avant (selon modèles) | — | — |
| E) | Feux de gabarit avant | — | — |
| F) | Clignotants de direction latéraux (selon modèles) | — | — |
| G) | Feu stop surélevé | — | — |
| H) | Feux arrière (selon modèles) | — | — |
| I) | Éclairages de plaque d'immatriculation | — | — |
| J) | Feux arrière et stop | — | — |
| K) | Feux de gabarit arrière (Legacy) | — | — |

## 12-4. Identification du véhicule

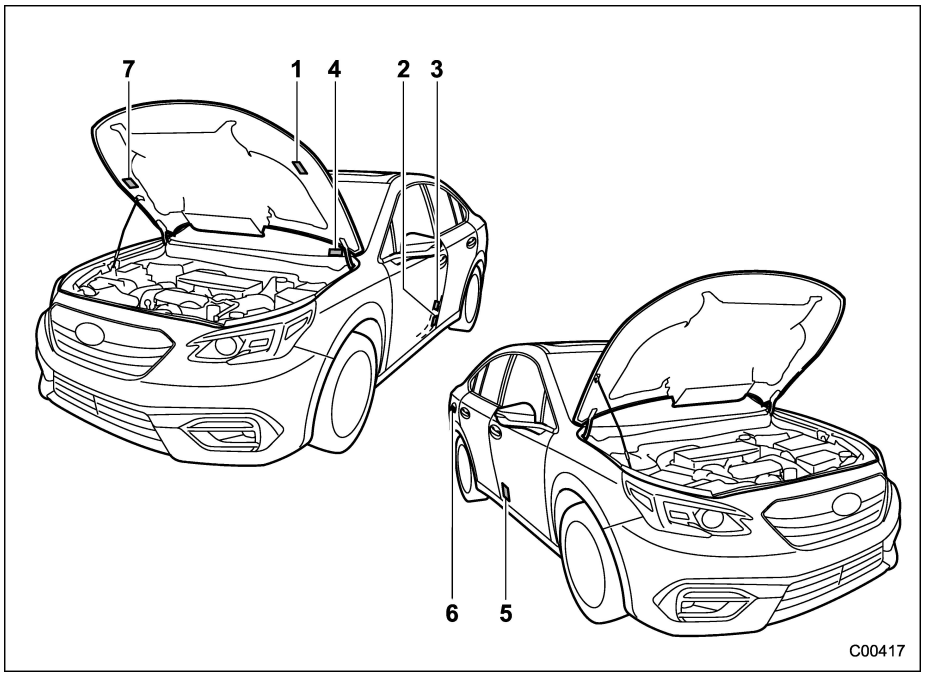


1) Étiquette des renseignements antipollution
2) Étiquette de certification et code-barres
3) Étiquette de pression de gonflage des pneus (étiquette des pneus)
4) Plaque de numéro d'identification du véhicule
5) Étiquette du numéro de modèle
6) Étiquette de carburant
7) Étiquette de climatiseur

## 12-5. Réglage des fonctions

### ■ Réglages et ajustements des fonctions sur l'affichage d'informations central

Il est possible de modifier manuellement les réglages sur l'affichage d'informations central pour répondre à vos exigences personnelles. Reportez-vous à "Affichage d'informations central (CID)" ☞P232.

### ■ Réglages et ajustements individuels à l'exception de l'affichage d'informations central

Pour les réglages des options suivantes, reportez-vous à la page correspondante pour plus de détails.

| Élément | Fonction | Réglages disponibles | Réglage par défaut d'usine | Page |
|---|---|---|---|---|
| Système d'alarme | Système d'alarme | Activé/Désactivé | Activé | 160 |
| Système d'entrée sans clé par télécommande | Signal sonore | Activé/Désactivé | Activé | 149 |

### ■ Réglages et ajustements des fonctions effectués par un concessionnaire

| Élément | Fonction | Réglages disponibles | Réglage par défaut d'usine |
|---|---|---|---|
| Système d'alarme | Délai avant début de la surveillance (après fermeture des portières) | 0 seconde/30 secondes | 30 secondes |
| | Allumage des lampes de lecture/du plafonnier/de l'éclairage de l'espace de chargement (Outback) | ACTIVÉ/DÉSACTIVÉ | OFF |
| Accès sans clé avec bouton-poussoir | Volume du signal sonore*2 | Niveau 1 à 7 | Niveau 5 |
| | Coffre ouvert sans clé (Legacy) | ACTIVÉ/DÉSACTIVÉ | ON |
| Système d'entrée sans clé par télécommande | Volume du signal sonore*2 | Niveau 1 à 7 | Niveau 5 |
| Fonction d'ouverture du coffre à distance/d'ouverture du hayon électrique*1 | Opération d'ouverture du coffre / ouverture du hayon électrique par la télécommande/le porte-clés d'accès | Désactivé/Pression deux fois/Pression maintenue | Pression maintenue |

| Élément | Fonction | Réglages disponibles | Réglage par défaut d'usine |
|---|---|---|---|
| Prévention du verrouillage avec clé à l'intérieur | Prévention du verrouillage avec clé à l'intérieur | Activé/Désactivé | Activé |
| Fonction de prévention de déchargement de la batterie | Fonction de prévention de déchargement de la batterie | Activé/Désactivé | Activé |
| Désactivation du réducteur d'intensité automatique | Sensibilité du fonctionnement de la désactivation du réducteur d'intensité automatique | OFF/Minimale/Basse/Moyenne/Maximale | Moyenne |
| Fonction d'assistance des feux de route*1 | Fonction d'assistance des feux de route | Activé/Désactivé | Activé |
| Essuie-glace arrière verrouillé à la marche arrière*1 | Activation de l'essuie-glace arrière verrouillé à la marche arrière | Activé/Désactivé | Modèles spécification des États-Unis: Désactivé<br>Autres modèles: Activé |

*1: Selon modèles
*2: Le volume du signal sonore ne peut pas être réglé en-dessous du niveau 5 pour l'avertisseur sonore.

**13-1. Pour les États-Unis ..... 612**
**13-2. Informations sur les pneus ..... 612**
Marquage des pneus ..... 612
Pression de gonflage recommandée des pneus ..... 615
Glossaire des termes et expression employés à propos des pneus ..... 616
Soins des pneus – entretien et pratiques de sécurité ..... 620
Limite de charge du véhicule – comment la déterminer ..... 621
Pour déterminer la compatibilité entre capacités de charge et pneus du véhicule ..... 624
Conséquences sur la sécurité d'une surcharge du véhicule (comportement, arrêt, pneus, etc.) ..... 625
Étapes de détermination de la limite de charge correcte ..... 625
**13-3. Notation standardisée de la qualité des pneus ..... 626**
USURE DE LA BANDE DE ROULEMENT ..... 626
TRACTION AA, A, B, C ..... 627
TEMPÉRATURE A, B, C ..... 627
**13-4. Déclaration en cas de défaut de sécurité (pour les États-Unis) ..... 628**
**13-5. Comment contacter Transports Canada afin de signaler un problème de sécurité relatif au véhicule (Canada) ..... 628**

## 13-1. Pour les États-Unis

Les informations suivantes sont présentées en conformité avec le Code des Règlements Fédéraux “Titre 49, Alinéa 575”.

## 13-2. Informations sur les pneus

### ■ Marquage des pneus

Diverses indications (comme la taille des pneus, le Numéro d’Identification de Pneus ou TIN) sont inscrites sur le flanc des pneus par les fabricants de pneumatiques. Ces indications fournissent des informations utiles sur les pneus que vous utilisez.

#### ▼ Taille des pneus

Votre véhicule est équipé de pneus dont la taille est exprimée en notation P-Metric. Pour choisir des pneus qui conviennent à votre véhicule, il est important de comprendre le système d’indication de taille. Voici une rapide présentation du système d’indication de taille des pneus pour vous permettre d’interpréter les informations fournies.

#### ▽ Notation P-Metric

En notation P-Metric, la largeur de section est donnée en millimètres. Pour convertir les millimètres en pouces, divisez par 25,4. Le rapport de forme (ou rapport H/L; Hauteur divisée par Largeur de la section du pneu) est une information supplémentaire sur la taille et la forme du pneu.

Exemple:

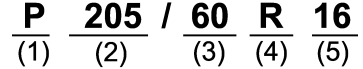


(1) P = Signifie qu’il s’agit d’un pneu pour véhicules légers, comme les voitures de tourisme

(2) Largeur de section en millimètres

(3) Rapport H/L (= hauteur de la section divisée par largeur de la section).

(4) R = Signifie qu’il s’agit d’un pneu à carcasse radiale

(5) Diamètre de la jante en pouces

### ▽ Indices de charge et de vitesse

Les indications concernant les prescriptions de charge et de vitesse apparaissent à la suite des indications de taille.

Elles fournissent deux informations importantes concernant le pneu. La première indication (chiffre) est l'indice de charge du pneu. La deuxième (lettre) est l'indice de vitesse du pneu.

**Exemple:**

| P 205 / 60 R 16 | 91 | V |
|---|---|---|
| Indication de taille | (6) | (7) |

(6) Indice de charge: Ce code numérique indique la charge maximale que peut supporter le pneu à la vitesse maximale correspondant à l'indice de vitesse, à la pression de gonflage maximale.

Par exemple, "91" signifie 615 kg (1 356 lb), "90" signifie 600 kg (1 323 lb), et "89" signifie 580 kg (1 279 lb)

**⚠ DANGER**

**L'indice de charge concerne uniquement le pneu, et non pas le véhicule. Monter des pneus d'un indice de charge donné sur un véhicule ne signifie pas qu'on pourra charger ce véhicule jusqu'à la charge nominale correspondant à l'indice de charge des pneus.**

(7) Indice de vitesse: Ce code alphabétique indique quelle est la vitesse maximale à laquelle le pneu est conçu pour rouler.

Par exemple, "V" signifie 240 km/h (149 mi/h)

**⚠ DANGER**

- **L'indice de vitesse concerne uniquement le pneu, et non pas le véhicule. Monter des pneus d'un indice de vitesse donné sur un véhicule ne signifie pas qu'on pourra rouler avec ce véhicule jusqu'à la vitesse nominale correspondant à l'indice de vitesse des pneus.**
- **L'indice de vitesse n'a plus aucune valeur significative dans le cas de pneus très usés ou endommagés, ou de pneus qui ont été réparés ou rechapés ou dont l'état original a été altéré d'une manière quelconque. Des pneus réparés, rechapés ou altérés d'une manière quelconque ne peuvent plus être considérés comme conformes aux indices de charge et de vitesse d'origine.**

### ▼ Numéro d'identification de pneu (TIN)

Le numéro d'identification de pneu (TIN) est inscrit sur le flanc du pneu à placer vers l'extérieur. Le numéro TIN se compose de quatre indica-

*– SUITE –*

tions. Les indications contenues dans un numéro TIN s'interprètent comme suit.

| DOT | XX | XX | XXX | XXXX |
|---|---|---|---|---|
| (1) | (2) | (3) | (4) | (5) |

(1) Symbole DOT*
(2) Identification du fabricant
(3) Taille du pneu
(4) Code du type de pneu
(5) Date de fabrication

Les deux premiers chiffres correspondent à la semaine, "01" étant la première semaine complète de l'année calendaire; les deux chiffres suivants indiquent l'année. Par exemple, l'indication 0101 signifie que le pneu a été fabriqué la première semaine de l'année 2001.

*: Le symbole DOT certifie que le pneu est conforme aux Normes fédérales de sécurité des véhicules automobiles.

### ▼ Autres inscriptions

Le flanc du pneu porte aussi les inscriptions suivantes.

#### ▽ Pression de gonflage maximale admissible

C'est la pression maximale à laquelle le pneu peut être gonflé à froid. Par exemple, "350 kPa (51 PSI) MAX. PRESS"

#### ▽ Charge maximale

C'est le poids maximum admissible exprimé en poids maximal que peut supporter le pneu. Par exemple, "MAX. LOAD 615 kg (1 356 LB) @ 350 kPa (51 PSI) MAX. PRESS."

**⚠ DANGER**

**La charge maximale concerne uniquement le pneu, et non pas le véhicule. Monter des pneus d'un indice de charge donné sur un véhicule ne signifie pas qu'on pourra charger ce véhicule jusqu'à la charge nominale correspondant à l'indice de charge des pneus.**

#### ▽ Type de structure

Indication du type structurel du pneu.

Exemple d'indication: "TUBELESS STEEL BELTED RADIAL" (pneu sans chambre, à carcasse radiale et ceinture métallique)

#### ▽ Structure

Indication du nom générique des matériaux des câbles composant les nappes du pneu (sur les flancs et sur la bande de roulement).

Par exemple, "PLIES: TREAD 2 STEEL + 2 POLYESTER + 1 NYLON SIDEWALL 2 POLYESTER" (plis: bande de roulement 2 acier + 2 polyester + 1 nylon flanc 2 polyester)

#### ▽ Classe de qualité normalisée du pneu (UTQG)

Pour plus de détails, reportez-vous à "Notation standardisée de la qualité des pneus" ☞P626.

## ■ Pression de gonflage recommandée des pneus

### ▼ Pression de gonflage recommandée des pneus à froid

Pour connaître la pression de gonflage recommandée pour les pneus de votre véhicule, reportez-vous à “Pneus” ☞P598.

### ▼ Plaque du véhicule

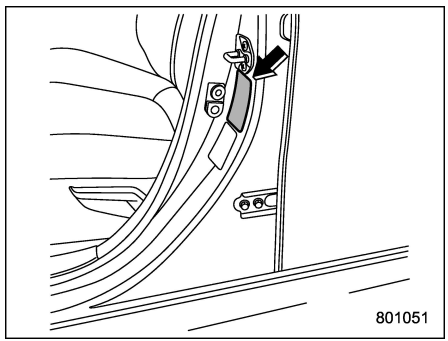


La plaque du véhicule est fixée contre le montant B, du côté du conducteur.

**Exemple:**

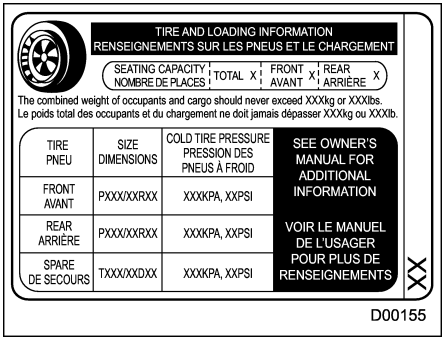


La plaque du véhicule indique la taille des pneus d’origine, la pression de gonflage recommandée pour chacun des pneus à froid pour le véhicule chargé à la charge maximale, le nombre de places et la charge autorisée.

### ▼ Conséquences sur la sécurité d’une pression de gonflage des pneus insuffisante

Si on roule à grande vitesse avec une pression de gonflage des pneus excessivement basse, les pneus sont soumis à une déformation importante qui entraîne un échauffement rapide. Une forte élévation de la température d’un pneu peut entraîner l’arrachement de la bande de roulement et l’éclatement du pneu. Il peut en résulter un accident par perte de contrôle du véhicule.

### ▼ Mesure et réglage de la pression pour maintenir une pression de gonflage adéquate

Contrôlez et, si nécessaire, réglez la pression des pneus (roue de secours comprise) au moins une fois par mois et avant chaque long trajet. Contrôlez la pression de gonflage lorsque les pneus sont froids. Utilisez un manomètre pour régler la pression de chaque pneu à la valeur prescrite. Même si le véhicule a peu roulé, les pneus sont chauds, et leur pression est plus élevée qu’à froid. La pression des pneus dépend aussi de la température extérieure. Le mieux est de contrôler la pression des pneus à l’extérieur, avant que le

– SUITE –

véhicule n'ait roulé. Lorsqu'un pneu se réchauffe, l'air qu'il renferme se dilate et cela augmente la pression du pneu. Il ne faut donc pas dégonfler un pneu chaud pour en réduire la pression.

## ■ Glossaire des termes et expression employés à propos des pneus

- **Poids d'accessoires**

Poids total (en plus des équipements standards remplaçables) de la transmission automatique, de la direction assistée, du freinage assisté, des vitres électriques, des sièges à réglages électriques, de la radio et du radiateur, dans la mesure où ces articles sont disponibles comme options montées en usine (qu'ils soient installés ou non).

- **Talon**

Partie du pneu faite de fils en acier, entourée ou renforcée par des couches de câbles, modelée pour s'adapter à la jante.

- **Séparation du talon**

Rupture du lien entre les composants du talon.

- **Déviation des couches du pneu**

Pneu pneumatique au niveau duquel les couches de fils câblés qui se prolongent aux talons sont disposées en angles alternés nettement inférieurs à 90 degrés par rapport au centre de la bande de roulement du pneu.

- **Carcasse**

Structure du pneu, exceptée le caoutchouc de la bande de roulement et celui du flanc du pneu, qui lorsqu'il est gonflé, supporte la charge.

- **Arrachement**

Détachement des pièces de la bande de roulement ou du flanc du pneu.

- **Pression des pneus à froid**

Pression dans un pneu de véhicule ayant roulé moins de 1,6 km (1 mille) ou à l'arrêt depuis au moins trois heures.

- **Fil câblé**

Fils formant des couches dans le pneu.

- **Séparation de fil câblé**

Séparation entre les fils câblés et les composants adjacents en caoutchouc.

- **Craquelure**

Toute séparation interne de la bande de roulement, du flanc ou du prolongement de la chemise intérieure du pneu vers le matériau du fil câblé.

- **Poids en ordre de marche**

Poids du véhicule à moteur avec son équipement standard, y compris le plein de carburant, d'huile et de liquide de refroidissement et, si installés, le poids supplémentaire de la climatisation et du moteur en option.

- **Pneu à charge élevée**

Pneu conçu pour supporter des charges et une pression de gonflage plus élevées que celles du pneu standard équivalent.

- **Sillon**

Espace entre deux stries adjacentes de bande de roulement de pneu.

- **Chemise intérieure**

Couche(s) formant la surface interne d'un pneu sans chambre à air, qui contient le milieu de gonflement du pneu.

- **Séparation de la chemise intérieure**

Séparation entre la chemise intérieure et le composant du fil câblé dans la carcasse.

- **Flanc à placer vers l'extérieur**

(1) Le flanc du pneu qui peut être décoré d'une bande blanche et porte des inscriptions (nom du fabricant, nom de marque et/ou de modèle) en lettres blanches ou en relief ou en creux plus haut ou plus profond que les mêmes inscriptions sur l'autre flanc du pneu, ou

(2) Dans le cas des pneus asymétriques, le flanc qui doit obligatoirement être monté du côté extérieur du véhicule.

- **Pneu pour camion léger (LT, Light Truck)**

Pneu conçu en première intention pour être utilisé sur des camions de poids légers ou des véhicules de tourisme à usages multiples.

- **Indice de charge**

Charge maximale qu'un pneu peut supporter pour une pression de gonflage donnée.

- **Pression de gonflage maximale**

Le maximum de pression à ne pas dépasser lorsqu'on gonfle un pneu à froid.

- **Charge maximale**

Indice de charge maximale pour un pneu à la pression maximale de gonflage admissible.

- **Poids du véhicule à la charge maximale**

La somme de:

(a) Poids en ordre de marche

(b) Poids d'accessoires

(c) Capacité de charge du véhicule

(d) Poids des options de production

- **Pression de gonflage maximale admissible**

Le maximum de pression à ne pas dépasser lorsqu'on gonfle un pneu à froid.

- **Jante graduée**

Jante sur laquelle le pneu est monté pour répondre aux spécifications physiques.

- **Poids normal des occupants**

68 kg (150 lb) multiplié par le nombre d'occupants indiqué dans la deuxième colonne du Tableau 1 ajouté à la fin de cette section.

- **Répartition des occupants**

Répartition des occupants dans un véhicule conformément à la troisième colonne du Tableau 1 ajouté à la fin de cette section.

- **Raccord ouvert**

Toute séparation au niveau du raccordement d'une bande de roulement, d'un flanc, d'une chemise intérieure de pneu, qui s'étend au composant du fil câblé.

– SUITE –

- **Diamètre externe**

Diamètre total d'un pneu neuf gonflé.

- **Largeur hors-tout**

Distance linéaire entre les extérieurs des flancs d'un pneu gonflé, y compris les élévations liées à l'étiquetage, aux décorations, aux bandes ou stries protectrices.

- **Pneu d'un véhicule de tourisme**

Pneu destiné à l'utilisation sur des véhicules de tourisme, des véhicules de tourisme à usages multiples et des camions qui ont un poids nominal brut du véhicule (GVWR, gross vehicle weight rating) de 4 535 kg (10 000 lb) ou moins.

- **Couches**

Couche de fils câblés parallèles enrobés de caoutchouc.

- **Séparation des couches**

Séparation du composé en caoutchouc entre les couches adjacentes.

- **Pneu pneumatique**

Dispositif mécanique fait de caoutchouc, de composant chimique, de métal et d'acier ou d'autres matériaux qui, monté sur une roue d'automobile, génère une traction et retient le gaz ou le liquide qui supporte la charge.

- **Poids des options de production**

Poids total des options de production ordinaires effectivement installées, entraînant un surpoids de plus de 2,3 kg (5,1 lb) par rapport aux équipements standard qu'ils remplacent, et qui n'ont pas été précédemment pris en compte dans le poids en ordre de marche ou dans le poids des accessoires, incluant les freins pour véhicules lourds, les niveleurs de conduite, le support de toit, la batterie pour véhicules lourds et la finition spéciale.

- **Pneu avec couches radiales**

Pneu pneumatique au niveau duquel les couches de fils câblés qui se prolongent aux talons sont disposées à environ 90 degrés par rapport au centre de la bande de roulement du pneu.

- **Pression de gonflage recommandée**

Pression de gonflage à froid recommandée par le constructeur du véhicule.

- **Pneu renforcé**

Pneu conçu pour supporter des charges et une pression de gonflage plus élevées que celles du pneu standard équivalent.

- **Jante**

Métal de soutien de pneu ou assemblage de tube et de pneu sur lequel reposent les talons du pneu.

- **Diamètre de la jante**

Diamètre nominal du siège du talon.

- **Désignation de la taille de la jante**

Largeur et diamètre de la jante.

- **Désignation du type de jante**

Les fabricants utilisent un style ou un code pour désigner la jante.

- **Largeur de la jante**

Distance nominale entre les brides de la jante.

- **Largeur de la section**

Distance linéaire entre les extérieurs des flancs d'un pneu gonflé, excluant les élévations liées à l'étiquetage, aux décorations, aux bandes protectrices.

- **Flanc**

Portion du pneu comprise entre la bande de roulement et le talon.

- **Séparation du flanc**

Séparation entre le composé en caoutchouc et le composant du fil câblé dans le flanc.

- **Pneu neige**

Un pneu qui atteint un indice de traction égal ou supérieur à 110, comparé au pneu d'essai de référence standard ASTM E1136-93, lors de l'exécution de l'essai de traction dans la neige comme décrit dans ASTM F-1805-00, Méthode d'essai standard pour traction de conduite sur roue unique en ligne droite sur des surfaces couvertes de neige et de glace, et qui est marqué d'un symbole alpin "⛷" sur au moins un flanc.

- **Jante d'essai**

Jante sur laquelle est monté un pneu pour le test et ce qui peut être toute jante jugée apte à l'utilisation avec ce pneu.

- **Voie de roulement**

Portion du pneu qui entre en contact avec la route.

- **Strie de la bande de roulement**

Section de la bande roulant en circonférence autour d'un pneu.

- **Séparation de la bande de roulement**

Détacher la bande de roulement de la carcasse du pneu.

- **Indicateurs d'usure de la bande de roulement (TWI, Treadwear indicators)**

Les projections des sillons principaux sont conçues pour donner une indication visuelle sur le niveau d'usure de la bande.

- **Capacité de charge du véhicule**

Charge de marchandises et bagages homologuée, plus 68 kg (150 lb), multiplié par la capacité en places recommandé pour le véhicule.

- **Charge maximale du véhicule par pneu**

Charge supportée par un pneu, qui se détermine par répartition sur chaque essieu du poids du véhicule à la charge maximale et en divisant cette charge à l'essieu par deux.

- **Charge normale du véhicule par pneu**

Charge supportée par un pneu, qui se détermine par répartition sur chaque essieu du total du poids du véhicule en ordre de marche, du poids des accessoires et du poids normal d'un occupant (distribué conformément au Tableau 1 qui est ajouté à la fin de cette section) et en divisant cette charge à l'essieu par 2.

- **Équipement de maintien de la roue**

Équipement utilisé pour maintenir fermement l'assemblage pneu et roue pendant l'essai.



– SUITE –

Tableau 1 — Répartition de la charge et des occupants pour la charge normale du véhicule, pour la capacité en places recommandée

| Nombre de place recommandées, nombre d'occupants | Charge normale du véhicule, nombre d'occupants | Répartition des occupants dans un véhicule normalement chargé |
|---|---|---|
| 2 à 4 | 2 | 2 à l'avant. |
| 5 à 10 | 3 | 2 à l'avant, 1 dans le deuxième siège. |
| 11 à 15 | 5 | 2 à l'avant, 1 dans le deuxième siège, 1 dans le troisième siège, 1 dans le quatrième siège. |
| 16 à 22 | 7 | 2 à l'avant, 2 dans le deuxième siège, 2 dans le troisième siège, 1 dans le quatrième siège. |

## ■ Soins des pneus – entretien et pratiques de sécurité

- Vérifiez quotidiennement que les pneus ne présentent ni dommages graves visibles, ni incrustations de clous ou de pierre. Vérifiez en même temps que les pneus ne présentent pas une usure anormale.
- Inspectez régulièrement la bande de roulement des pneus, et remplacez les pneus avant que les indicateurs d'usure de la bande de roulement ne deviennent visibles. Lorsque l'indicateur d'usure de la bande de roulement d'un pneu est apparent, le pneu est usé au-delà de la limite acceptable, et il doit être immédiatement remplacé. Avec un pneu dans cet état, la conduite par temps de pluie même à petite vitesse peut faire partir le véhicule en aquaplanage. Il peut en résulter un accident par perte de contrôle du véhicule.

• Pour obtenir la meilleure longévité possible de chacun des pneus et assurer l'usure uniforme des pneus, il est recommandé de permuter les roues tous les 10 000 km (6 000 milles). Permuter les roues consiste à intervertir la roue avant et la roue arrière du côté droit du véhicule et, de même, la roue avant et la roue arrière du côté gauche du véhicule. (Autrement dit, un pneu donné reste toujours du même côté du véhicule.) Au moment de la permutation des roues, remplacez tout pneu endommagé ou présentant une usure inégale. Après permutation, réglez la pression de gonflage des pneus et vérifiez que les écrous de roue sont correctement serrés. Pour des informations sur le couple de serrage et l'ordre de serrage des écrous de roue, reportez-vous à "Crevaisons" ☞P508.

## ■ Limite de charge du véhicule – comment la déterminer

La charge admissible de votre véhicule est déterminée par le poids, et non pas par l'espace disponible. La limite de charge de votre véhicule est indiquée sur la plaque de véhicule fixée au montant B du côté du conducteur. Sur cette plaque, vous trouverez l'indication: "Le total du poids des occupants et du poids du chargement ne doit jamais dépasser XXX kg ou XXX lb".

La plaque de véhicule indique aussi le nombre de places assises de votre véhicule.

La capacité de charge totale comprend le poids total du conducteur et de passagers, de leurs effets personnels, du chargement et tous les équipements en option tels que d'attelage, galerie de toit, porte-bicyclettes, etc., augmenté de la charge imposée par le triangle d'attelage de la remorque. La capacité de chargement peut se calculer par la formule suivante.

Capacité de chargement = Limite de charge − (poids total d'occupants + poids total d'équipements en option + charge du triangle d'attelage de la remorque [le cas échéant])

Pour tout renseignement sur les capacités de remorquage et limitations de poids de remorque, reportez-vous à "Traction d'une remorque (Outback)" ☞P493.



– SUITE –

### ▼ Calcul de la charge totale et de la capacité de charge selon la configuration en occupants

Calculons la capacité de charge disponible dans le cas des exemples suivants:

**Exemple 1A**

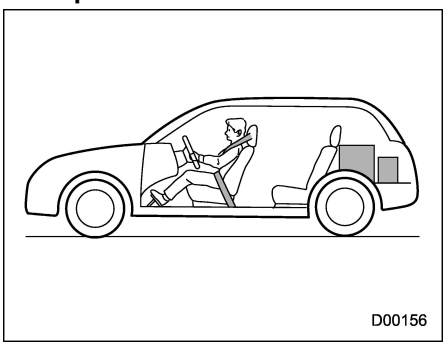


La capacité de charge du véhicule est de 363 kg (800 lb), ce qui est indiqué sur la plaque du véhicule qui porte la mention “Le total du poids des occupants et du poids du chargement ne doit jamais dépasser 363 kg ou 800 lb”.

Par exemple, le véhicule transporte une personne pesant 70 kg (154 lb), plus un chargement de 250 kg (551 lb).

1. Calculons le poids total.

**Poids total**

= 70 kg (154 lb) (occupant) + 250 kg (551 lb) (chargement)

= **320 kg (705 lb)**

2. Calculons la capacité de charge encore disponible. Pour cela, il faut soustraire le poids total ci-dessus de la charge utile du véhicule de 363 kg (800 lb).

**Capacité de charge disponible**

= 363 kg (800 lb) (charge utile du véhicule) – 320 kg (705 lb) (poids total)

= **43 kg (95 lb)**

3. Du calcul de l’étape 2, il résulte qu’on pourrait encore transporter un chargement supplémentaire de 43 kg (95 lb).

**Exemple 1B**

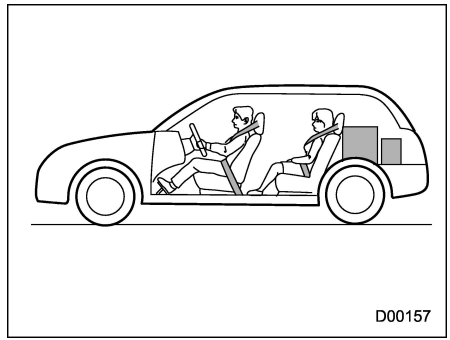


Supposons qu’une personne pesant 80 kg (176 lb) monte maintenant à bord du même véhicule (ce qui porte le nombre d’occupants à deux). Les calculs s’établissent alors comme suit:

1. Calculons le poids total.

**Poids total**

= 70 kg (154 lb) + 80 kg (176 lb) (occupant)

+ 250 kg (551 lb) (chargement)

= **400 kg (881 lb)**

2. Calculons la capacité de charge de véhicule encore disponible.

**Capacité de charge disponible**

= 363 kg (800 lb) (charge utile du véhicule) – 400 kg (881 lb) (poids total)

= **–37 kg (–81 lb)**

3. Le poids total dépasse maintenant la capacité de charge de 37 kg (81 lb), et il va donc falloir réduire le poids du chargement d'au moins 37 kg (81 lb).

**Exemple 2A (Outback uniquement)**

**⚠ ATTENTION**

**Legacy: Votre véhicule n'est pas conçu ni prévu pour tracter une remorque. Par conséquent, ne tractez jamais de remorque avec votre véhicule.**

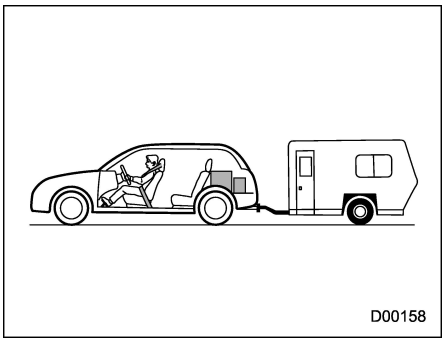


La capacité de charge du véhicule est de 363 kg (800 lb), ce qui est indiqué sur la plaque du véhicule qui porte la mention "Le total du poids des occupants et du poids du chargement ne doit jamais dépasser 363 kg ou 800 lb".

Par exemple, le véhicule transporte une personne pesant 75 kg (165 lb), plus un chargement de 120 kg (265 lb). En outre, le véhicule est équipé d'un crochet d'attelage pesant 10 kg (22 lb) qui tracte une remorque pesant 800 kg (1 764 lb). 10 % du poids de la remorque s'exerce sur le triangle d'attelage (c'est-à-dire que la charge du triangle d'attelage est de 80 kg [176 lb]).

1. Calculons le poids total.

**Poids total**

= 75 kg (165 lb) (occupant) + 120 kg (265 lb) (chargement)

+ 10 kg (22 lb) (crochet d'attellage) + 80 kg (176 lb) (charge du triangle d'attelage)

= **285 kg (628 lb)**

2. Calculons la capacité de charge de véhicule encore disponible.

**Capacité de charge disponible**

= 363 kg (800 lb) (charge utile du véhicule) – 285 kg (628 lb) (poids total)

= **78 kg (172 lb)**

3. Du calcul de l'étape 2, il résulte qu'on pourrait encore transporter un chargement supplémentaire de 78 kg (172 lb).



– SUITE –

**Exemple 2B (Outback uniquement)**

**⚠ ATTENTION**

**Legacy: Votre véhicule n'est pas conçu ni prévu pour tracter une remorque. Par conséquent, ne tractez jamais de remorque avec votre véhicule.**

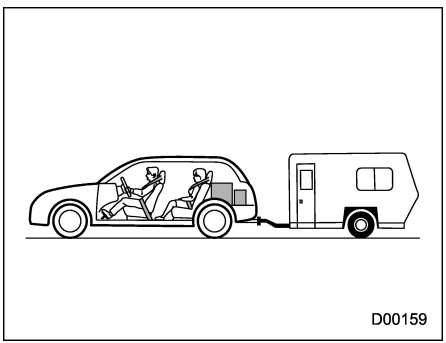


Supposons qu'une personne pesant 65 kg (143 lb) et qu'un enfant pesant 18 kg (40 lb) montent maintenant à bord du même véhicule (ce qui porte le nombre d'occupants à trois), et qu'on installe pour l'enfant un siège d'enfant d'un poids de 5 kg (11 lb). Les calculs s'établissent alors comme suit:

1. Calculons le poids total.

**Poids total**

= 75 kg (165 lb) (occupant) + 65 kg (143 lb) (occupant)

+ 18 kg (40 lb) (occupant)

+ 5 kg (11 lb) (siège d'enfant) + 120 kg (265 lb) (chargement)

+ 10 kg (22 lb) (crochet d'atellage) + 80 kg (176 lb) (charge du triangle d'attelage)

= **373 kg (822 lb)**

2. Calculons la capacité de charge de véhicule encore disponible.

**Capacité de charge disponible**

= 363 kg (800 lb) (charge utile du véhicule) – 373 kg (822 lb) (poids total)

= **–10 kg (–22 lb)**

3. Le poids total dépasse maintenant la capacité de charge de 10 kg (22 lb), et il va donc falloir réduire le poids du chargement d'au moins 10 kg (22 lb).

### ■ Pour déterminer la compatibilité entre capacités de charge et pneus du véhicule

La somme des charges maximales admissibles des quatre pneus doit être supérieure au poids nominal brut du véhicule ("GVWR"). De plus, la somme des charges maximales admissibles des deux pneus avant et des deux pneus arrière doit être supérieure au poids nominal brut sur l'essieu ("GAWR"). Les pneus d'origine équipant le véhicule sont conçus pour remplir ces conditions.

Le poids nominal brut du véhicule est appelé en anglais Gross Vehicle Weight Rating (GVWR). La somme des charges maximales admissibles par chaque essieux est appelé poids nominal brut sur l'essieu, soit en anglais Gross Axle Weight Rating (GAWR). Le GVWR et le GAWR

de chacun des essieux sont indiqués sur le sceau de certification du véhicule apposée contre la portière du conducteur.

Pour la détermination du GVWR et du GAWR des essieux avant et arrière, il est tenu compte non seulement de la charge maximale admissible des pneus, mais aussi des capacités de charge de la suspension, des essieux et d'autres éléments de la caisse du véhicule.

Autrement dit, on ne peut pas considérer que la charge du véhicule peut toujours aller jusqu'à la charge maximale admissible indiquée sur le flanc des pneus.

### ■ Conséquences sur la sécurité d'une surcharge du véhicule (comportement, arrêt, pneus, etc.)

Surcharger un véhicule peut affecter son comportement routier et les distances d'arrêt et endommager le véhicule et les pneus, comme indiqué ci-après. Il peut en résulter un accident, avec risque de graves blessures personnelles.

- La stabilité du véhicule est compromise.
- Les charges lourdes ou placées en hauteur augmentent le risque de retournement du véhicule.
- Les distances d'arrêt augmentent.
- Les freins risquent de surchauffer et de ne plus fonctionner.
- La suspension, les roulements, les essieux et d'autres éléments de la caisse du véhicule risquent de casser et subissent une usure et un vieillissement accélérés.
- Les pneus risquent d'éclater.
- Les bandes de roulement des pneus risquent de se séparer des pneus.
- Les pneus risquent de se séparer de leur jante.

### ■ Étapes de détermination de la limite de charge correcte

1. Sur cette plaque, vous trouverez l'indication: "Le total du poids des occupants et du poids du chargement ne doit jamais dépasser XXX kg ou XXX lb.".
2. Calculez le poids total du conducteur et des passagers qui seront dans le véhicule.
3. Soustrayez ce total de la valeur XXX kg ou XXX lb.
4. Le résultat de cette soustraction est le poids maximum de marchandises et bagages que vous pourrez transporter. Par exemple, si la valeur "XXX" est 635 kg (1 400 lb) et qu'il y aura 5 personnes de 68 kg (150 lb) à bord du véhicule, vous disposez d'une capacité de charge de 650 lb de marchandises ou bagages (1 400 − 750 (5 × 150) = 650 lb).
5. Calculez le poids total des marchandises et bagages que vous avez l'intention de charger dans le véhicule. Pour la sécurité, ce poids ne doit pas dépasser la capacité de charge que vous avez calculée à l'étape 4 ci-dessus.
6. Si vous tractez une remorque

– SUITE –

avec votre véhicule, il faut tenir compte de la charge que la remorque impose au véhicule. Consultez les informations correspondantes du présent manuel pour savoir de combien la capacité de charge disponible pour vos marchandises et bagages s'en trouve réduite.

## 13-3. Notation standardisée de la qualité des pneus

Cette rubrique traite des performances des pneus de voiture de tourisme en ce qui concerne l'usure de la bande de roulement, la traction et la résistance à l'échauffement. Elle vise à aider le consommateur dans son choix lors d'un achat de pneumatiques.

Les pneus portent une note de qualité inscrite sur le flanc entre l'épaulement de la bande de roulement et la partie large du talon. Par exemple:

**USURE DE LA BANDE DE ROULEMENT 200 TRACTION AA TEMPÉRATURE A**

Ces notes de qualité concernent les pneus neufs utilisés sur les véhicules de tourisme. Elles ne sont toutefois applicables ni aux pneus à sculptures profondes, ni aux pneus de neige pour l'hiver et aux pneus à encombrement réduit pour roues de secours à usage temporaire, ni aux pneus pour diamètre nominal de jante inférieur ou égal à 12 pouces, ni à certains pneus de production limitée.

En plus de cette note de qualité, tous les pneus pour véhicules de tourisme doivent être conformes aux Federal Safety Requirements (prescriptions de sécurité fédérales).

### ■ USURE DE LA BANDE DE ROULEMENT

La note d'usure de la bande de roulement établit une comparaison entre des pneus soumis à des essais dans les conditions strictement déterminées d'un circuit d'essai officiel.

Par exemple, sur ce circuit d'essai officiel, un pneu noté 150 s'use une fois et demie (1-1/2) moins vite qu'un pneu noté 100. Dans la pratique, il est difficile de comparer les performances des pneus car elles dépendent pour une large

mesure des conditions d'utilisation et varient de façon appréciable en fonction des habitudes de conduite, des entretiens effectués, de la nature et de l'état des routes et du climat.

### ■ TRACTION AA, A, B, C

Pour la traction, les notes attribuées sont, de la plus haute à la plus basse, AA, A, B et C. Ces notes représentent l'aptitude du pneu à s'arrêter sur revêtement humide, telle qu'elle a été mesurée au cours d'essais effectués dans des conditions déterminées sur des surfaces d'essais officielles en béton et en asphalte. Un pneu noté C risque de présenter de médiocres performances de traction.

**⚠ DANGER**

**La note de traction attribuée à un pneu est déterminée au terme d'essais de freinage en ligne droite et ne présume pas des performances de traction en accélération, en virage, en situation d'aquaplanage ou en pointe.**

### ■ TEMPÉRATURE A, B, C

Les notes de température sont A (la plus haute), B et C. Elles représentent la résistance du pneu à la génération de chaleur et son aptitude à dissiper la chaleur, ces qualités ayant été appréciées en laboratoire dans des conditions déterminées au moyen d'une roue d'essai. Une température élevée persistante peut entraîner la dégradation du matériau et la réduction de la durée de service du pneu et une température excessive peut entraîner une défaillance soudaine. La note C correspond au niveau de performances que tous les pneus de véhicules de tourisme doivent atteindre selon la Norme fédérale de sécurité des véhicules automobiles N°109. Les notes B et A sont attribuées aux pneumatiques qui, sur la roue d'essai en laboratoire, présentent un niveau de performances supérieur au minimum exigé par la loi.

**⚠ DANGER**

**La note de température attribuée à un pneu est significative pour un pneu convenablement gonflé et qui n'est pas en état de surcharge. La vitesse excessive, le gonflage insuffisant et l'état de surcharge, isolément ou en combinaison, peuvent provoquer l'échauffement et la défaillance du pneu.**

## 13-4. Déclaration en cas de défaut de sécurité (pour les États-Unis)

Déclaration en cas de défaut de sécurité (pour les États-Unis) Si vous avez des raisons de croire que votre véhicule présente un défaut de nature à causer un grave accident avec danger de blessure ou de mort, il faut en avertir l'Administration Nationale de la Sécurité Routière (NHTSA), en plus de la réclamation que vous ferez auprès de Subaru of America Inc.

Si la NHTSA reçoit d'autres plaintes similaires, elle peut ouvrir une enquête et, s'il s'avère qu'une série de véhicules présente un défaut de sécurité, elle peut exiger le rappel et la modification de ces véhicules. La NHTSA n'est toutefois pas habilitée à intervenir dans les différends entre Subaru of America Inc., ses concessionnaires et ses clients. Pour entrer en contact avec le service Sécurité Automobile de la NHTSA, vous pouvez téléphoner en utilisant la ligne directe à appel libre 1-888-327-4236 (TTY: 1-800-424-9153); allez sur http://www.safercar.gov; ou adressez-vous à: Administrator, NHTSA, 1200 New Jersey Avenue, SE, West Building, Washington, DC 20590. Vous pouvez également obtenir de plus amples informations concernant la sécurité des véhicules à moteur sur http://www.safercar.gov.

## 13-5. Comment contacter Transports Canada afin de signaler un problème de sécurité relatif au véhicule (Canada)

Transport Canada - ASFAD
330 Sparks Street
Ottawa, ON K1A 0N5

Telephone: 819-994-3328
(Ottawa-Gatineau area or internationally)
Toll free: 1-800-333-0510 (in Canada)

Online:
http://www.tc.gc.ca/recalls

Transports Canada - ASFAD
330, rue Sparks
Ottawa (Ontario) K1A 0N5

Téléphone: 819-994-3328
(dans la région de Ottawa-Gatineau et à l'extérieur du pays)
Sans frais: 1-800-333-0510 (au Canada)

Internet:
http://www.tc.gc.ca/rappels D01001

**A**

ABS (système de freins antiblocage) ..... P397
Accès sans clé avec système de démarrage à bouton-poussoir ..... P128
Accessoires ..... P580
Accoudoir ..... P50, P340
Affichage d'informations central ..... P537
Affichage d'informations central (CID) ..... P232
Affichage des instruments de bord (écran LCD en couleur) ..... P224
Aide au changement de voie (LCA) ..... P430
Alcool et conduite ..... P8
Alerte de croisement en marche arrière (RCTA) ..... P431
Alimentation USB ..... P344
Ampoules électriques ..... P604, P605
Ancrages de longe supérieure ..... P80
Animaux de compagnie à bord du véhicule ..... P10
Antenne ..... P332
Antenne de toit ..... P332
Antenne imprimée ..... P332
Appels de phares ..... P281
Attelage de remorque (Outback – selon modèles) ..... P490
Attelages de remorque ..... P497
Autres ampoules ..... P587
Avant de prendre la route ..... P370
Avec le bouton de hayon électrique (autre que les boutons situés sur le hayon) ..... P171
Avertissement de conduite en état de somnolence ..... P461
Avertissement du système de frein de stationnement électronique ..... P208, P414
Avertisseur d'angle mort (BSD) ..... P430
Avertisseur du système de contrôle de la transmission ..... P204
Avertisseur sonore ..... P310
Avertisseur sonore d'approche BSD/RCTA (en marche arrière uniquement) ..... P434
Avertisseurs sonores et indicateur d'avertissement ..... P144

**B**

Baguettes et traverse de toit (Legacy) ..... P484
Balancement du véhicule ..... P482
Batterie ..... P578
Blocage de direction ..... P373, P376
Boîte à gants ..... P339
Bougies d'allumage ..... P558
Bougies d'allumage recommandées ..... P558
BSD/RCTA ..... P429

**C**

Caméra de recul ..... P424
Caoutchouc de balais d'essuie-glace de lunette arrière (Outback) ..... P576
Capacité de charge du véhicule ..... P483
Capitons en simili-cuir ..... P536
Capot moteur ..... P546
Capteur des phares activation/désactivation automatique ..... P281
Caractéristiques techniques ..... P592
Carburant ..... P362, P593
Ceintures de sécurité ..... P6, P50
Cendrier (option concessionnaire) ..... P346
Chaînes antidérapantes ..... P482

Changeur de voie par simple pression ..... P288
Chargement du véhicule ..... P482
Circuit électrique ..... P598
Clés ..... P127
Clignotant de direction avant ..... P581
Coffre à bagages ..... P165
Commande d'essuie-glaces et de lave-glace de lunette arrière ..... P292
Commande d'essuie-glaces et de lave-glace de pare-brise ..... P290
Commande de réglage des éclairages ..... P278
Commande de rétroviseurs électriques rabattables .... P306
Commande de rétroviseurs télécommandés ..... P304
Commande des aérateurs ..... P312
Commande des feux antibrouillard ..... P287
Commandes de toit ouvrant opaque ..... P179
Commandes SI-DRIVE ..... P394
Comment accéder au moniteur de vue avant ..... P421
Comment utiliser la fonction d'assistance des feux de route ..... P282
Commutateurs de lève-vitre électrique ..... P162
Compte-tours ..... P192
Compteur journalier ..... P192
Compteur totalisateur ..... P192
Compteurs et jauges ..... P191
Conditions de fonctionnement ..... P443
Conduite à l'étranger ..... P473
Conduite en hiver ..... P478
Conduite hors route ..... P475
Conduite sur route et hors route ..... P11
Conduite sur routes enneigées et verglacées ..... P479
Conseils à propos des ceintures de sécurité ..... P50
Conseils d'entretien ..... P544
Conseils de conduite ..... P393
Conseils de conduite pour les véhicules à traction intégrale AWD ..... P473
Conseils de freinage ..... P396
Conseils de stationnement ..... P415
Conseils pour économiser le carburant ..... P470
Conseils pour la traction d'une remorque ..... P499
Console centrale ..... P340
Console de plafond ..... P340
Contacteur d'allumage (modèles sans système de démarrage à bouton-poussoir) ..... P186
Contacteur d'allumage à bouton-poussoir (modèles avec système de démarrage à bouton-poussoir) ..... P188
Contrôle du niveau d'huile ..... P550
Contrôle du niveau de liquide ..... P560
Contrôle du niveau de liquide de refroidissement ..... P554
Convertisseur catalytique ..... P471
Courroies d'entraînement ..... P559
Coussin de sécurité latéral SRS et rideau de sécurité SRS ..... P112
Coussins de sécurité SRS (coussins de sécurité du Système de Retenue Supplémentaire) ..... P6, P83
Couverture de l'espace de chargement ..... P349
Crevaisons ..... P508
Crochet de remorquage et crochets/trous d'arrimage ..... P518
Crochet pour sac à provisions ..... P348
Crochets d'arrimage de la charge ..... P355

**D**

Dégivrage ..... P325
Démarrage à l'aide de câbles volants..... P514
Démarrage et arrêt du moteur (modèles avec système de démarrage à bouton-poussoir) ..... P374
Démarrage et arrêt du moteur (modèles sans contacteur d'allumage à bouton-poussoir)..... P371
Désactivation de la fonction d'accès sans clé..... P141
Désembueur et dégivreur ..... P293
Déverrouillage avec l'accès par code PIN..... P137
Dimensions..... P592
Direction assistée ..... P395
Dispositif de maintien en tension de sangle abdominale ..... P61
Dispositif de maintien en tension de sangle-baudrier.... P60
Dispositif de réglage de portée des phares ..... P287
Disque de frein..... P599

**E**

EBD (répartition électronique de la force de freinage)..... P208, P398
Éclairage de l'espace de chargement (Outback)..... P337, P586
Éclairage du coffre à bagages..... P586
Éclairage du contacteur d'allumage..... P187
Éclairage intérieur..... P336
Écran de voyants lumineux..... P228
Écran TPMS ..... P408
Écrans de base ..... P229
Élément du filtre à air..... P556
Émission d'une alarme d'appel au secours ..... P151
Emplacements du volet du réservoir de carburant ..... P364
Encaustiquage et polissage ..... P533
Enregistreur de données ..... P12
Enrouleur à blocage automatique/Enrouleur à blocage d'urgence (ALR/ELR)..... P52
Enrouleur à blocage d'urgence (ELR) ..... P51
Ensemble balais d'essuie-glaces de pare-brise ..... P574
Ensemble de balai d'essuie-glace de lunette arrière (Outback) ..... P576
Entretien des ceintures de sécurité..... P59
Entretien du système de coussin de sécurité SRS ..... P121
Équilibrage des roues ..... P567
Équipement audio ..... P332
Espace de rangement..... P339
Essai d'émission de polluants (États-Unis uniquement)..... P369
Essuie-glace de pare-brise ..... P290
Essuie-glaces et lave-glaces..... P289

**F**

Fatigue, sommeil et conduite ..... P9
Feu de recul ..... P584
Feux combinés arrière ..... P581
Feux de détresse ..... P191, P504
Filet de rangement réglable (Outback) ..... P355
Filtre à huile..... P552
Fonction Auto Vehicle Hold..... P411
Fonction d'assistance des feux de route..... P282
Fonction d'éclairage de bienvenue ..... P280
Fonction de contrôle de vitesse en descente ..... P405
Fonction de désactivation du réducteur d'intensité automatique..... P195

Fonction de desserrage automatique par la pédale d'accélérateur ..... P411
Fonction de déverrouillage sélectif des portières ..... P137
Fonction de hayon électrique mains libres ..... P176
Fonction de prévention de déchargement de la batterie ..... P156
Fonction de verrouillage du levier de changement de vitesses ..... P389
Fonctionnement ..... P171
Fonctionnement automatique de la climatisation ..... P319
Fonctionnement du lève-vitre électrique ..... P162
Fonctionnement du système ..... P415
Frein de stationnement électronique ..... P408
Frein de stationnement électronique – si le frein de stationnement électronique ne peut pas être libéré ..... P523
Freinage ..... P396
Fusibles ..... P579
Fusibles et circuits ..... P600

**G**

Garanties ..... P2
Garanties et entretien ..... P493
GAWR (poids nominal brut sur l'essieu) ..... P484
Gaz d'échappement du moteur (monoxyde de carbone) ..... P8, P471
GVWR (poids nominal brut du véhicule) ..... P484

**H**

Hayon ..... P168
Hayon (Outback) – s'il est impossible d'ouvrir le hayon ..... P525
Hayon électrique ..... P169
Hayon manuel ..... P168
Horloge ..... P276
Huile du différentiel avant et arrière ..... P596
Huile du différentiel avant et huile du différentiel arrière ..... P559
Huile moteur ..... P550, P594

**I**

Identification du véhicule ..... P607
Inclinaison du dossier ..... P34
Inclinaison du dossier (Outback) ..... P45
Indicateur d'assistance des feux de route ..... P220
Indicateur d'avertissement BSD/RCTA ..... P222, P436
Indicateur d'avertissement de niveau d'huile moteur bas ..... P203
Indicateur d'avertissement de route enneigée et glacée ..... P222
Indicateur d'avertissement RAB ..... P223, P451
Indicateur d'ouverture de portière ..... P210
Indicateur de contrôle de vitesse en descente ..... P405
Indicateur de contrôle de vitesse en descente (Outback) ..... P222
Indicateur de désactivation BSD/RCTA ..... P222, P436
Indicateur de désactivation de l'alarme sonore du sonar ..... P224
Indicateur de désactivation RAB ..... P223
Indicateur de position du levier sélecteur/du rapport engagé ..... P219
Indicateur de vitesse ..... P191
Indicateur de X-MODE (Outback) ..... P221

Indicateur/avertissement du système de surveillance du conducteur ..... P461
Indicateurs d'activation et de désactivation du coussin de sécurité frontal de passager avant..... P201
Indicateurs d'usure..... P568
Indicateurs d'usure des plaquettes de frein à disque ..... P397
Informations sur les pneus..... P612
Inspection des pneus ..... P565
Inspections périodiques..... P472
Installation d'un système de retenue pour enfant au moyen des ancrages inférieurs et longes (LATCH) ... P75
Installation des systèmes de retenue au moyen de la ceinture de sécurité ALR/ELR..... P69
Installation du siège rehausseur ..... P74
Inverseur feux de route/feux de croisement (gradateur)..... P281

**J**

Jantes en alliage ..... P572
Jauge de carburant..... P193
Jauge de température du liquide de refroidissement du moteur..... P194

**L**

Lampe de marche-pied de portière ..... P586
Lampes de lecture ..... P336, P586
Lavage ..... P532
Legacy ..... P581
Levier sélecteur..... P388
Limites de charge ..... P494
Liquide de frein..... P560
Liquide de frein recommandé..... P561
Liquide de lave-glace de pare-brise ..... P572
Liquide de refroidissement du moteur ..... P554, P597
Liquide de transmission à variation continue..... P559
Liquides ..... P597
Liste d'abréviations..... P4
Liste des avertissements..... P214
Longerons de toit avec traverses de toit intégrées (Outback) ..... P486
Lorsque le porte-clés d'accès ne fonctionne pas correctement..... P144, P190, P376

**M**

Manette de clignotants de direction ..... P288
Médicaments et conduite..... P9
Miroir de courtoisie ..... P338
Mises en garde concernant la sécurité..... P4
Mode Intelligent (I)..... P393
Mode parking gardé..... P160
Mode Sport Sharp (S#) ..... P394
Modèles à affichage 11,6 pouces ..... P234
Modèles à double affichage 7,0 pouces ..... P261
Moniteur de vue avant ..... P420
Moniteur du système de Contrôle de Dynamique du Véhicule ..... P401
Moteur ..... P593

**N**

Nettoyage de l'habitacle..... P535
Nettoyage de la grille de prise d'air ..... P326
Nettoyage des jantes en alliage ..... P534

**O**
Outback ..... P583
Outils d'entretien ..... P506
Ouverture du coffre à bagages de l'intérieur ..... P166

**P**
Pare-soleil ..... P180, P338
Pédale de frein ..... P561, P599
Permutation des pneus ..... P569
Phares ..... P279, P581
Phares répondant au braquage (SRH) ..... P286
Pictogrammes utilisés sur le véhicule ..... P5
Plafonnier ..... P336, P585
Plaque de numéro de clé ..... P127
Plaquettes de frein ..... P599
Plateau de rangement sous plancher ..... P356
Pneus ..... P598
Pneus été ..... P562
Pneus hiver (pneus neige) ..... P563
Pneus neige ..... P481
Pneus toutes saisons ..... P562
Poignée de déverrouillage interne du coffre à bagages ..... P166
Poignée de maintien ..... P346
Porte-bouteilles ..... P342
Porte-clés d'accès – si le porte-clés d'accès ne fonctionne pas correctement ..... P523
Porte-gobelet ..... P341
Porte-gobelets des passagers arrière ..... P341
Porte-gobelets du passager avant ..... P341
Portemanteau ..... P347
Positions de la clé ..... P186
Pour activer/désactiver la fonction Auto Vehicle Hold ..... P412
Pour activer/désactiver le système de démarrage et d'arrêt automatique ..... P419
Pour activer/désactiver le X-MODE ..... P404
Pour armer le système d'alarme ..... P158
Pour attacher votre ceinture de sécurité ..... P52
Pour atteler une remorque ..... P491
Pour désarmer le système d'alarme ..... P159
Pour utiliser la fonction Auto Vehicle Hold ..... P412
Précautions concernant l'entretien ..... P541
Précautions concernant les modifications apportées au véhicule ..... P63, P122
Précautions de sécurité pendant la conduite ..... P6
Prescriptions concernant le carburant ..... P362
Pression et usure des pneus ..... P565
Prétensionneur de ceinture de sécurité ..... P59
Prise de courant pour accessoire ..... P342
Programme d'entretien ..... P541
Protection contre la corrosion ..... P534

**Q**
Qualité et viscosité d'huile recommandées ..... P553, P559

**R**
Rappel de siège arrière ..... P63
Ravitaillement ..... P364
Réglage d'activation/de désactivation du système de freinage automatique en marche arrière (RAB) ... P450
Réglage d'intensité lumineuse ..... P194

Réglage de la hauteur du coussin de siège (siège du conducteur) ..... P34
Réglage des appuis-tête ..... P40, P48
Réglage vers l'avant et vers l'arrière ..... P34
Remorquage ..... P518
Remorquage avec les quatre roues au sol ..... P522
Remplacement d'un pneu crevé ..... P508
Remplacement de l'élément du filtre à air ..... P556
Remplacement de la clé ..... P146
Remplacement de la pile ..... P151, P384, P587
Remplacement de la pile du porte-clés d'accès ..... P144, P588
Remplacement de la pile du transmetteur ..... P589
Remplacement des ampoules ..... P580
Remplacement des balais d'essuie-glaces ..... P573
Remplacement des plaquettes de frein ..... P562
Remplacement des pneus ..... P570
Remplacement des roues ..... P571
Remplacement des transmetteurs perdus ..... P151
Remplacement du filtre à air de l'habitacle ..... P328
Remplacement du porte-clés d'accès ..... P144
Rétroviseur à atténuation automatique/boussole avec HomeLink® ..... P295
Rétroviseur intérieur (sans fonction d'atténuation automatique) ..... P295
Rétroviseurs ..... P295
Rétroviseurs extérieurs ..... P304
Rodage d'un véhicule neuf ..... P470
Roue de secours de type provisoire ..... P504
Roues et pneus ..... P562
Routes enneigées et verglacées ..... P479

**S**

Sécurité des enfants ..... P7
Sélection du mode de circulation d'air ..... P321
Sélection du mode manuel ..... P391
Serrures de portière ..... P152
Servofrein ..... P396, P561
SI-DRIVE ..... P393
Siège à réglage électrique ..... P35
Siège à réglage électrique du conducteur avec fonction de mémoire des rétroviseurs extérieurs synchronisés ..... P36
Siège à réglage manuel ..... P34
Siège arrière rabattable ..... P45
Siège chauffant arrière ..... P43
Siège chauffant avant ..... P42, P324
Siège chauffant et ventilation avant ..... P324
Sièges arrière ..... P44
Sièges avant ..... P31
Sièges chauffants ..... P42
Sièges des passagers arrière ..... P199
Sièges du conducteur et du passager avant ..... P196
Sièges en cuir ..... P536
Sièges en tissu ..... P535
Signal sonore de rappel de clé ..... P187
Soins extérieurs ..... P532
Stationnement du véhicule ..... P408
Sur un camion à plate-forme ..... P521
Surchauffe du moteur ..... P517
Surveillance du système de coussin de sécurité SRS ..... P119
Symbole de sécurité ..... P4

Système d'alarme ..... P157
Système d'assistance au freinage ..... P396
Système d'éclairage pour conduite de jour ..... P285
Système d'entrée sans la clé par télécommande ..... P147
Système de climatisation manuelle ..... P321
Système de démarrage à distance du moteur (option concessionnaire) ..... P377
Système de démarrage et d'arrêt automatique ..... P415
Système de filtration d'air ..... P327
Système de freinage automatique en marche arrière (RAB) ..... P440
Système de freins antiblocage (ABS) ..... P397
Système de refroidissement ..... P553
Système de surveillance de la pression des pneus (TPMS) (modèles spécification des États-Unis) ..... P406, P512, P563
Système de surveillance du conducteur ..... P452
Système de verrou électronique ..... P145
Système de volant de direction chauffant ..... P309
Système des freins ..... P396
Système du Contrôle de Dynamique du Véhicule ..... P399
Système SUBARU de coussin de sécurité frontal perfectionné, coussin de sécurité de coussin de siège SRS, coussin de sécurité latéral SRS et rideau de sécurité SRS ..... P95
Systèmes de retenue pour enfant ..... P64

**T**

Tableau des commandes de climatisation ..... P313
Tapis de sol ..... P349
Témoin avertisseur d'anomalie moteur CHECK ENGINE/Témoin indicateur de dysfonctionnement ..... P202
Témoin avertisseur de bas niveau de carburant ..... P210
Témoin avertisseur de capot moteur ouvert ..... P210
Témoin avertisseur de charge ..... P203
Témoin avertisseur de direction assistée ..... P211
Témoin avertisseur de liquide de lave-glace de pare-brise ..... P210
Témoin avertisseur de phare LED ..... P220
Témoin avertisseur de pression d'huile ..... P203
Témoin avertisseur de pression de gonflage basse des pneus (modèles spécification des États-Unis) ..... P204
Témoin avertisseur de surchauffe de l'huile de boîte de vitesses automatique AT OIL TEMP ..... P204
Témoin avertisseur de traction intégrale ..... P211
Témoin avertisseur des freins antiblocage (ABS) ..... P206, P398
Témoin avertisseur du Contrôle de Dynamique du Véhicule ..... P212, P213
Témoin avertisseur du dispositif de réglage automatique de portée des phares ..... P220
Témoin avertisseur du système de coussin de sécurité SRS ..... P200
Témoin avertisseur du système de démarrage et d'arrêt automatique ..... P418
Témoin avertisseur du système de démarrage et d'arrêt automatique (jaune) ..... P220
Témoin avertisseur du système de surveillance du conducteur (jaune) ..... P223
Témoin avertisseur du système des freins ..... P207
Témoin avertisseur et carillon de ceinture de sécurité ..... P196

Témoin avertisseur et signal sonore de ceinture de sécurité ..... P52
Témoin indicateur d'activation Auto Vehicle Hold ..... P210
Témoin indicateur d'activité du système de démarrage et d'arrêt automatique non détectée ..... P221, P419
Témoin indicateur d'approche BSD/RCTA ..... P434
Témoin indicateur d'arrêt temporaire du système de surveillance du conducteur ..... P223
Témoin indicateur de désactivation des phares répondant au braquage ..... P220
Témoin indicateur de désactivation du système de surveillance du conducteur ..... P223
Témoin indicateur de fonctionnement Auto Vehicle Hold ..... P210
Témoin indicateur de fonctionnement du Contrôle de Dynamique du Véhicule ..... P212
Témoin indicateur de fonctionnement du système de surveillance du conducteur (vert) ..... P223
Témoin indicateur de frein de stationnement électronique ..... P208
Témoin indicateur des feux de route ..... P219
Témoin indicateur des phares ..... P220
Témoin indicateur des phares antibrouillard avant ..... P220
Témoin indicateur du système de démarrage et d'arrêt automatique (vert) ..... P221
Témoin indicateur du système de sécurité ..... P146, P218
Témoin indicateur SI-DRIVE ..... P219
Témoin indicateur/avertisseur sonore d'approche BSD/RCTA ..... P434
Témoins avertisseurs et indicateurs ..... P196
Témoins indicateurs du clignotant de direction ..... P219
Témoins sonores et indicateur d'avertissement d'accès sans clé avec système de démarrage à bouton-poussoir ..... P213
Toit ouvrant opaque ..... P178
Traction d'une remorque (Legacy) ..... P493
Traction d'une remorque (Outback) ..... P493
Transmission à variation continue ..... P386
Tuyaux et raccords ..... P554
Types de pneus ..... P562

**V**

Ventilation de siège ..... P43
Ventilation de siège avant ..... P325
Verrouillage et déverrouillage avec la fonction d'entrée à "accès sans clé" ..... P132
Verrous de sécurité pour enfants ..... P161
Vidange de l'huile et remplacement du filtre ..... P552
Vidange du liquide de refroidissement ..... P555
Vitres ..... P161
Volant inclinable/télescopique ..... P308
Volet et bouchon du réservoir de carburant ..... P364
Vue d'ensemble du compartiment moteur ..... P548

**X**

X-MODE (Outback) ..... P402

# RÉFÉRENCES POUR LA STATION-SERVICE

## ■ Carburant

Utilisez uniquement de **l'essence sans plomb** d'un indice d'octane **supérieur ou égal à 87 AKI (90 RON)**.

## ■ Indice d'octane des carburants

### ▼ RON

Cet indice d'octane est l'indice d'octane recherche.

### ▼ AKI

L'indice d'octane à laquelle nous faisons référence est la moyenne entre l'indice Recherche et l'indice Moteur. On l'appelle aussi couramment "indice anti-cliquetis" ou AKI (de l'anglais "Anti-Knock Index").

## ■ Limite de la teneur en éthanol

Modèles 2,5 L: pas plus de 10 %
Modèles 2,4 L: pas plus de 15 %

## ■ Contenance du réservoir de carburant

70 litres (18,5 gal US, 15,4 gal Imp)

## ■ Huile moteur

Utilisez toujours l'huile moteur SUBARU approuvée. Pour en savoir plus, veuillez contacter votre concessionnaire SUBARU. Si l'huile moteur approuvée est indisponible, utilisez l'huile moteur alternative décrite comme suit.

- Classe SN comportant la mention "RESOURCE CONSERVING" ou SN PLUS comportant la mention "RESOURCE CONSERVING" selon API
- ou ILSAC GF-5, reconnaissable à la marque d'estampille ILSAC (emblème étoilé)

Reportez-vous à "Huile moteur" ☞P594 pour des informations complètes sur les niveaux de viscosité.

## ■ Contenance en huile moteur

Modèles 2,5 L: 4,2 litres (4,4 US qt, 3,7 Imp qt)
Modèles 2,4 L: 4,5 litres (4,8 US qt, 4,0 Imp qt)

La quantité d'huile recommandée n'est donnée qu'à titre indicatif et est estimée en prenant en compte un cas où l'huile moteur est changée avec le filtre à huile. Après avoir rempli le moteur avec de l'huile, le niveau d'huile devrait être vérifié en utilisant une jauge de niveau d'huile. Pour plus de détails concernant les entretiens et les réparations, reportez-vous à "Huile moteur" ☞P550.

## ■ Pression des pneus à froid

Reportez-vous à "Pneus" ☞P598.

**⚠ MISE EN GARDE :** L'utilisation, l'entretien et la maintenance d'un véhicule de tourisme ou d'un véhicule hors route peuvent vous exposer à des substances chimiques telles que les gaz d'échappement, le monoxyde de carbone, les phtalates et le plomb, que l'État de la Californie reconnaît comme pouvant causer le cancer et des malformations congénitales ou autres lésions de l'appareil reproducteur. Pour réduire l'exposition à ces substances, évitez d'inhaler les gaz d'échappement, ne faites pas tourner le moteur au régime de ralenti sauf en cas de nécessité, faites l'entretien de votre véhicule dans un endroit bien ventilé et portez des gants ou lavez-vous les mains fréquemment lors de l'entretien du véhicule. Pour plus d'information, rendez-vous au **www.P65Warnings.ca.gov/passenger-vehicle**.

Publié en août 2020
Imprimé 08/20
2021A

フランス語

A2600BF-LEG-A

FSC
MIXTE
Papier
FSC® C102270

SUBARU
SUBARU CORPORATION
TOKYO, JAPON

Les véhicules illustrés sur la couverture de ce livret pourraient ne pas être commercialisés dans tous les marchés. Veuillez demander une brochure de produit à votre concessionnaire Subaru pour connaître tous les détails des modèles disponibles.