SUBARU

CROSSTREK

Parce qu'il y a tant de choses entre le point A et le point B.

Découvrez la Subaru Crosstrek 2025

Vous avez bien des kilomètres à parcourir avant d'atteindre ce camping réservé il y a belle lurette, mais au volant de votre Crosstrek 2025, l'aventure peut commencer ici et maintenant, sur la route. Alors, prenez le temps d'explorer tout ce qui se trouve sur votre trajet. Et quand vous arriverez à destination et que vous admirerez la vue, parions que vous envisagerez même un point C.

Compétente

Au-delà des belles routes lisses et bitumées, la Crosstrek sait faire les choses avec sa traction intégrale symétrique à prise constante Subaru livrée de série et sa garde au sol allant jusqu'à 235 mm[1]. Si le relief devient escarpé et glissant, la fonction X-MODE® bimode livrable fournit la traction et la confiance nécessaires pour poursuivre votre route[2].

Durable

Tous les véhicules Subaru sont faits pour durer. C'est en partie grâce au moteur BOXER® SUBARU. Sa disposition à l'horizontale le rend moins vulnérable à l'usure – et il équipe toutes les Crosstrek. Il est même offert en une version plus puissante, pour ceux qui aiment pousser l'aventure plus loin encore.

Connectée

Offrant un accès facile en toute transparence à votre musique et à vos applis, le dispositif d'intégration des téléphones intelligents SUBARU STARLINK® inclut de série les fonctions Apple CarPlay[MD3] et Android[MC] Auto[4]. La connectivité et la recharge sans fil sont également disponibles pour encore plus de simplicité[2], et vous avez l'option d'un grand écran tactile de 11,6 po[2] et du démarrage du moteur à distance avec contrôle de température, qui permet de régler la température idéale de l'habitacle avant de monter à bord[2,5].

Sécuritaire

Pour aider à vous protéger, vous et vos passagers, la Crosstrek est pourvue de la plus récente technologie d'aide à la conduite EyeSight®, qui inclut une caméra grand angle additionnelle, rehaussant les capacités de détection et d'intervention[6]. Pour ajouter à votre tranquillité d'esprit, vous pouvez opter pour diverses technologies de sécurité tous azimuts, comme la détection d'angles morts[2,7], le freinage automatique en marche arrière[2,8], les Services connectés SUBARU STARLINK[2,9] et le système de mitigation des distractions DriverFocus[MC2,10] pour aider à diminuer la distraction ou la somnolence au volant.

1 Version Wilderness seulement. Toutes les autres versions affichent une garde au sol de 220 mm. Voyez votre concessionnaire Subaru pour les détails. 2 Disponibilité en fonction des versions d'équipement. Voyez votre concessionnaire Subaru pour les détails. 3 Apple CarPlay[MD] est une marque déposée de Apple Inc.† 4 Android[MC] est une marque de commerce de Google LLC†. 5 Nécessite l'accès sans clé avec démarrage par bouton-poussoir et un abonnement aux Services connectés STARLINK®. Essai gratuit de trois ans inclus. Voyez votre concessionnaire Subaru pour les détails. 6 EyeSight® est une technologie d'aide à la conduite susceptible de ne pas fonctionner de manière optimale dans certaines conditions. Il incombe en tout temps au conducteur d'adopter une conduite sécuritaire et prudente. L'efficacité du système dépend de nombreux facteurs, tels que l'entretien du véhicule ainsi que les conditions météorologiques et routières. Le régulateur de vitesse adaptatif évolué et la fonction de reconnaissance des feux de freinage sont conçus comme une aide à la conduite et non pas pour se substituer à la vigilance et à l'attention du conducteur sur la route. La fonction de prévention de sortie de voie fonctionne uniquement lorsque le marquage des voies sur la chaussée est visible et l'efficacité du système dépend de nombreux facteurs. La fonction d'assistance au centrage dans la voie fonctionne uniquement en association avec le régulateur de vitesse adaptatif évolué. Consultez le Manuel du propriétaire pour les détails de fonctionnement et les limites du système. 7 Les fonctions de détection d'angles morts, d'assistance au changement de voie et d'avertissement de circulation transversale arrière sont des aides à la conduite qui surveillent les zones arrière et latérales du véhicule lors des changements de voie ou des manœuvres de marche arrière et ne remplacent en aucun cas la vigilance et l'attention du conducteur sur la route. 8 Le système de freinage automatique en marche arrière ne peut se substituer à la vigilance et à l'attention du conducteur sur la route. L'efficacité du système dépend de nombreux facteurs, tels que l'entretien du véhicule, la vitesse du véhicule ainsi que les conditions météorologiques et routières. Soyez toujours vigilant et utilisez les rétroviseurs et la caméra de recul lors des manœuvres de marche arrière. Consultez le Manuel du propriétaire pour les détails de fonctionnement et les limites du système. 9 Nécessite l'activation avec un abonnement. 10 Le système de mitigation des distractions DriverFocus est une technologie de reconnaissance du conducteur conçue pour alerter le conducteur si son attention se relâche ou si son visage semble se détourner de la route. Il incombe en tout temps au conducteur d'adopter une conduite sécuritaire et prudente. L'efficacité du système pourrait être compromise par le port d'accessoires vestimentaires sur la tête ou le visage. Consultez le Manuel du propriétaire pour les détails de fonctionnement et les limites du système.

Des kilomètres de plaisir à venir.

Quand la route devient glissante, escarpée ou cahoteuse, inutile de repenser votre itinéraire. Vous roulez à bord de la Crosstrek 2025, ce qui signifie que vous pouvez compter sur la traction intégrale symétrique à prise constante Subaru livrée de série ainsi que sur une garde au sol allant jusqu'à 235 mm[1]. Pente abrupte ou relief difficile en vue? La fonction X-MODE® avec contrôle d'adhérence en descente rehausse la traction pour vous permettre d'avancer en toute sérénité.

1 Version Wilderness seulement. Toutes les autres versions affichent une garde au sol de 220 mm. Voyez votre concessionnaire Subaru pour les détails.

Pour l'aventure, grandeur nature.

La Crosstrek Wilderness

Reliefs escarpés, glissants ou accidentés : la Crosstrek Wilderness est parée à tout explorer. Pour s'aventurer à peu près partout, cette version de la Crosstrek présente une garde au sol de 235 mm, une fonction X-MODE® bimode perfectionnée et des pneus tout-terrain Yokohama[MD1] GEOLANDAR. Son rapport de démultiplication total optimisé améliore la livraison du couple et l'accélération, tandis que sa capacité de remorquage maximale de 1 588 kg[2] vous permet de trimballer votre campement partout où vous allez. À l'intérieur, le revêtement de sièges hydrofuge StarTex est conçu pour résister à la saleté, à la boue et aux aléas de vos plus folles aventures.

Garde au sol de 235 mm

Fonction X-MODE bimode perfectionnée

Revêtement StarTex

1 Yokohama[MD] est une marque déposée de Yokohama Tire Corp. 2 Des freins de remorque pourraient être nécessaires. Certaines caractéristiques de sécurité, y compris la fonction X-MODE, le freinage automatique en marche arrière, la détection d'angles morts et l'alerte de circulation transversale arrière, pourraient ne pas fonctionner adéquatement lors du remorquage. Voyez votre concessionnaire Subaru pour les détails.

De l’espace à profusion, pour tout.

Polyvalente et pratique

La Crosstrek vous simplifie la tâche quand vient le temps de faire les bagages. Vous disposez de 1 549 litres d’espace cargo[1] et d’un éventail de caractéristiques polyvalentes, dont un hayon à large ouverture, des longerons de toit livrés de série et un cache-bagages[2] pour garder vos équipements à l’abri des regards. Il y a aussi une banquette arrière à dossiers divisés 60/40, rabattables à plat qui vous permet de transporter des objets plus longs ainsi qu’un ou deux passagers.

Longerons de toit de série

Sièges divisés 60/40

Véhicules illustrés avec des accessoires offerts en option. Voyez votre concessionnaire Subaru pour les détails.
1 Avec les dossiers abaissés. 2 Versions Onyx, Wilderness et Limited seulement. Voyez votre concessionnaire Subaru pour les détails.

Compacte ou spacieuse? Absolument.

Même si elle parvient à se faufiler dans les espaces les plus restreints, la Crosstrek n'est pas moins spacieuse, offrant jusqu'à 2 846 litres[1] d'espace pour les passagers. Montez aisément à bord grâce à l'ouverture large des portières et calez-vous confortablement dans les sièges ergonomiques, garnis, selon les versions, de tissu durable, d'un garnissage souple toutes saisons[2] ou de cuir souple[3]. La distance à parcourir n'aura plus aucune importance.

Toit ouvrant vitré électrique, entrebâillant et coulissant[4]

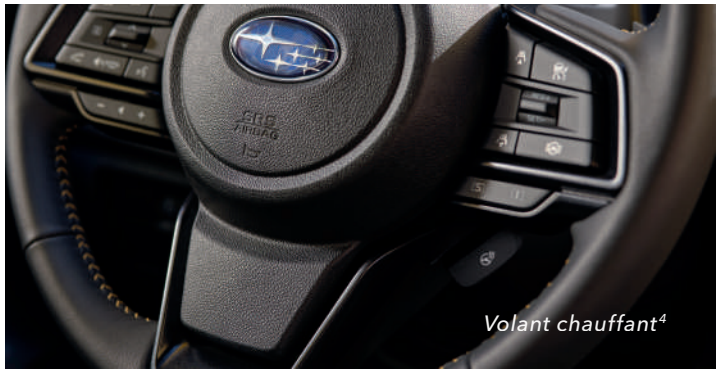

Volant chauffant[4]

1 Sans toit ouvrant électrique livrable en option. 2 Version Wilderness seulement. Voyez votre concessionnaire Subaru pour les détails. 3 Version Limited seulement. Voyez votre concessionnaire Subaru pour les détails. 4 Versions Onyx, Wilderness et Limited seulement. Voyez votre concessionnaire Subaru pour les détails. 5 Versions Tourisme, Onyx, Wilderness et Limited seulement. Voyez votre concessionnaire Subaru pour les détails.

Apple CarPlay[MD1] et Android[MC] Auto[2]

Recharge sans fil Qi[MD3,4,5]

Assurez la liaison.

Quelle que soit votre destination, vous demeurez toujours connecté dans la Crosstrek 2025. L'intégration des téléphones intelligents SUBARU STARLINK® est livrée de série avec Apple CarPlay[MD1] et Android[MC] Auto[2], et vous pouvez opter pour la connectivité sans fil[3] disponible et la recharge de téléphone intelligent sans fil Qi[MD3,4,5] pour éliminer les fils dans l'habitacle. D'autres caractéristiques sont aussi disponibles, notamment un grand écran tactile de 11,6 po[3] et un système audio haut de gamme Harman Kardon[MD6] à 10 haut-parleurs[3], qui vous permettra de profiter pleinement de votre liste d'écoute. Et grâce à la pratique fonction de démarrage du moteur à distance avec contrôle de température, vous pourrez même utiliser votre téléphone pour régler la température parfaite avant de monter à bord[3,7].

Système audio haut de gamme Harman Kardon[MD3,6]

1 Apple CarPlay[MD] est une marque déposée de Apple Inc.[†] 2 Android[MC] est une marque de commerce de Google LLC[†]. 3 Disponibilité en fonction des versions d'équipement. Voyez votre concessionnaire Subaru pour les détails. 4 Qi[MD] est une marque déposée de Wireless Power Consortium, Inc. 5 La recharge sans fil Qi pourrait ne pas être compatible avec tous les appareils mobiles. Lorsque vous utilisez le système de recharge sans fil, évitez de placer des objets métalliques entre le chargeur sans fil et l'appareil mobile pendant que la recharge est en activité. Les objets métalliques risqueraient de devenir très chauds et pourraient causer des brûlures. 6 Harman Kardon[MD] est une marque déposée de Harman International Industries, Inc. 7 Nécessite l'accès sans clé avec démarrage par bouton-poussoir et un abonnement aux Services connectés STARLINK®. Essai gratuit de trois ans inclus. Voyez votre concessionnaire Subaru pour les détails.

Pour garder un œil sur votre sécurité chaque fois que vous prenez la route.

Toutes les Crosstrek s'équipent de la plus récente technologie d'aide à la conduite Subaru EyeSight®[1], qui inclut une troisième caméra grand angle pour mieux détecter les piétons et les cyclistes, ainsi que d'un servofrein électronique qui rehausse la réactivité des freins et du braquage automatique d'urgence[2,3]. Proposant un éventail complet de caractéristiques de sécurité novatrices, le système EyeSight surveille la route devant, vous alerte des dangers potentiels, et peut même intervenir pour vous aider à éviter une collision.

1 EyeSight® est une technologie d'aide à la conduite susceptible de ne pas fonctionner de manière optimale dans certaines conditions. Il incombe en tout temps au conducteur d'adopter une conduite sécuritaire et prudente. L'efficacité du système dépend de nombreux facteurs, tels que l'entretien du véhicule ainsi que les conditions météorologiques et routières. La fonction de freinage précollision est conçue pour freiner automatiquement de façon à empêcher une collision ou à diminuer la gravité d'un impact frontal. La fonction de gestion de l'accélération précollision est conçue pour diminuer l'accélération et minimiser la gravité de certains impacts frontaux. La fonction d'assistance au centrage dans la voie fonctionne uniquement en association avec le régulateur de vitesse adaptatif. L'alerte de louvoiement et de déviation de trajectoire avec assistance au maintien de voie fonctionne uniquement lorsque le marquage des voies sur la chaussée est visible et son efficacité dépend de nombreux facteurs. Consultez le Manuel du propriétaire pour les détails de fonctionnement et les limites du système. 2 Disponibilité en fonction des versions d'équipement. Voyez votre concessionnaire Subaru pour les détails. 3 La fonction de braquage automatique d'urgence est un système d'aide à la conduite. Elle ne remplace pas la vigilance et l'attention du conducteur sur la route. Le braquage automatique d'urgence fonctionne de concert avec le freinage précollision, et après que celui-ci a été activé, en fournissant une assistance sur la direction lorsque la vitesse est d'environ 80 km/h et moins dans l'objectif d'aider à éviter une collision. Consultez le Manuel du propriétaire pour tous les détails, y compris les importantes limites du système.

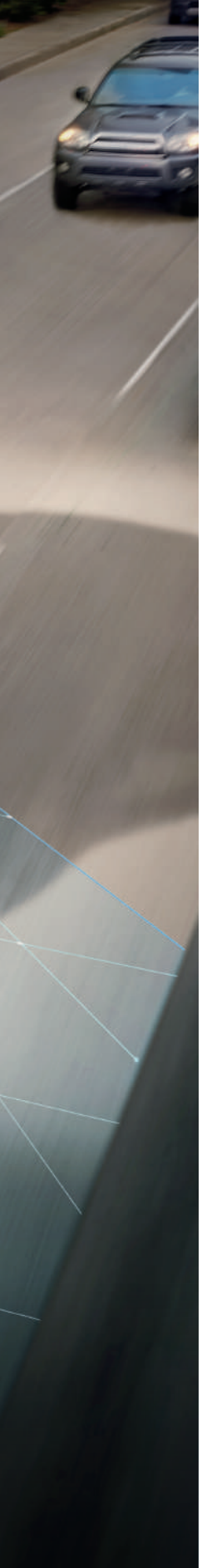

EyeSight®
Technologie d'aide à la conduite

Fonction de braquage automatique d'urgence[2,3]
Peut vous aider à éviter une collision par le truchement d'une assistance automatique sur le braquage et le freinage précollision à condition qu'il y ait suffisamment d'espace pour intervenir.

Freinage précollision[1]
Peut aider à ralentir et même à immobiliser complètement votre Crosstrek, au besoin.

Régulateur de vitesse adaptatif évolué avec assistance au centrage dans la voie[1]
Vous maintient automatiquement au centre de votre voie, à distance sécuritaire du véhicule qui vous précède, même dans la circulation et les virages.

Gestion de l'accélération précollision[1]
Peut réduire la puissance du moteur pour vous laisser plus de temps de réaction et, advenant une collision, aider à minimiser la force d'impact frontal et les dommages consécutifs.

Alerte de louvoiement et de déviation de trajectoire avec prévention de sortie de voie[1]
Peut vous alerter au moyen d'un signal visuel et sonore si vous déviez de votre trajectoire et commencez à empiéter sur l'autre voie. Lorsqu'elle est activée, la fonction de prévention de sortie de voie peut même vous aider à reprendre votre trajectoire.

Détection d'angles morts

Utilisant des capteurs radars, la fonction de détection d'angles morts vous alerte en faisant clignoter un indicateur visuel dans le rétroviseur extérieur si elle détecte un véhicule dans votre angle mort. Une autre fonction du système, l'assistance au changement de voie, vous alerte en faisant clignoter un indicateur visuel dans votre rétroviseur extérieur si elle détecte un véhicule approchant à haute vitesse dans une voie adjacente alors que vous signalez un changement de voie.[3,5]

Avertissement de circulation transversale arrière

La fonction d'avertissement de circulation transversale arrière utilise des capteurs radars pour vous alerter si des voitures approchent d'un côté ou de l'autre pendant que vous faites marche arrière, utilisant un indicateur visuel clignotant dans le rétroviseur et à l'écran de la caméra de recul, en plus de faire retentir un signal sonore.[3,5]

1 Bouclez votre ceinture en tout temps. Les enfants doivent être attachés de façon sécuritaire sur la banquette arrière. 2 EyeSight® est une technologie d'aide à la conduite susceptible de ne pas fonctionner de manière optimale dans certaines conditions. Il incombe en tout temps au conducteur d'adopter une conduite sécuritaire et prudente. L'efficacité du système dépend de nombreux facteurs, tels que l'entretien du véhicule ainsi que les conditions météorologiques et routières. Consultez le Manuel du propriétaire pour les détails de fonctionnement et les limites du système. 3 Disponibilité en fonction des versions d'équipement. Voyez votre concessionnaire Subaru pour les détails. 4 Le système de mitigation des distractions DriverFocus est une technologie de reconnaissance du conducteur conçue pour alerter le conducteur si son attention se relâche ou si son visage semble se détourner de la route. Il incombe en tout temps au conducteur d'adopter une conduite sécuritaire et prudente. L'efficacité du système pourrait être compromise par le port d'accessoires vestimentaires

Votre paix d'esprit est notre point fort.

Au-delà d'une responsabilité, la sécurité est une véritable passion pour nous. C'est pourquoi chaque Crosstrek est construite sur la plateforme globale Subaru, qui fournit une structure de caisse rigide pour une grande absorption de l'énergie d'impact. Et chaque Crosstrek est munie de huit coussins gonflables, dont un est monté dans l'assise de siège du passager avant[1]. Pour rehausser la vigilance et la visibilité, l'équipement de série inclut plusieurs autres fonctions, dont la caméra de recul ainsi que les phares directionnels à DEL avec assistance aux feux de route. Et avec les divers systèmes de sécurité active disponibles, vous pouvez compter sur une plus grande paix d'esprit à chacune de vos sorties.

DriverFocus™
Système de mitigation des distractions

Contribuer à des routes plus sécuritaires en réduisant la distraction au volant.
Subaru s'attaque à l'un des plus grands enjeux de l'industrie automobile : la distraction au volant. La Crosstrek s'équipe d'un dispositif de sécurité primé et à la fine pointe qui aide à diminuer la distraction au volant, tant pour les nouveaux conducteurs que pour les plus expérimentés. Fonctionnant avec la technologie d'aide à la conduite EyeSight®[2], le système DriverFocus™[3,4] est comme un copilote attentif assis à vos côtés, paré à vous alerter si vous devenez inattentif ou somnolent.

Freinage automatique en marche arrière
La fonction de freinage automatique en marche arrière peut détecter des obstacles immédiatement derrière votre véhicule lorsque vous reculez à basse vitesse et peut même immobiliser la Crosstrek si un obstacle est détecté dans son champ et que les freins n'ont pas encore été appliqués. La caméra de recul contribue également à surveiller vos arrières.[3,6]

Services connectés SUBARU STARLINK®
La Crosstrek profite de la technologie des Services connectés SUBARU STARLINK, qui assure un surcroît de sécurité, de sûreté et de commodité[3,7]. Ce système peut alerter les premiers répondants en cas d'urgence, aider la police à retrouver votre véhicule en cas de vol, et bien davantage. Pour partir du bon pied, les conducteurs de la nouvelle Crosstrek bénéficient d'un abonnement gratuit de trois ans aux Services connectés SUBARU STARLINK, qui incluent la notification automatique anticipée de collision, l'assistance routière bonifiée, l'assistance en cas d'urgence et plus encore.

sur la tête ou le visage. Consultez le Manuel du propriétaire pour les détails de fonctionnement et les limites du système. 5 Les fonctions de détection d'angles morts, d'assistance au changement de voie et d'avertissement de circulation transversale arrière sont des aides à la conduite qui surveillent les zones arrière et latérales du véhicule lors des changements de voie ou des manœuvres de marche arrière et ne remplacent en aucun cas la vigilance et l'attention du conducteur sur la route. 6 Le système de freinage automatique en marche arrière ne peut se substituer à la vigilance et à l'attention du conducteur sur la route. L'efficacité du système dépend de nombreux facteurs, tels que l'entretien du véhicule, la vitesse du véhicule ainsi que les conditions météorologiques et routières. Soyez toujours vigilant et utilisez les rétroviseurs et la caméra de recul lors des manœuvres de marche arrière. Consultez le Manuel du propriétaire pour les détails de fonctionnement et les limites du système. 7 Nécessite l'activation avec un abonnement.

Crosstrek 2025 | Caractéristiques et dimensions

Apple CarPlay[MD1,2]/Android[MC] Auto[2,3]

Toit ouvrant vitré électrique[4] et longerons de toit

Jantes en alliage d'aluminium de 18 po[5]

Siège conducteur à réglage électrique en dix sens[4]

Contrôle de température automatique à deux zones

Volant chauffant[6]

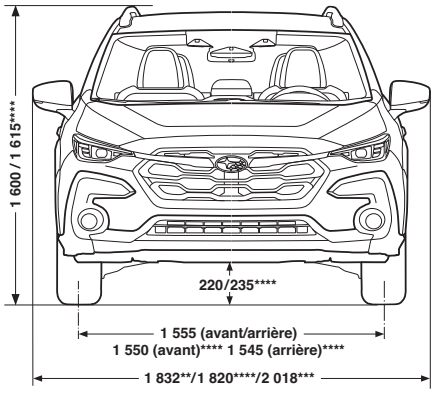

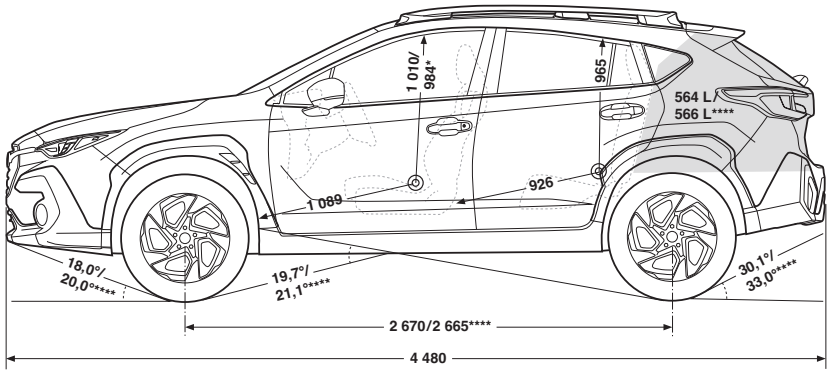

Dimensions en millimètres à moins de mention contraire.
* Avec toit ouvrant livrable.
** Avec rétroviseurs repliés.
*** Rétroviseurs déployés.
**** Version Wilderness.

Pour une liste détaillée des données techniques, caractéristiques, accessoires et des comparaisons de modèles, rendez-vous sur Subaru.ca ou chez votre concessionnaire autorisé Subaru le plus proche.

1 Apple CarPlay[MD] est une marque déposée de Apple Inc.[†] 2 Nécessite un téléphone intelligent compatible et certaines applications. Les données du téléphone intelligent s'affichent à l'écran du système audio. Les lois de certaines provinces interdisent l'utilisation d'appareils électroniques portatifs pendant la conduite automobile. Les applications sur téléphone intelligent devraient uniquement être lancées lorsque le véhicule est garé de façon sécuritaire. Les frais de votre fournisseur de services sans fil pourraient s'appliquer. 3 Android[MC] est une marque de commerce de Google LLC[†]. 4 Versions Onyx, Wilderness et Limited seulement. Non livrable sur les versions Commodité et Tourisme. 5 Versions Onyx et Limited seulement. Les finis peuvent varier. 6 Versions Tourisme, Onyx, Wilderness et Limited seulement. 7 EyeSight® est une technologie d'aide à la conduite susceptible de ne pas fonctionner de manière optimale dans certaines conditions. Il incombe en tout temps au conducteur d'adopter une conduite sécuritaire et prudente. L'efficacité du système dépend de nombreux facteurs, tels que l'entretien du véhicule ainsi que les conditions météorologiques et routières. Consultez le Manuel du propriétaire pour les détails de fonctionnement et les limites du système. 8 Bluetooth[MD] est une marque déposée de Bluetooth SIG, Inc. America. 9 Activation et abonnement mensuel requis en sus. Comprend un abonnement d'essai gratuit de trois mois. Voyez votre concessionnaire Subaru pour les détails. SiriusXM[MD] et le logo SiriusXM, ainsi que le nom et le logo des chaînes sont des marques de commerce de Sirius XM Radio Inc., utilisées en vertu d'une licence par Sirius XM Canada Inc. Les abonnements à SiriusXM Canada sont assujettis au contrat client de SiriusXM Canada et à d'autres modalités et conditions. SiriusXM recueille, utilise et divulgue vos renseignements personnels conformément à sa politique de confidentialité. 10 Les fonctions de détection d'angles morts, d'assistance au changement de voie et d'avertissement de circulation transversale arrière sont des aides à la conduite qui surveillent les zones arrière et latérales du véhicule lors des changements de voie ou des manœuvres de marche arrière et ne remplacent en aucun cas la vigilance et l'attention du conducteur sur la route. 11 Nécessite l'activation avec un abonnement. 12 La recharge sans fil Qi pourrait ne pas être compatible avec tous les appareils mobiles. Lorsque vous utilisez le système de recharge sans fil, évitez de placer des objets métalliques entre le chargeur sans fil et l'appareil mobile pendant que la recharge est en activité. Les objets métalliques risqueraient de devenir très chauds et pourraient causer des brûlures. 13 Qi[MD] est une marque déposée de Wireless Power Consortium, Inc. 14 Le système de freinage automatique en marche arrière ne peut se substituer à la vigilance et à l'attention du conducteur sur la route. L'efficacité du système dépend de nombreux facteurs, tels que l'entretien du véhicule, la vitesse du véhicule ainsi que les conditions météorologiques et routières. Soyez toujours vigilant et utilisez les rétroviseurs et la caméra de recul lors des manœuvres de marche arrière. Consultez le Manuel du propriétaire pour les détails de fonctionnement et les limites du système. 15 Le système de mitigation des distractions DriverFocus est une technologie de reconnaissance du conducteur conçue pour alerter le conducteur si son attention se relâche ou si son visage semble se détourner de la route. Il incombe en tout temps au conducteur d'adopter une conduite sécuritaire et prudente. L'efficacité du système pourrait être compromise par le port d'accessoires vestimentaires sur la tête ou le visage. Consultez le Manuel du propriétaire pour les détails de fonctionnement et les limites du système. 16 Harman Kardon[MD] est une marque déposée de Harman International Industries, Inc. 17 Des freins de remorque pourraient être nécessaires. Certaines caractéristiques de sécurité, y compris la fonction X-MODE®, le freinage automatique en marche arrière, la détection d'angles morts et l'alerte de circulation transversale arrière, pourraient ne pas fonctionner adéquatement lors du remorquage. Voyez votre concessionnaire Subaru pour les détails. 18 Yokohama[MD] est une marque déposée de Yokohama Tire Corp.

Commodité

- Moteur BOXER® SUBARU à 4 cylindres, de 2,0 litres et 152 chevaux avec injection directe
- Technologie d'aide à la conduite EyeSight®[7] avec monocaméra grand angle additionnelle
- Traction intégrale symétrique à prise constante Subaru
- Transmission CVT Lineartronic® (transmission à variation continue) avec dispositif de variation active du couple
- Fonction X-MODE® avec contrôle d'adhérence en descente
- Phares directionnels à DEL automatiques avec assistance aux feux de route
- Jantes en alliage d'aluminium de 17 po au fini noir
- Rétroviseurs extérieurs dégivrants, à réglage électrique
- Dégivreur d'essuie-glaces avant
- Longerons de toit
- Déflecteur à la ligne de toit avec feu d'arrêt intégré
- Sellerie en tissu
- Siège conducteur à réglage manuel en six sens et siège passager avant à réglage manuel en quatre sens
- Contrôle automatique de température à deux zones
- Sièges avant chauffants à deux intensités
- Lève-glaces électriques à levée/descente automatiques aux places avant
- Caméra de recul avec lignes de repère dynamiques
- Système d'infodivertissement à écran tactile double haute résolution de 7 po, avec chaîne audio AM/FM/MP3/WMA, fonctionnalités Apple CarPlay[MD1] et Android[MC] Auto[3], port d'entrée USB-A, entrée audio auxiliaire, commandes intégrées au volant, connectivité pour téléphones mobiles Bluetooth[MD8] avec activation vocale et lecture audio en continu, compatibilité SiriusXM[MD9] et quatre haut-parleurs

Tourisme

Principales caractéristiques de la version Commodité, plus ajouts/mises à niveau :

- Jantes en alliage d'aluminium de 17 po, au fini usiné noir
- Antibrouillards à DEL
- Rétroviseurs extérieurs avec clignotants intégrés
- Clé intelligente avec démarrage par bouton-poussoir
- Sellerie en tissu de qualité supérieure
- Volant, levier de vitesse et soufflet de protection du levier sélecteur gainés de cuir
- Volant chauffant
- Palettes de changement de vitesse au volant
- Accoudoir central arrière avec porte-gobelets
- Ports de recharge USB-A et USB-C rétroéclairés aux sièges arrière
- Système de détection de véhicules en approche Subaru (SRVD), avec détection d'angles morts et avertissement de circulation transversale arrière[10]
- Système d'infodivertissement à écran tactile vertical haute résolution de 11,6 po, avec chaîne audio AM/FM/MP3/WMA, fonctionnalités Apple CarPlay[MD1] et Android[MC] Auto[3] sans fil, ports d'entrée USB-A et USB-C rétroéclairés, entrée audio auxiliaire, commandes intégrées au volant, connectivité pour téléphones mobiles Bluetooth[MD8] avec activation vocale et lecture audio en continu, et compatibilité SiriusXM[MD] avec 360L[9]
- Services connectés SUBARU STARLINK®[11] (abonnement d'essai de 3 ans inclus)
- Six enceintes
- Cadrans avec contour rétroéclairé en blanc

Onyx

Principales caractéristiques de la version Tourisme, plus ajouts/mises à niveau :

- Moteur BOXER SUBARU à 4 cylindres, de 2,5 litres et 182 chevaux avec injection directe
- Fonction X-MODE bimode avec modes Snow/Dirt et Deep Snow/Mud
- Jantes en alliage d'aluminium de 18 po au fini noir
- Toit ouvrant vitré électrique, entrebâillant et coulissant
- Calandre, rétroviseurs extérieurs, déflecteur et garnitures de hayon au fini noir lustré
- Contours d'antibrouillards jaunes
- Siège conducteur à réglage électrique en dix sens avec soutien lombaire
- Patins de pédales en alliage d'aluminium
- Sellerie en tissu sport avec accents jaunes, surpiqûres décoratives et garniture de pavillon noire
- Tapis de recharge sans fil Qi[MD] pour téléphones intelligents[12,13]
- Cadrans avec contour rétroéclairé en jaune
- Cache-bagages dans l'aire de chargement
- Freinage automatique en marche arrière[14]

Limited

Principales caractéristiques de la version Tourisme, plus ajouts/mises à niveau :

- Moteur BOXER SUBARU à 4 cylindres, de 2,5 litres et 182 chevaux avec injection directe
- Fonction X-MODE bimode avec modes Snow/Dirt et Deep Snow/Mud
- Jantes en alliage d'aluminium de 18 po, au fini usiné noir
- Toit ouvrant vitré électrique, entrebâillant et coulissant
- Contours d'antibrouillards gris foncé
- Sellerie garnie de cuir avec surpiqûres orange
- Siège conducteur à réglage électrique en dix sens avec soutien lombaire
- Freinage automatique en marche arrière[14]
- Système de mitigation des distractions DriverFocus[MC15]
- Système d'infodivertissement et de navigation GPS à écran tactile vertical haute résolution de 11,6 po, avec chaîne audio AM/FM/MP3/WMA, fonctionnalités Apple CarPlay[MD1] et Android[MC] Auto[3] sans fil, ports d'entrée USB-A et USB-C, entrée audio auxiliaire, commandes intégrées au volant, connectivité pour téléphones mobiles Bluetooth[MD8] avec activation vocale et lecture audio en continu, et compatibilité SiriusXM[MD] avec 360L[9]
- Tapis de recharge sans fil Qi[MD] pour téléphones intelligents[12,13]
- Système audio de luxe Harman Kardon[MD16] de 432 watts à 10 haut-parleurs
- Cache-bagages dans l'aire de chargement

Wilderness

Principales caractéristiques de la version Tourisme, plus ajouts/mises à niveau :

- Moteur BOXER SUBARU à 4 cylindres, de 2,5 litres et 182 chevaux avec injection directe
- Fonction X-MODE bimode sophistiquée avec modes Snow/Dirt et Deep Snow/Mud, et fonctions basse vitesse/bas rapport pour le contrôle en pente
- Rétroviseurs extérieurs au fini noir, avec clignotants intégrés
- Garde au sol de 235 mm
- Capacité de remorquage maximale de 1 588 kg[17]
- Quatre crochets de remorquage avec caches de couleur cuivre anodisé
- Jantes en alliage d'aluminium de 17 po au fini noir mat et pneus tout-terrain Yokohama[MD18] GEOLANDAR
- Antibrouillards à DEL de forme hexagonale
- Revêtement de pare-chocs avant et arrière, ailes élargies, parement latéral et calandre exclusifs à la Crosstrek Wilderness
- Applique de capot antireflet noir mat
- Longerons de toit surélevés avec accents décoratifs au fini cuivre anodisé
- Écussons Subaru Wilderness sur les portières avant et le hayon
- Écusson noir
- Revêtement souple toutes saisons avec accents décoratifs et surpiqûres couleur cuivre anodisé
- Siège conducteur à réglage électrique en dix sens avec soutien lombaire
- Tapis protecteurs toutes saisons et plateau de protection pour espace cargo style Crosstrek Wilderness
- Cadrans avec contour rétroéclairé couleur cuivre anodisé
- Volant gainé de cuir avec surpiqûres couleur cuivre anodisé
- Soufflet de protection du levier sélecteur en cuir, avec surpiqûres couleur cuivre anodisé et accents décoratifs noir lustré
- Système audio de luxe Harman Kardon[MD16] de 432 watts à 10 haut-parleurs
- Tapis de recharge sans fil Qi[MD] pour téléphones intelligents[12,13]
- Lumière à DEL dans le hayon
- Cache-bagages dans l'aire de chargement
- Freinage automatique en marche arrière[14]

Crosstrek 2025 | Coloris

Coloris extérieurs

Cristal blanc nacré

Argent glacé métallisé

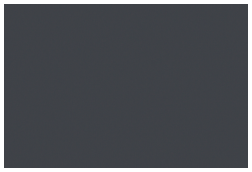
Bleu littoral métallisé

Vert alpin

Orange solaire nacré

Rouge pur

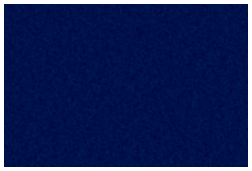
Bleu saphir nacré

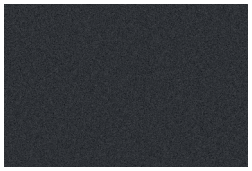
Gris magnétite métallisé

Cristal noir silice

Bleu geyser

Revêtement des sièges

Tissu gris (TG)

Tissu noir de qualité supérieure (TNQ)

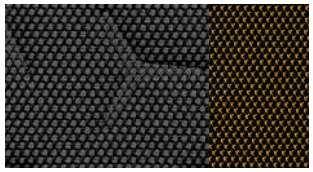
Tissu gris de qualité supérieure (TGQ)

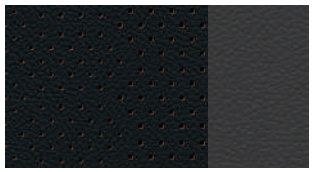
Cuir noir (CN)

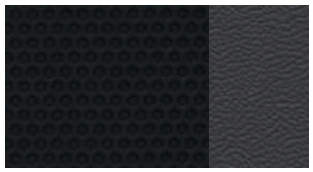
Garnissage souple toutes saisons (GTS)

Combinaisons de couleurs	Commodité	Tourisme	Onyx	Limited	Wilderness
Cristal blanc nacré	TG	TNQ	TGQ	CN	GTS
Argent glacé métallisé	–	–	TGQ	CN	GTS
Bleu littoral métallisé	TG	TNQ	TGQ	CN	–
Vert alpin	–	–	–	–	GTS
Orange solaire nacré	–	TNQ	–	CN	GTS
Rouge pur	–	TNQ	TGQ	CN	–
Bleu saphir nacré	TG	TNQ	TGQ	CN	–
Gris magnétite métallisé	TG	TNQ	TGQ	CN	GTS
Cristal noir silice	TG	TNQ	TGQ	CN	GTS
Bleu geyser	–	–	–	–	GTS

– Non offert

Garanties Subaru

Subaru conçoit et construit tous ses véhicules afin qu'ils offrent aux clients les plus hauts standards de qualité et de fiabilité. Nous sommes fiers de nos véhicules et nous nous faisons un point d'honneur de répondre de nos produits avec une garantie des plus complètes. Pour les modèles de l'année 2025, la garantie de tous les véhicules Subaru consiste en ce qui suit :

Garantie limitée sur véhicule neuf (36 mois/60 000 km) – Cette garantie couvre les composants de base et les composants principaux pendant 36 mois ou 60 000 km.

Garantie limitée des principaux composants (60 mois/100 000 km) – Cette garantie prolonge la couverture des principaux composants (au-delà du groupe motopropulseur) jusqu'à 60 mois ou 100 000 km.

Garantie limitée contre la corrosion de surface (36 mois/60 000 km) – Cette garantie vous protège de la corrosion de surface sur les panneaux de carrosserie peinturés qui sont visibles pendant 36 mois ou 60 000 km.

Garantie limitée contre la perforation (60 mois/km illimité) – Cette garantie vous protège contre la perforation attribuable à la corrosion des panneaux de tôle de carrosserie pendant 60 mois, peu importe le kilométrage du véhicule.

Garantie limitée du système antipollution – Couvre certains composants du système antipollution pendant 36 mois ou 60 000 km ainsi que les principales pièces du système antipollution pendant 96 mois ou 130 000 km.

Garantie limitée sur les pièces et accessoires – Cette garantie couvre les pièces et les accessoires Subaru installés par le concessionnaire Subaru avant la livraison du véhicule au client pendant 36 mois ou 60 000 km de même que les pièces et les accessoires Subaru installés par le concessionnaire Subaru après la livraison du véhicule au client pendant 12 mois ou 20 000 km à partir de la date d'installation.

L'information ci-dessus présente un aperçu des garanties offertes et ne constitue pas un énoncé de garantie. Pour obtenir plus de détails sur les garanties Subaru, veuillez consulter votre Livret de garantie Subaru, communiquer avec votre concessionnaire Subaru ou visiter notre site Web au subaru.ca.

Programme Subaru S.U.R. 360 (36 mois/km illimité)

Accès au programme d'assistance routière exclusif Subaru S.U.R. 360 (Service d'urgences routières), qui inclut l'accès à plus de 1 000 bureaux de la CAA et de l'AAA à l'échelle du Canada et des États-Unis. En plus du remorquage, ce programme couvre la livraison de carburant, le survoltage de batterie, le changement de pneu crevé, le déverrouillage des portières, le service d'assistance routière en cas d'accident en voyage ou de bris mécanique, le service de dépannage en cas d'enlisement, la planification de voyage et les trajets personnalisés, les récompenses pour la dénonciation d'un vol ou d'un délit de fuite ainsi que les certificats de caution.

L'information énoncée ci-dessus est un aperçu des services offerts. Pour de plus amples renseignements sur le programme Subaru S.U.R. 360, veuillez visiter notre site Web au subaru.ca.

Plan de protection Subaru

À titre de propriétaire Subaru, vous vous attendez à vivre une expérience de propriétaire agréable et sans souci, aujourd'hui comme demain. Lorsque votre garantie limitée sur véhicule neuf de 36 mois ou 60 000 kilomètres vient à échéance[1], notre Plan de protection Subaru (PPS) – le seul contrat d'entretien prolongé appuyé par Subaru Canada pour les véhicules Subaru – peut prendre le relais et assurer votre tranquillité d'esprit grâce à trois plans d'entretien prolongé à la mesure de vos besoins : Protection du groupe motopropulseur; Protection majeure; ou Protection complète (à savoir le meilleur niveau de protection pour compléter la garantie limitée sur les principales composantes de 60 mois/100 000 km). Ce plan offre une protection exhaustive des composantes mécaniques et électriques, et est assorti d'un éventail d'avantages complémentaires, tels que l'assistance routière ou les modes de transport de rechange, pendant une période allant jusqu'à sept ans ou 160 000 kilomètres à partir de la date de mise en service de votre véhicule. Que vous ayez acheté ou loué votre véhicule, le plan PPS vous protège, vous et votre investissement. Demandez les détails à votre concessionnaire Subaru ou visitez subaru.ca.

1 Si vous êtes déjà propriétaire d'un véhicule Subaru et que celui-ci est encore couvert par la garantie limitée sur véhicule neuf de 36 mois/60 000 km, vous êtes encore admissible aux plans PPS.

Les véhicules Subaru ont une conception unique, qui incite à sortir plus souvent tout en réduisant l'empreinte écologique. Nous construisons nos véhicules pour qu'ils soient le plus durables possible, afin qu'ils circulent plus longtemps sur les routes et passent moins de temps au dépotoir ou au fond d'une décharge d'enfouissement. En fait, 97 % des véhicules Subaru vendus au Canada ces dix dernières années sont toujours sur la route aujourd'hui[1]. De plus, il faut savoir que l'assemblage d'une Subaru produit très peu de déchets – bon nombre de nos véhicules sont construits à l'usine Subaru of Indiana Automotive, Inc. (SIA), qui fut la toute première usine d'assemblage aux États-Unis à obtenir le statut « enfouissement zéro ». D'autres usines Subaru dans le monde entier emboîtent maintenant le pas, dans leur volonté de préserver l'environnement. Le respect du milieu est un autre moyen par lequel Subaru entend inspirer confiance aux automobilistes pour l'avenir.

1 Selon les données compilées par S&P Global Mobility, en date du 30 juin 2024, sur les véhicules en service des années modèles 2015 à 2024, par rapport au nombre total de nouvelles immatriculations de ces véhicules.

SUBARU

Pour une liste détaillée des données techniques, caractéristiques, accessoires et des comparaisons de modèles, rendez-vous sur Subaru.ca ou chez votre concessionnaire autorisé Subaru le plus proche.

Le système de retenue supplémentaire (coussins gonflables SRS) a été conçu pour ajouter à la protection du conducteur et du passager avant advenant certains types de collision. Ce système procure uniquement une protection complémentaire et les ceintures de sécurité doivent être bouclées afin d'éviter des blessures lors du déploiement des coussins gonflables, à tout occupant mal positionné. Les coussins gonflables et les ceintures de sécurité offrent la meilleure protection combinée en cas d'accident grave. Toutes les illustrations, données techniques, caractéristiques et photographies apparaissant dans ce document sont conformes aux plus récents renseignements sur les produits disponibles au moment de son impression et pourraient ne pas être parfaitement exactes après sa publication. Pour obtenir l'information la plus actuelle et la plus détaillée sur nos produits, visitez le www.subaru.ca. Les couleurs représentées peuvent différer des couleurs réelles en raison des procédés de reproduction et d'impression, et certaines pièces du véhicule ne peuvent être montrées dans certaines photographies. Subaru Canada, Inc. se réserve le droit d'abandonner ou de changer, en tout temps, sans préavis et sans être tenue à aucune obligation, les couleurs, matériaux, équipements, accessoires, caractéristiques, données techniques et modèles ou encore d'en modifier le prix. Certains modèles illustrés dans cette brochure peuvent provenir de marchés étrangers et ne pas être offerts au Canada, ou peuvent être illustrés avec de l'équipement ou des accessoires offerts en option (moyennant un supplément), ou offerts seulement dans certaines combinaisons. Certains modèles illustrés dans cette brochure peuvent être sujets à des retards de production ou ne pas être offerts au Canada. Veuillez visiter subaru.ca pour obtenir l'information et les données les plus récentes. Pour tous les détails au sujet des révisions de produits et des garanties, communiquez avec votre concessionnaire Subaru. Ascent, BRZ, Crosstrek, Forester, Impreza, Legacy, Outback, Solterra, WRX, EyeSight, Lineartronic, STARLINK, Subaru, SUBARU BOXER, SUBARU STARLINK, Wilderness et X-MODE sont des marques déposées de SUBARU CORPORATION. DriverFocus est une marque de commerce de SUBARU CORPORATION. Android[MC] est une marque de commerce de Google LLC†. Apple CarPlay[MD] est une marque déposée de Apple Inc.† Bluetooth[MD] est une marque déposée de Bluetooth SIG, Inc., America. Harman Kardon[MD] est une marque déposée de Harman International Industries, Inc. Qi[MD] est une marque de commerce de Wireless Power Consortium, Inc. SiriusXM[MD] et le logo SiriusXM, ainsi que le nom et le logo des chaînes sont des marques de commerce de Sirius XM Radio Inc., utilisées en vertu d'une licence par Sirius XM Canada Inc. Les abonnements à SiriusXM Canada sont assujettis au contrat client de SiriusXM Canada et à d'autres modalités et conditions. SiriusXM recueille, utilise et divulgue vos renseignements personnels conformément à sa politique de confidentialité. Yokohama[MD] est une marque de commerce de Yokohama Tire Corp.
† La capacité de ce produit à accéder au contenu en ligne est sujette à changer sans préavis et pourrait être compromise par l'un des facteurs suivants : problèmes de compatibilité avec les futures versions du micrologiciel du téléphone intelligent; problèmes de compatibilité avec les futures versions des applications de contenu en ligne du téléphone intelligent; modification ou abandon d'une application de contenu en ligne ou du service par son fournisseur.
Imprimé au Canada. © 2025 Subaru Canada, Inc. Année modèle 2025.

Système de gestion environnementale (SGE) ISO 14001:2015 certifié par SGS.

Ce document a été imprimé sur du papier certifié et contient des fibres recyclées. Il est exempt de chlore, recyclable et biodégradable. Il a été produit avec de l'encre végétale, suivant un procédé d'impression écologique, de manière à pouvoir être entièrement recyclé sans laisser de résidu nocif. Prière de le recycler.

ECOLOGO

PRODUIT CERTIFIÉ À IMPACT ENVIRONNEMENTAL RÉDUIT. VEUILLEZ CONSULTER LES ATTRIBUTS SPÉCIFIQUES ÉVALUÉS: UL.COM/EL
UL 2803

subaru.ca

SUBARU CANADA, INC.
560 Suffolk Court, Mississauga, ON, L5R 4J7

Imprimé au Canada (SCC25F)